QUALITY:

quality approved

certified materials acc. to EU standards

certified items acc. to EU Standards

RESPONSIBILITY:

roba responsibility

über 95 Jahre more than 95 years

klimaneutraler Versand climate neutral shipping

oekologischer Strom sustainable energy

Eltern
Beste Marken für Familien
Kindermöbel
★★★★★
Höchstnote
roba
Quelle: Globis Consulting – Befragung von Müttern und Vätern – Ausgabe 11/2022 – Gültig bis 12/2023

roba SERVICE

www.roba-kids.com

- ✓ Creating kids worlds since 1927
- ✓ German designed products
- ✓ Ethically made in China
- ✓ Responsible family-run company

roba Baumann GmbH
Feldstraße 14
DE-96237 Ebersdorf

mm 10 20 30 40 50 60 70 80 90 100 110

roba

certified materials acc. to EU standards

Roll-Lattenrost 70 x 140 cm

Rolling slatted frame/Sommière à lattes roulante

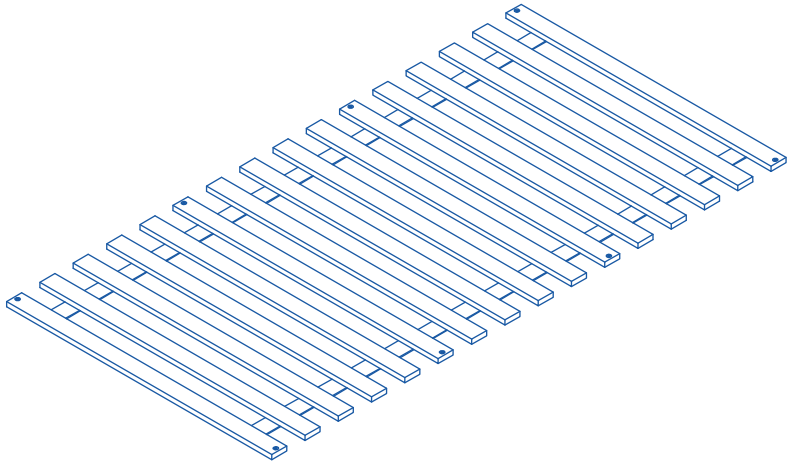

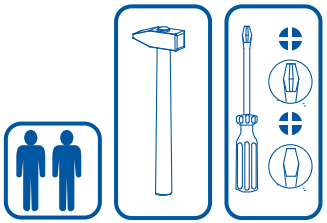

Service

@ info@roba-kids.com
www.roba-kids.com

Bei Rückfragen zu diesem Artikel bitte die folgende **Kenn-Nummer** und **Art.-Nr.** angeben:
If you have any questions concerning this article use this **identification number** and **item number**:

DF-0919

1182

DE WICHTIG! - FÜR SPÄTERES NACHSCHLAGEN AUFBEWAHREN!

GB ATTENTION! - PLEASE STORE FOR FURTHER ENQUIRIES! READ CAREFULLY!

FR IMPORTANT! - CONSERVER POUR UNE UTILISATION ULTÉRIEURE - LIRE ATTENTIVEMENT!

ES ¡ATENCIÓN! - GUARDAR PARA UN USO POSTERIOR. - LÉASE DETENIDAMENTE!

PT IMPORTANTE! – GUARDAR PARA FUTURAS CONSULTAS – LER COM ATENÇÃO!

IT IMPORTANTE! CONSERVARE PER L'USO FUTURO - LEGGERE CON ATTENZIONE!

NL BELANGRIJK! - BEWAAR DE HANDLEIDING VOOR LATERE RAADPLEGING! ZORGVULDIG LEZEN!

DK

SE

FI TÄRKEÄÄ! - SÄILYTÄ MYÖHEMPÄÄ KÄYTTÖÄ VARTEN – LUE TARKKAAVAISESTI!

NO VIKTIG! – OPPBEVARES FOR SENERE BRUK – MÅ LESES NØYE!

I

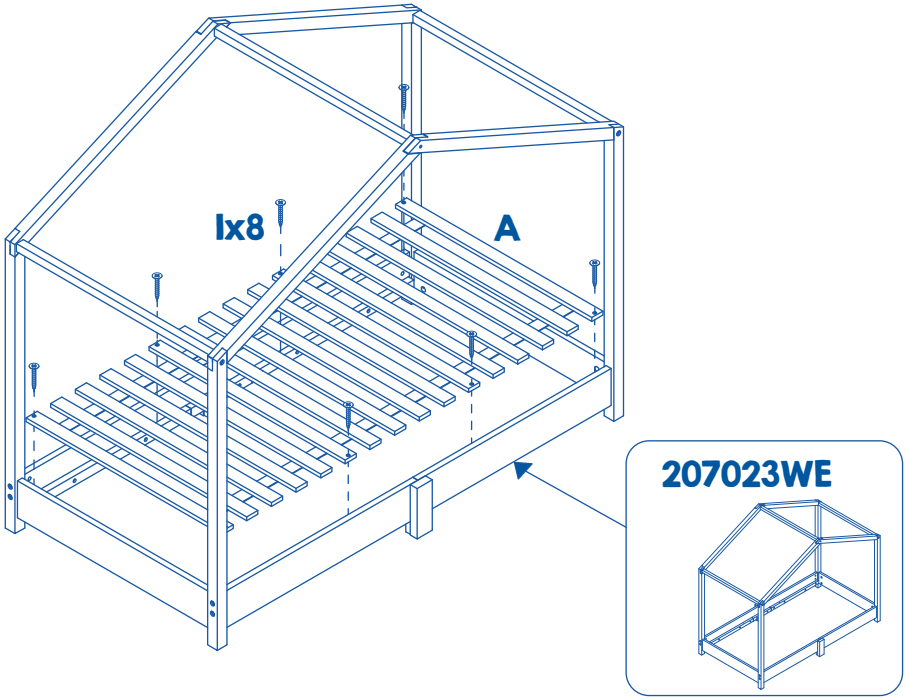

A

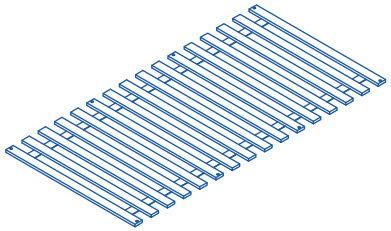

1x

I

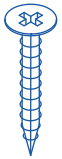

8x

4x25mm