LUMO

LUMO i-Size - Kindersitz

MONTAGEANLEITUNG

LUMO i-Size - Child seat

INSTRUCTION MANUAL

LUMO i-Size - Siège enfant

MANUEL D'INSTRUCTIONS

LUMO i-Size - Kinderzitje

GEBRUIKSAANWIJZING

DE

EN

FR

NL

WICHTIG:
FÜR SPÄTEREN GEBRAUCH AUFBEWAHREN.
SORGFÄLTIG LESEN.

IMPORTANT :
KEEP FOR FUTURE REFERENCE.
READ CAREFULLY.

BabyGo Baby Products GmbH
Am Bahndamm 1-3
33378 Rheda-Wiedenbrück
Germany

0049-5242-4188681
info@babygo.eu // www.babygo.eu

babyGO

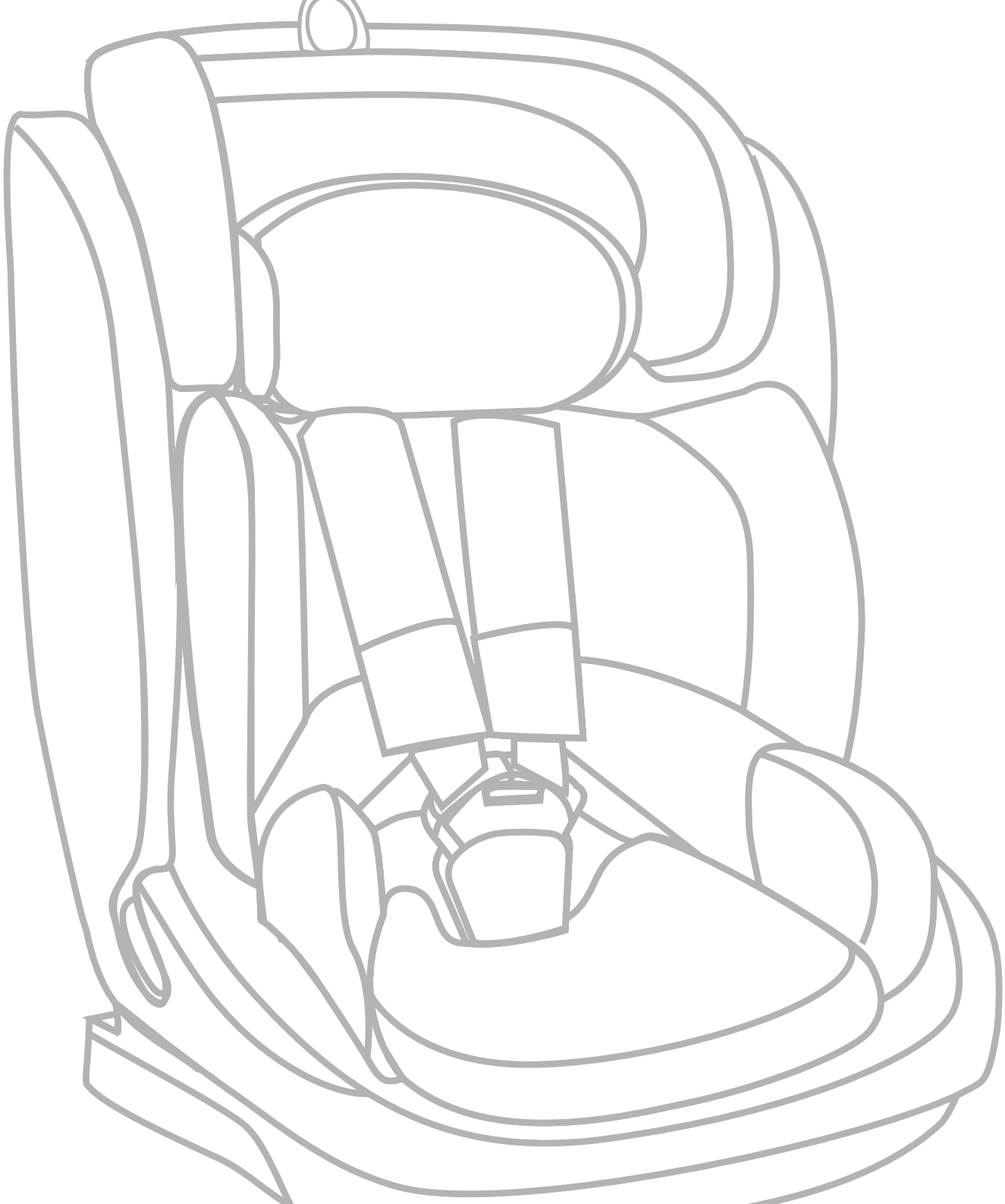

LUMO

Seite 04 - 17
DEUTSCH

Page 18 - 31
ENGLISH

Page 32 - 45
FRANCE

Pagina 46 - 59
NEDERLANDS

babyGO

babyGO

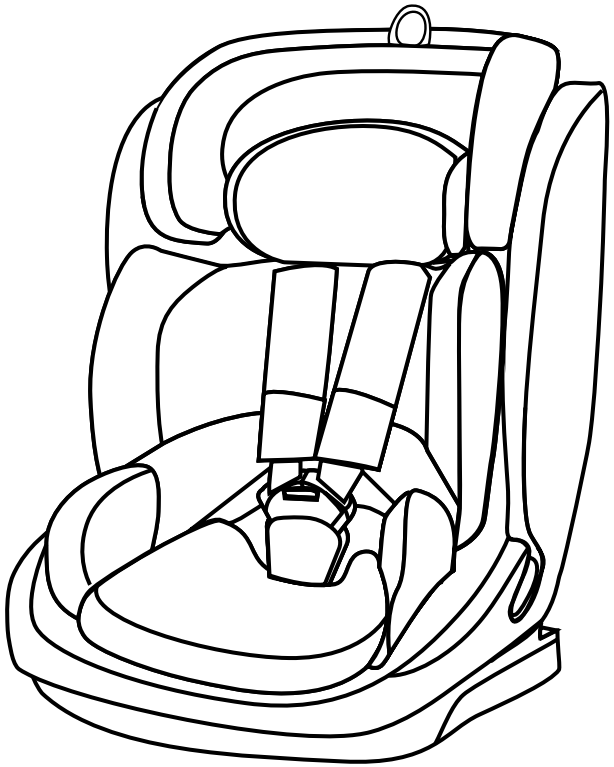

DE BEDIENUNGSANLEITUNG

Liebe Eltern:
Vielen Dank für den Kauf dieses Kindersitzes.
Bitte lesen und versinnerlichen Sie diese Anleitung vor dem Gebrauch des Kindersitzes.

WARNUNG! Lesen Sie Sie Anleitung vor dem Gebrauch sorgfältig durch und bewahren Sie sie für ein zukünftiges Nachschlagen gut auf.

WICHTIG

SORGFÄLTIG DURCHLESEN UND DIESE BEDIENUNGSANLEITUNG FÜR EIN ZUKÜNFTIGES NACHSCHLAGEN AUFBEWAHREN!

- Lesen Sie diese Gebrauchsanleitung sorgfältig.
- Die korrekte Montage des Kindersitzes mit dem 3-Punkt-Gurt ist von entscheidender Bedeutung für die Sicherheit Ihres Kindes.
- Für die zukünftige Verwendung des Sitzes ist es wichtig, dass Sie die Gebrauchsanleitung sorgfältig aufbewahren. An der Seite der Basis gibt es eine Tasche, in der die Anleitung zusammen mit der Kinder-rückhalteeinrichtung aufbewahrt werden kann.
- Lassen Sie Ihr Kind niemals unbeaufsichtigt im Auto zurück.
- Verwenden Sie keinen Kindersicherheitssitz auf einem Fahrzeugsitz, der mit einem Front-Airbag ausgestattet ist. Dies kann gefährlich sein. Dies gilt nicht für sogenannte Seitenairbags.

WARNUNG

- Bitte lesen Sie vor der Verwendung dieses Produkts die Gebrauchsanleitung sorgfältig durch. Unsachgemäße Nutzung kann die Sicherheit beeinträchtigen.
- Verwenden Sie den Sitz nur auf einem nach vorne gerichteten Sitzplatz, der mit einem 3-Punkt-Gurt gemäß ECE R16 oder einem gleichwertigen Standard ausgestattet ist.
- Die Montage auf dem Rücksitz wird empfohlen, um die Sicherheit zu erhöhen.
- Der Sitz entspricht den europäischen Sicherheitsstandards und ist für Kinder von 76-150 cm geeignet, wenn der 3-Punkt-Gurt verwendet wird.
- Ersetzen Sie den Sitz nach einem Unfall, da verborgene Schäden die Sicherheit beeinträchtigen können.
- Die Sicherheitsgarantie gilt nur bei Nutzung durch den Erstkäufer. Vermeiden Sie den Kauf gebrauchter Sitze, da deren Historie unbekannt ist.
- Verwenden Sie immer die mitgelieferten Gurtpolster, um die Sicherheit zu gewährleisten.
- Sichern Sie Gepäck und andere Gegenstände im Fahrzeug, um Verletzungsgefahren bei Unfällen zu minimieren.
- Ein Nutzungsende nach 5 Jahren wird empfohlen, um sicherheitsmindernde Alterserscheinungen auszuschließen.
- Vermeiden Sie das Schmieren beweglicher Teile des Sitzes, da dies die Funktionalität beeinträchtigen kann.
- Nutzen Sie ausschließlich Originalbezüge, da diese zur Sicherheit des Sitzes beitragen.
- Der Sitz muss auch bei Nichtgebrauch gesichert sein, um Verletzungen bei abrupten Stopps zu verhindern.
- Vermeiden Sie Beschädigungen durch Einklemmen in Türen, unter Gepäck oder verstellbaren Sitzen.
- Modifikationen am Produkt sind untersagt und können die Sicherheit beeinträchtigen.
- Schützen Sie den Sitz bei starker Sonneneinstrahlung, um hitzebedingte Schäden zu vermeiden.
- Entfernen Sie nicht das Logo, um Schäden am Bezug zu verhindern.
- Verwenden Sie den Sitz konsequent, auch bei kurzen Fahrten.
- Überprüfen Sie die Kompatibilität des Sitzes mit Ihrem Fahrzeug vor dem Kauf.
- Planen Sie Pausen bei langen Fahrten ein, um Ihrem Kind Erholung zu ermöglichen.
- Geben Sie als Fahrer ein gutes Beispiel, indem Sie sich immer anschnallen.
- Weisen Sie Kinder an, die Gurtschnalle nicht als Spielzeug zu verwenden.
- Lassen Sie Ihr Kind nie unbeaufsichtigt im Kindersitz.
- Stellen Sie sicher, dass alle Fahrzeuginsassen angeschnallt sind und Rückenlehnen verriegelt sind.
- Sichern Sie alle schweren oder scharfkantigen Gegenstände im Fahrzeug.
- Schützen Sie empfindliche Fahrzeugsitzbezüge durch eine zusätzliche Unterlage unter dem Kindersitz.
- Beachten Sie die zusätzlichen Anweisungen, die spezifisch zum Schutz des Kindes beitragen, wie das sichere Anlegen des Gurtsystems und die Vermeidung des Zurücklassens des Kindes auf erhöhten Oberflächen oder in der Sonne.

ZERTIFIZIERUNG

Bitte lesen Sie zuerst das Handbuch des Autos und überprüfen Sie, ob der Autositz mit ISOFIX-Befestigungspunkten ausgestattet ist. Überprüfen Sie auch die Größe der empfohlenen ISOFIX-Befestigungseinschränkungen für das System, um sicherzustellen, ob sie mit der Größe unserer ISOFIX-Befestigung kompatibel sind.

WARNUNG! Nur geeignet, wenn die zugelassenen Fahrzeuge mit 3-Punkt-Sicherheitsgurten ausgestattet sind, die gemäß UN/ECE-Regelung Nr. 16 oder anderen gleichwertigen Standards zugelassen sind.

Richtung	Gruppe	Installationsmethode	Typ
Vorwärtsgerichtet	76-105 cm	3-Punkt-Autogurt	Gurtbefestigt
Vorwärtsgerichtet	100-150 cm	3-Punkt-Autogurt	i-Size

Hier sind die Installationspositionen zur Orientierung.

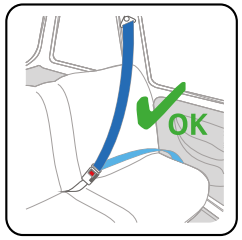

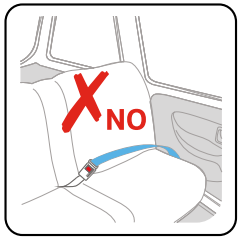

- Nach vorn gerichtet
- Nach hinten gerichtet
- Zwei-Punkt-Gurt
- Drei-Punkt-Gurt
- Beifahrersitz vorn
- Rücksitze

WARNUNG! Falls Sie Ihr Kind nur mit einem Zwei-Punkt-Gurt im Fahrzeug sichern, kann es schwer oder sogar tödlich verletzt werden. Verwenden Sie den Sitz nicht mit einem Zwei-Punkt-Gurt.

- Installieren Sie den Kindersitz nicht auf dem vorderen Beifahrersitz, sofern dieser über einen Airbag verfügt, da das Kind beim Platzen des Airbags schwer oder sogar tödlich verletzt werden könnte. Installieren Sie den Kindersitz auf der Rückbank des Autos.
- Installieren Sie den Kindersitz nicht auf Sitzen, die nach hinten oder zur Seite gerichtet sind.
- Beachten Sie bei der Installation folgende Abbildung.

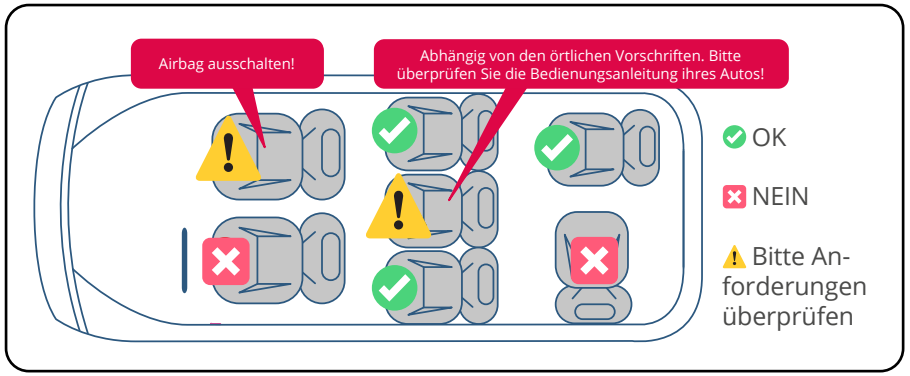

PLATZIEREN SIE KEIN rückwärtsgerichtetes Kindersitz auf dem Beifahrersitz mit Airbag. WICHTIG - Verwenden Sie nicht vorwärtsgerichtet, bevor das Kind ein Alter von 15 Monaten erreicht hat. Es besteht LEBENSGEFAHR oder SCHWERE VERLETZUNGEN können auftreten.

WARTUNG

Waschanleitung
Die Bezüge sind waschmaschinengeeignet. Waschen Sie die Bezüge mit warmem Wasser und einem neutralen Reinigungsmittel.

Hinweis: Um die Sicherheit zu gewährleisten, dürfen die Gurte und die Schulterpolster nicht entfernt und gewaschen werden. Falls diese Teile schmutzig sind, reinigen Sie diese per Hand mit warmem Wasser oder einem neutralen Reinigungsmittel und lassen Sie die Teile über der Leine trocknen. Oder lassen Sie diese Komponenten vom Kundendienst ersetzen.

GARANTIE

Die Garantiezeit beginnt ab dem Kaufdatum und gilt für einen Zeitraum von 12 Monaten. Die Garantie gilt nur für den ursprünglichen Besitzer und ist nicht übertragbar. Die Garantie gilt nur für Produkte, die nicht vom Benutzer angepasst wurden.
Im Falle von Mängeln ist der Besitzer verpflichtet, das Produkt an den Händler zurückzugeben. Falls der Händler das Problem nicht lösen kann, muss das Produkt zusammen mit einer klaren Beschreibung der Beschwerde und einem validierten Kaufbeleg an den Hersteller zurückgesandt werden. Ein Austausch oder eine Rückgabe kann nicht verlangt werden. Reparaturen stellen keine Verlängerung der Garantiefrist dar. Der Hersteller haftet nicht für Schäden, die über die auf den gelieferten Produkten angegebenen hinausgehen.

Es wird keine Garantie gewährt, wenn:
- Das Produkt nicht zusammen mit dem validierten Kaufbeleg an den Hersteller geliefert wird.
- Mängel durch unsachgemäßen Gebrauch oder Wartung entstehen, die von der in der Bedienungsanleitung angegebenen abweichen.
- Reparaturen von Dritten durchgeführt werden.
- Mängel durch Vernachlässigung verursacht werden.
- Beschädigung oder Entfernung einer Seriennummer festgestellt wird.
- Wenn normaler Verschleiß auftritt, der bei der täglichen Nutzung zu erwarten ist.
- Die angegebenen Garantiebedingungen nicht erfüllt wurden.

WASCHANLEITUNG

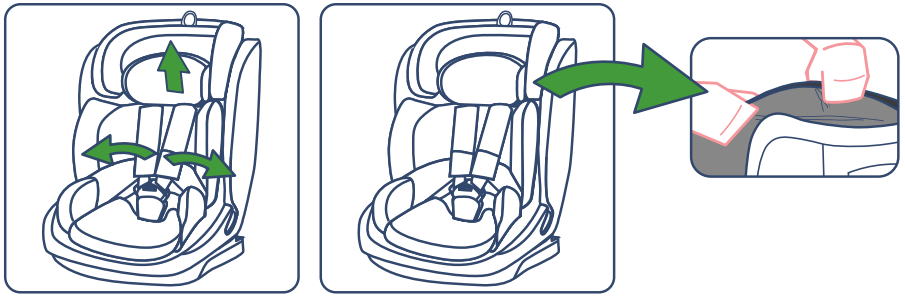

Stelle die Kopfstütze auf die höchste Position ein und nimm das bequeme Kissen weg. Löse dann die Schnalle, um das Brustpolster zu entfernen.

Entferne die Kopfstützenabdeckung und den Sitzbezug vorsichtig.

TEILEÜBERSICHT

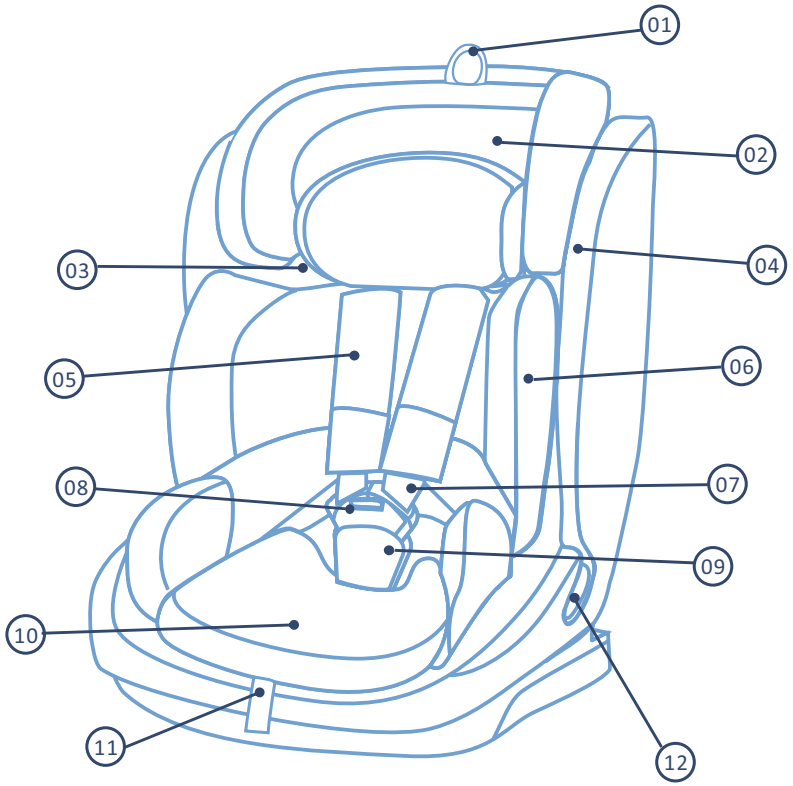

1. Verstellschalter für die Kopfstütze
2. Kopfstütze
3. Gurtführung für Schultergurte
4. Rückenlehne
5. Brustpolster
6. Bequemes Kissen (Geeignet für 76-87 cm)
7. Schultergurt
8. Schnalle
9. Schrittgurt
10. Versteller
11. Gurtversteller
12. Gurtführung für Beckengurt

INSTALLATION

EINSTELLUNG DER SCHULTERGURTHÖHE

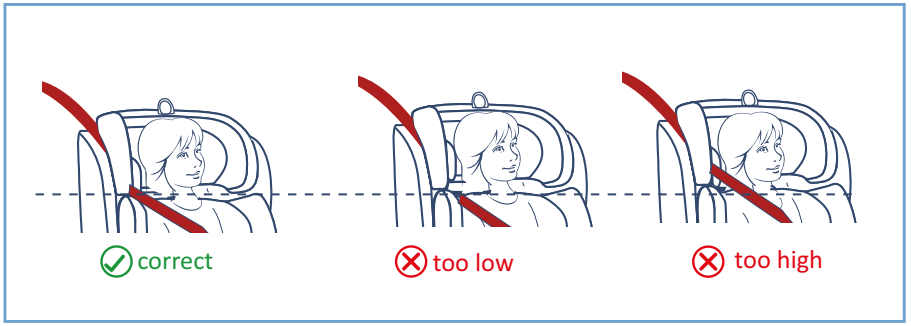

Überprüfen Sie, ob die Schultergurte auf die richtige Höhe für Ihr Kind eingestellt sind. Die Schultergurte sollten in die Gurtschlitze eingeführt werden, die sich auf Schulterhöhe oder knapp darüber befinden.

EINSTELLUNG DER KOPFSTÜTZENHÖHE

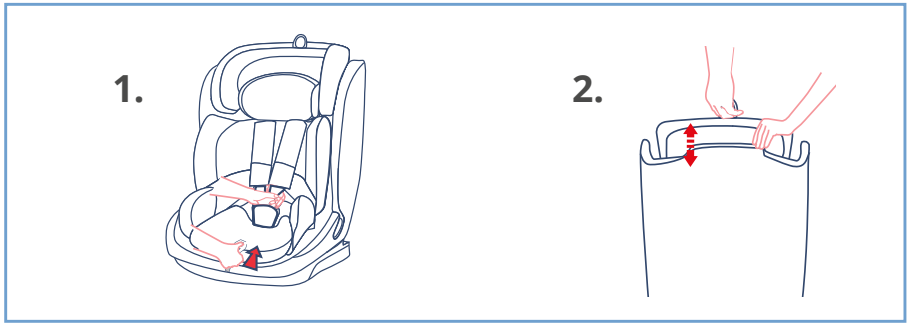

1. Lockern Sie das Gurtsystem. Drücken Sie den Verstellknopf, um das Gurtsystem mit einer Hand zu lösen, und ziehen Sie mit der anderen Hand die Schultergurte nach außen.

2. Ziehen Sie den Kopfstützenschalter nach oben und unten, um die Höhe des Gurtsystems und der Kopfstütze entsprechend der Größe des Kindes anzupassen.

VORWÄRTSGERICHTETE INSTALLATION (76-105 CM)

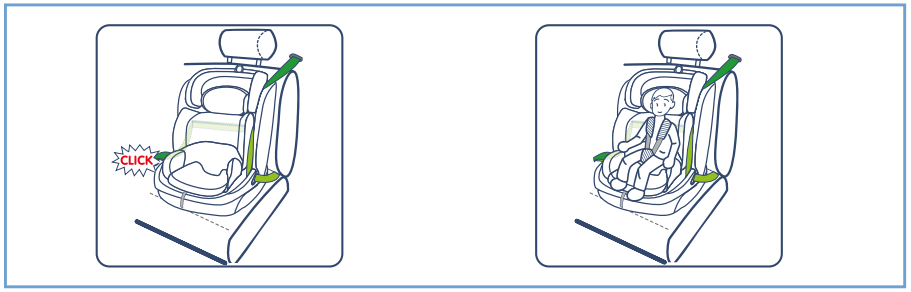

Drehen Sie den Kindersitz leicht vom Fahrzeugsitz weg. Nehmen Sie etwa 80 cm des diagonal verlaufenden Sicherheitsgurtes und des Beckengurtes zusammen. Führen Sie sowohl den diagonalen als auch den Beckengurt durch die Gurtschlaufen an der Sitzschale und schnallen Sie den Gurt an. Sie werden ein hörbares KLICKEN hören! Entfernen Sie den gesamten Spielraum des Gurtes zum Aufroller.

Sichern Sie Ihr Kind mit dem 5-Punkt-Gurt.

Achtung! Stellen Sie sicher, dass der Fahrzeugsicherheitsgurt nicht verdreht ist und der Kindersitz fest sitzt. Wenn dies nicht der Fall ist, ziehen Sie den Fahrzeugsicherheitsgurt erneut fest.

VORWÄRTSGERICHTETE INSTALLATION (100-150 CM)

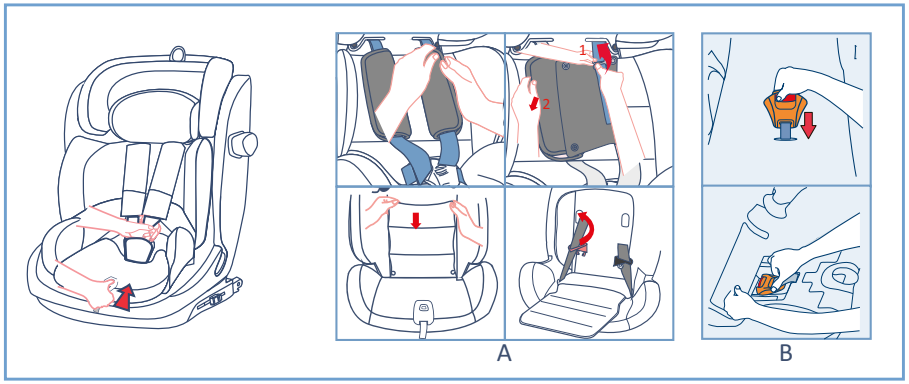

1. Öffnen Sie das Schulterpolster. Zerlegen Sie das Metallschild. Entfernen Sie den Stoffbezug der Rückenlehne. Verstecken Sie die Gurtschlossschnalle in der versteckten Schlitzposition.

2. Um den 5-Punkt-Sicherheitsgurt zu verstauen, muss er zuerst vollständig gelockert werden. Drücken Sie den roten Entriegelungsknopf und lösen Sie den Gurt. Heben Sie die Abdeckung unter dem Kissen an und verstauen Sie die Gurtschlossteile im Fach.

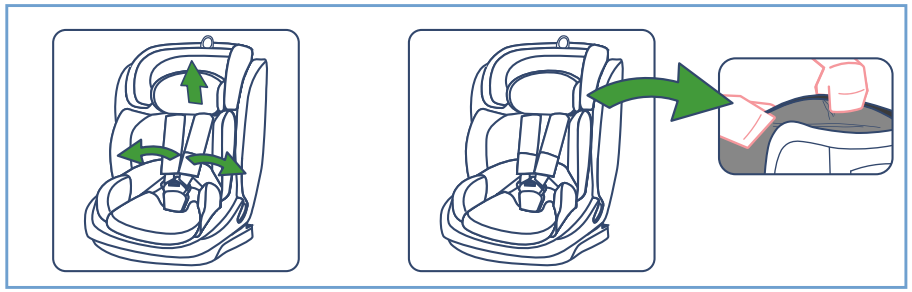

Das Kind sichern
Setzen Sie das Kind in den Kindersitz und folgen Sie den Anweisungen.
Verwenden Sie den Verstellschalter für die Kopfstütze, um die Höhe der Kopfstütze entsprechend der Größe des Kindes anzupassen. Die Schultergurte sollten auf Höhe der Schultern des Kindes oder knapp darüber liegen.
Befestigen Sie den Autosicherheitsgurt und stellen Sie sicher, dass er fest genug sitzt.

VERWENDUNG DER SCHNALLE

Verriegelungsmethode:
Richten Sie die linken und rechten Gurtschlossteile aneinander aus und stecken Sie sie in die Schnalle, bis Sie ein „Klicken“ hören.

Entriegelungsmethode:
Drücken Sie den roten Knopf der Schnalle nach unten, die beiden Metallteile werden herausspringen.

DEN GURT EINSTELLEN

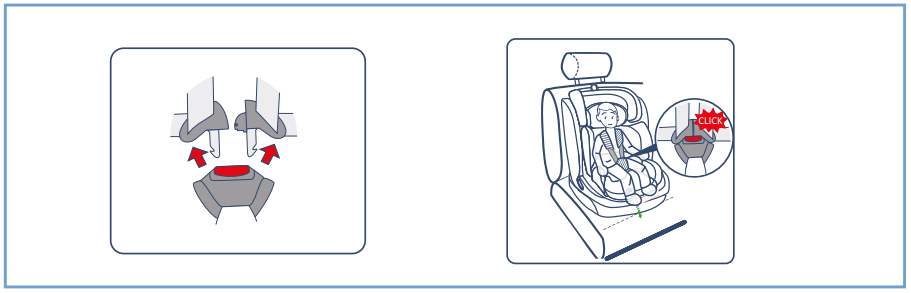

Schultergurt lockern:
Drücken Sie den Verstellknopf unter der Abdeckung und ziehen Sie gleichzeitig beide Schultergurte nach vorne.

Gurt straffen:
Ziehen Sie am Verstellgurt, bis der Gurt vollständig gestrafft ist.

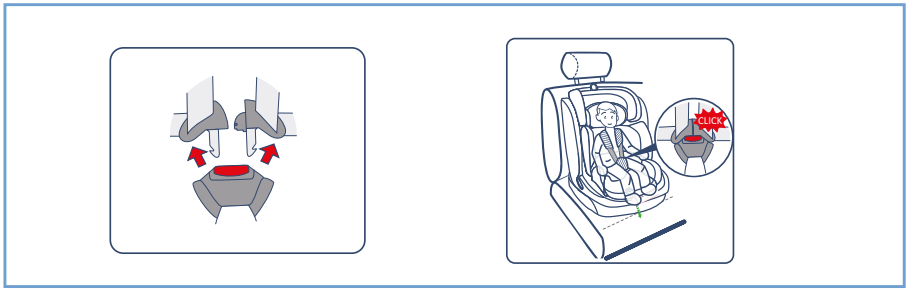

Lösen Sie die Schnalle:
Setzen Sie das Kind in den Kindersitz, richten Sie die linken und rechten Gurtschlossteile aneinander aus und stecken Sie sie in die Schnalle, bis Sie ein „Klicken“ hören.

babyGO

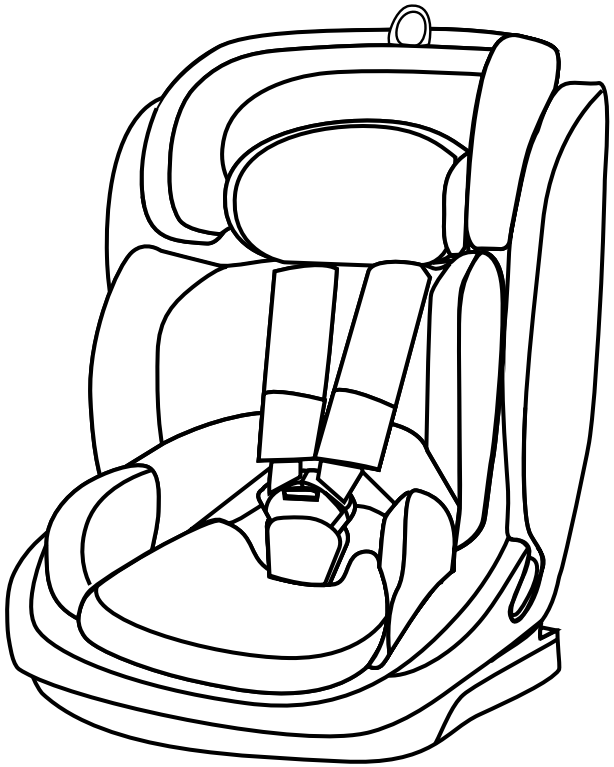

EN INSTRUCTION MANUAL

Dear Parents:
Thank you for purchasing the child seat.
Please read and follow all instructions before using the child seat.

WARNING! Read the Instruction carefully before use and keep them for future reference.

WARNING

READ CAREFULLY AND READ CAREFULLY AND KEEP THESE INSTRUCTIONS FOR FUTURE REFERENCE

- Please read this instruction manual carefully.
- The correct installation of the child seat using the 3-point belt is crucial for your child's safety.
- For future use of the seat, it is important to keep this manual in a safe place. There is a pocket on the side of the base where the manual can be stored along with the child restraint system.
- Never leave your child unattended in the car.
- Do not use a child safety seat on a vehicle seat that is equipped with a front airbag. This can be dangerous. This does not apply to so-called side airbags.

WARNING

- Please read this instruction manual carefully before using this product. Improper use can compromise safety.
- Use the seat only on a forward-facing seat equipped with a 3-point belt according to ECE R16 or an equivalent standard.
- It is recommended to install the seat in the rear seat to enhance safety.
- The seat meets European safety standards and is suitable for children from 76-150 cm when using the 3-point belt.
- Replace the seat after an accident, as hidden damage can compromise safety.
- The safety guarantee applies only to use by the original purchaser. Avoid buying used seats, as their history is unknown.
- Always use the provided harness pads to ensure safety.
- Secure luggage and other items in the vehicle to minimize injury risks in accidents.
- A usage end after 5 years is recommended to exclude age-related safety impairments.
- Avoid lubricating moving parts of the seat, as this can impair functionality.
- Use only original covers, as they contribute to the seat's safety.
- The seat must be secured even when not in use to prevent injuries during sudden stops.
- Avoid damage by not pinching the seat in doors, under luggage, or adjustable seats.
- Modifications to the product are prohibited and can impair safety.
- Protect the seat from strong sunlight to avoid heat-related damage.
- Do not remove the logo to prevent damage to the cover.
- Use the seat consistently, even for short trips.
- Check the compatibility of the seat with your vehicle before purchase.
- Plan breaks during long trips to allow your child to rest.
- As a driver, set a good example by always wearing your seatbelt.
- Instruct children not to use the buckle as a toy.
- Never leave your child unattended in the car seat.
- Ensure all vehicle occupants are buckled up and seatbacks are locked.
- Secure all heavy or sharp objects in the vehicle.
- Protect sensitive vehicle seat covers by using an additional mat under the child seat.
- Follow additional instructions specific to protecting the child, such as securely fastening the harness system and avoiding leaving the child on elevated surfaces or in the sun.

CERTIFICATION

Read the car manual rst and check whether the car seat is equipped with ISOFIX attachment fixed anchor points, and check the size of recommended ISOFIX attachment constraints on the system if it is matched our ISOFIX attachment size.

WARNING! Only suitable when the approved vehicles are equipped with 3-point safety belts approved according to UN/ECE Regulation No. 16 or other equivalent standards.

DIRECTION	GROUP	INSTALLATION METHOD	TYPE
Forward facing	76-105cm	3 point car belt	Belted
Forward facing	100-150cm	3 point car belt	i-Size

Here is the positions of installation for your reference

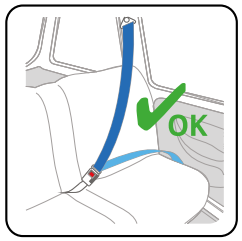

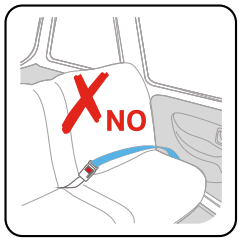

- ✔ Forward facing
- ✔ Rear facing
- ✘ Two points seat belts
- ✔ Three points seats belts
- ✘ Front passenger seat
- ✔ The rear vehicle seats

WARNING! If your child is secured in the vehicle seat with only a 2 point belts, he or she could sustain serious injuries possibly resulting in death. Never use in connection with a 2 point belts.

- Do not fasten the child seat on the front passenger seat with validated airbag as it will casue death or serious injury if airbag exploded. Please always secure the child seat on the rear seats.
- Do not fasten the child seat on the rear facing or lateral vehicle seats. Please refer to the following graphic when you install your child seat

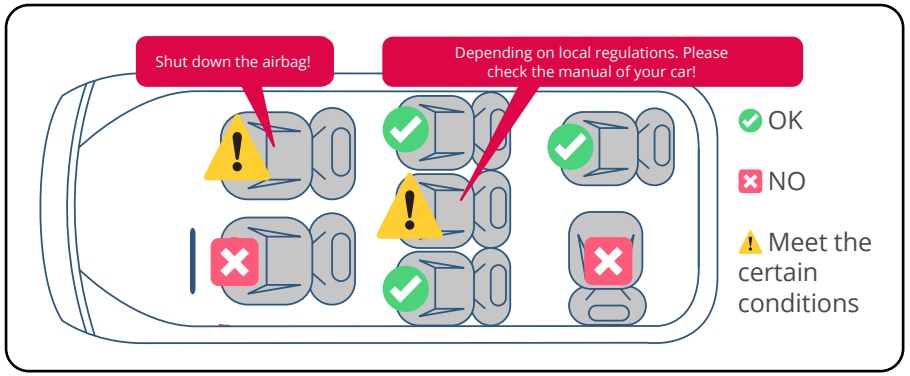

DO NOT place rear-facing child seat on front seat with airbag. IMPORTANT-DO NOT use forward facing before the child's age exceeds 15 months.
DEATH OR SERIOUS INJURY can occur.

MAINTENANCE

WASHING INSTRUCTIONS
The covers are machine washable. Wash the covers with warm water and a neutral detergent.

Note: To ensure safety, do not remove or wash the straps and shoulder pads. If these parts become dirty, clean them by hand with warm water or a neutral detergent and allow them to air dry. Alternatively, have these components replaced by customer service.

WARRANTY

The warranty period starts from the date of purchase and is valid for a period of 12 months. The warranty is only applicable to the original owner and is not transferable. The warranty is only applicable to products that have not been adapted by the user.
In the case of any defects, the owner is required to return the product to the retailer. If the retailer can not solve the problem, he must return the product, complete with a clear description of the complaint and a validated purchase receipt to the manufacturer. Exchanger or return can not be demanded. Repairs do not constitute an extension to the warranty term. The manufacturer is not liab e for any damages other than those on products supplied.

No warranty is given if:
- The product is not supplied complete with the validated purchase receipt to the manufacturer.
- Defects are caused by misuse or maintenance which differ from that indicated in the instruction manual.
- Repairs are carried out by third parties.
- Defects are caused by neglect.
- Damage or removal of any serial number is found.
- If there is normal wear and tear which may be expected from everyday use.
- The stated warranty terms and conditions have not been satisfied.

WASHING INSTRUCTIONS

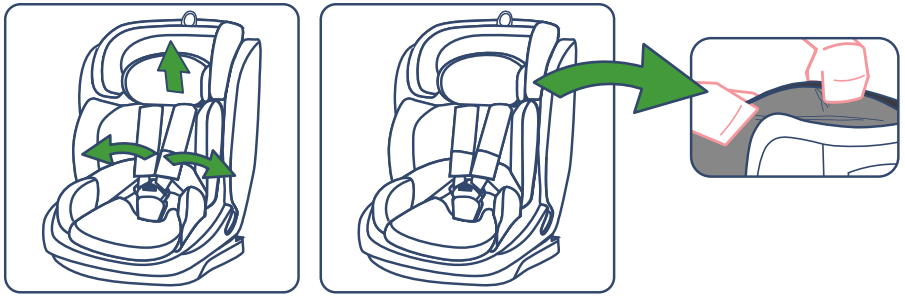

Set the headrest to the highest position and remove the comfortable cushion.
Then release the buckle to remove the chest pad.

Carefully remove the headrest cover and the seat cover.

PARTS OVERVIEW

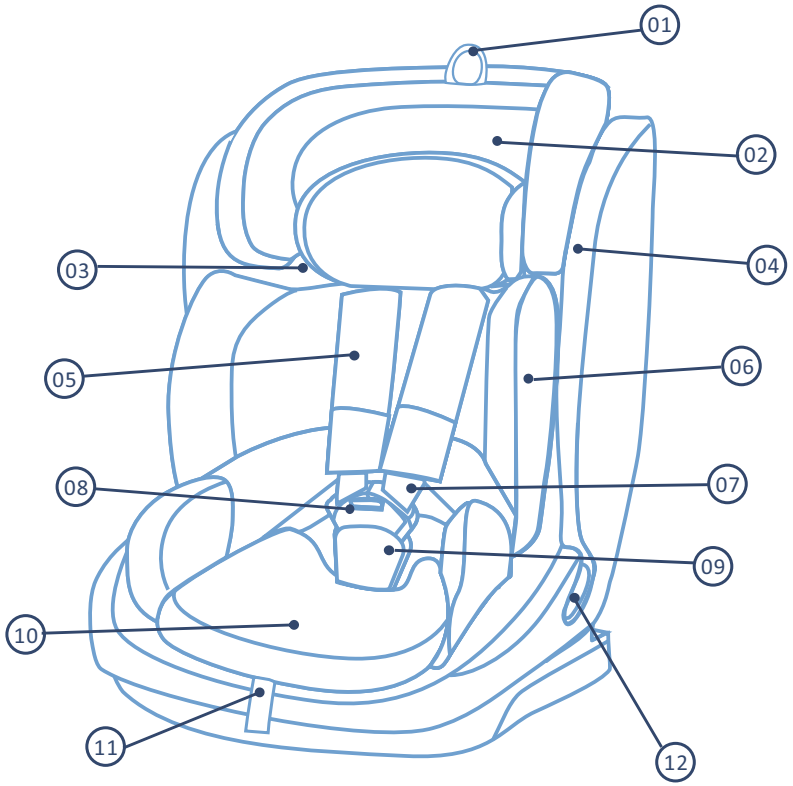

1. Adjustment switch for the headrest
2. Headrest
3. Shoulder strap belt guide
4. Backrest
5. Chest pad
6. Comfortable cushion (Suitable for 76-87 cm)
7. Shoulder strap
8. Buckle
9. Crotch strap
10. Adjuster
11. Harness adjuster strap
12. Lap belt guide

INSTALLATION

ADJUSTING THE SHOULDER BELT HEIGHT

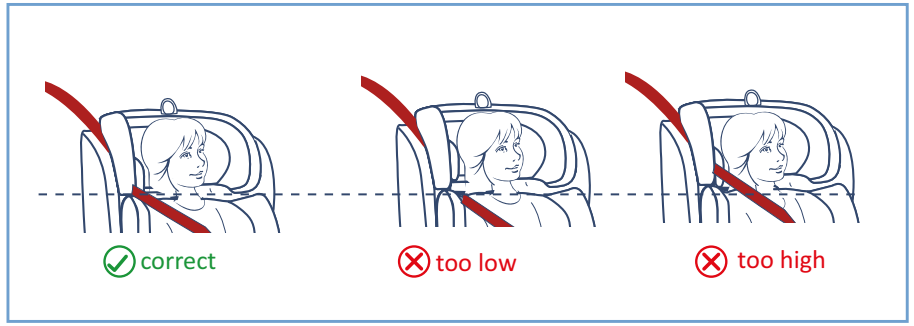

Check whether the shoulder belts are set at the right height for your child. The shoulder belts should be fed into the belt slots that are at shoulder height or just above.

ADJUSTING THE HEADREST HEIGHT

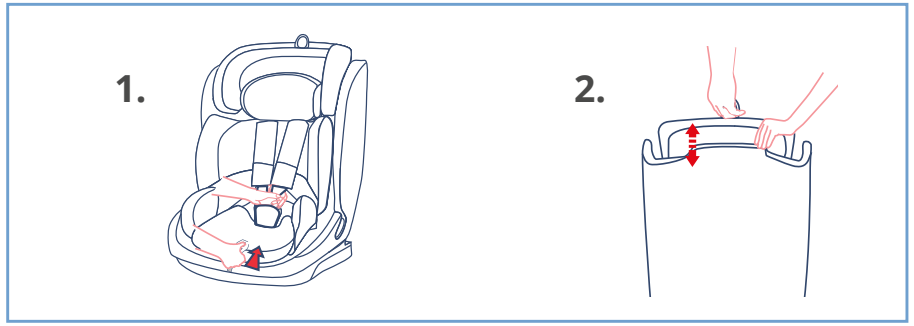

1. Loosen the harness system. Press the adjuster button to release the harness with one hand, and pull the shoulder straps outward with the other hand.

2. Pull the headrest switch up and down to adjust the height of the harness and headrest according to the child's size.

FORWARD-FACING INSTALLATION (76-105 CM)

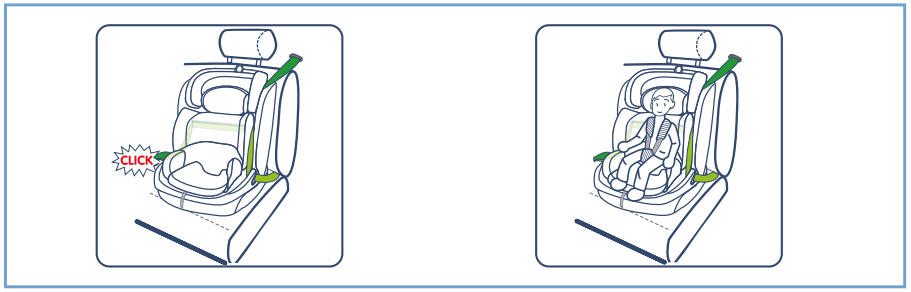

Turn the child seat slightly away from the vehicle seat. Gather about 80 cm of the diagonal seat belt and the lap belt. Guide both the diagonal and lap belt sections through the belt loops on the seat shell and buckle up. You will hear an audible CLICK! Remove all slack from the belts to the retractor.

Secure your child with the 5-point harness.

Caution! Make sure that the vehicle seat belt is not twisted and that the child seat is securely fastened. If it is not, tighten the vehicle seat belt again.

FORWARD-FACING INSTALLATION (100-150 CM)

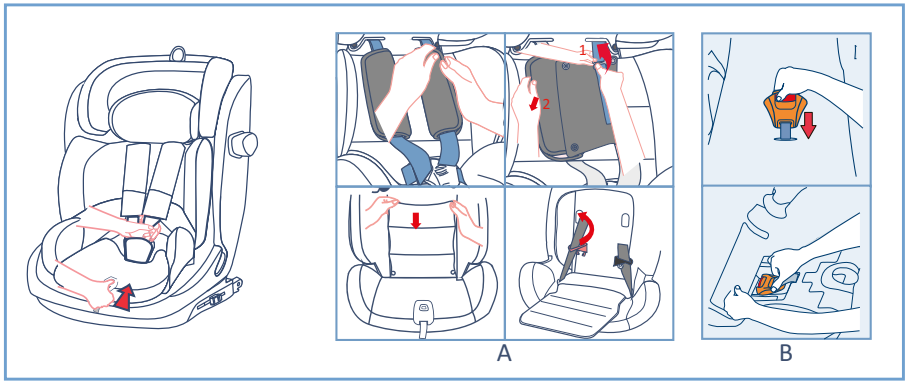

1. Open the shoulder pad. Disassemble the metal shield. Remove the fabric cover of the backrest. Hide the buckle tongue in the hidden slot position.

2. To store the 5-point harness, it must first be fully loosened. Press the red release button and undo the harness. Lift the cover under the cushion and store the buckle parts in the compartment.

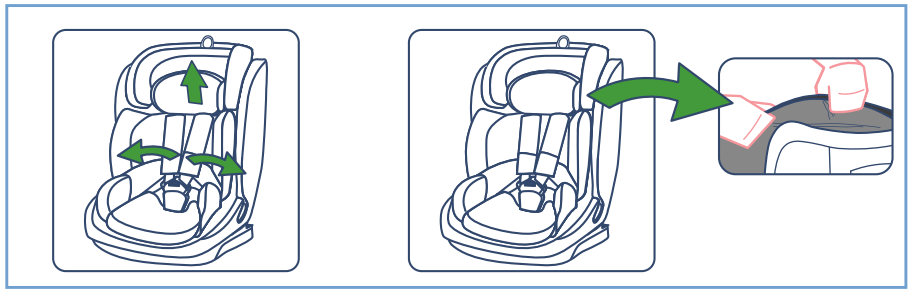

Securing the child
Place the child in the car seat and follow the instructions.
Use the headrest adjustment switch to set the headrest height according to the child's size. The shoulder straps should be at or just above the child's shoulders.
Fasten the car seat belt and ensure it is tight enough.

USING THE BUCKLE

Locking method:
Align the left and right buckle tongues together and insert them into the buckle until you hear a „click“.

Unlocking method:
Press the red button on the buckle downwards, and the two metal sections will pop out.

ADJUSTING THE HARNESS

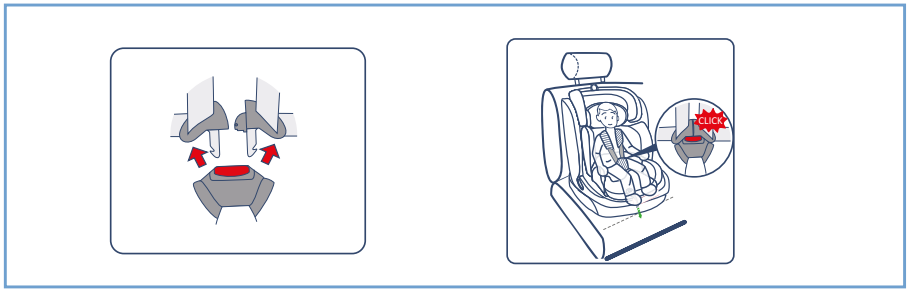

Loosening the shoulder harness:
Press the adjuster button under the cover and simultaneously pull both shoulder straps forward.

Tightening the harness:
Pull the adjuster strap until the harness is fully tightened.

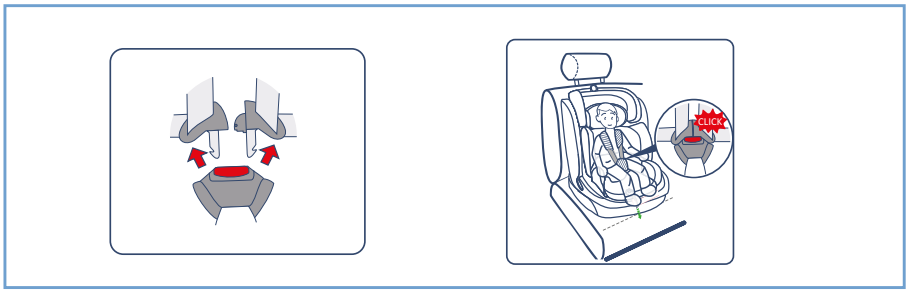

Release the buckle:
Place the child in the car seat, align the left and right buckle tongues together, and insert them into the buckle until you hear a „click“.

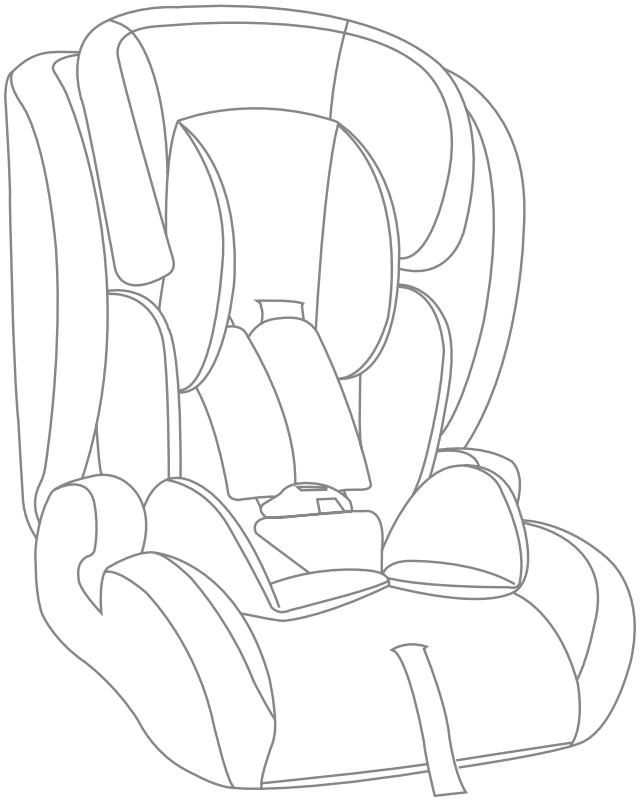

FR MODE D'EMPLOI

Chers parents :
Nous vous remercions d'avoir acheté ce siège enfant.
Veuillez lire et suivre toutes les instructions avant d'utiliser le siège enfant.

AVERTISSEMENT ! Lisez attentivement les instructions avant toute utilisation et conservez-les pour référence future.

ATTENTION

LISEZ ATTENTIVEMENT ET LISEZ SOIGNEUSEMENT ET CONSERVEZ CES INSTRUCTIONS POUR RÉFÉRENCE ULTÉRIEURE

- Veuillez lire attentivement ce manuel d'instructions.
- La bonne installation du siège enfant avec la ceinture de sécurité à 3 points est cruciale pour la sécurité de votre enfant.
- Pour une utilisation future du siège, il est important de conserver ce manuel dans un endroit sûr. Il y a une poche sur le côté de la base où le manuel peut être rangé avec le système de retenue pour enfants.
- Ne laissez jamais votre enfant sans surveillance dans la voiture.
- N'utilisez pas de siège de sécurité pour enfants sur un siège de véhicule équipé d'un airbag frontal. Cela peut être dangereux. Cela ne s'applique pas aux airbags latéraux.

WARNING

- Veuillez lire attentivement ce manuel d'instructions avant d'utiliser ce produit. Une utilisation incorrecte peut compromettre la sécurité.
- Utilisez le siège uniquement sur un siège face à la route équipé d'une ceinture à 3 points conforme à la norme ECE R16 ou à une norme équivalente.
- Il est recommandé d'installer le siège à l'arrière pour améliorer la sécurité.
- Le siège répond aux normes de sécurité européennes et convient aux enfants de 76 à 150 cm lors de l'utilisation de la ceinture à 3 points.
- Remplacez le siège après un accident, car des dommages cachés peuvent compromettre la sécurité.
- La garantie de sécurité s'applique uniquement à l'utilisation par l'acheteur d'origine. Évitez d'acheter des sièges d'occasion, car leur historique est inconnu.
- Utilisez toujours les coussinets de harnais fournis pour assurer la sécurité.
- Fixez les bagages et autres objets dans le véhicule pour minimiser les risques de blessures en cas d'accident.
- Il est recommandé de cesser l'utilisation après 5 ans pour éviter les altérations liées à l'âge.
- Évitez de lubrifier les parties mobiles du siège, car cela peut nuire à son fonctionnement.
- Utilisez uniquement les housses d'origine, car elles contribuent à la sécurité du siège.
- Le siège doit être sécurisé même lorsqu'il n'est pas utilisé pour éviter les blessures lors des arrêts brusques.
- Évitez d'endommager le siège en le coinçant dans les portes, sous les bagages ou les sièges réglables.
- Les modifications du produit sont interdites et peuvent compromettre la sécurité.
- Protégez le siège des fortes expositions au soleil pour éviter les dommages causés par la chaleur.
- Ne retirez pas le logo pour éviter d'endommager la housse.
- Utilisez le siège systématiquement, même pour les trajets courts.
- Vérifiez la compatibilité du siège avec votre véhicule avant l'achat.
- Prévoir des pauses pendant les longs trajets pour permettre à votre enfant de se reposer.
- En tant que conducteur, donnez l'exemple en portant toujours votre ceinture de sécurité.
- Instruisez les enfants de ne pas utiliser la boucle comme jouet.
- Ne laissez jamais votre enfant sans surveillance dans le siège auto.
- Assurez-vous que tous les occupants du véhicule sont attachés et que les dossiers des sièges sont verrouillés.
- Fixez tous les objets lourds ou tranchants dans le véhicule.
- Protégez les housses de siège de véhicule sensibles en utilisant un tapis supplémentaire sous le siège enfant.
- Suivez les instructions supplémentaires spécifiques à la protection de l'enfant, telles que le serrage sécuritaire du système de harnais et l'évitement de laisser l'enfant sur des surfaces élevées ou au soleil.

CERTIFICATION

Veuillez d'abord consulter le manuel de votre voiture et vérifier si le siège de voiture est équipé de points d'ancrage ISOFIX.
Vérifiez également les restrictions de taille recommandées pour le système de fixation ISOFIX afin de vous assurer qu'elles sont compatibles avec la taille de notre système de fixation ISOFIX.

ATTENTION ! Convient uniquement lorsque les véhicules approuvés sont équipés de ceintures de sécurité à 3 points approuvées selon la réglementation UN/ECE n° 16 ou d'autres normes équivalentes.

DIRECTION	GROUPE	MÉTHODE D'INSTALLATION	TYPE
Face à la route	76-105 cm	Ceinture de sécurité à 3 points	Ceinturé
Face à la route	100-150 cm	Ceinture de sécurité à 3 points	i-Size

Voici les positions d'installation en fonction de l'orientation :

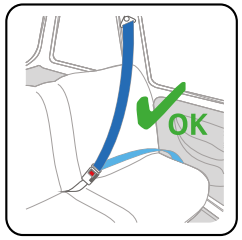

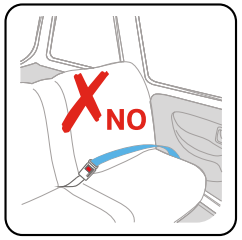

- ✔ Position vers l'avant
- ✔ Position vers l'arrière
- ✘ Ceinture à deux points
- ✔ Ceinture à trois points
- ✘ Beifahrersitz vorn
- ✔ Rücksitze

AVERTISSEMENT ! Si vous attachez votre enfant uniquement avec une ceinture à deux points dans le véhicule, il peut être gravement blessé, voire tué. N'utilisez pas le siège avec une ceinture à deux points.

- N'installez pas le siège enfant sur le siège avant du passager si celui-ci est équipé d'un airbag, car l'enfant pourrait être gravement blessé, voire tué, en cas de déploiement de l'airbag. Installez le siège enfant sur la banquette arrière de la voiture.
- N'installez pas le siège enfant sur des sièges orientés vers l'arrière ou sur le côté.
- Veuillez vous référer à l'illustration suivante lors de l'installation.

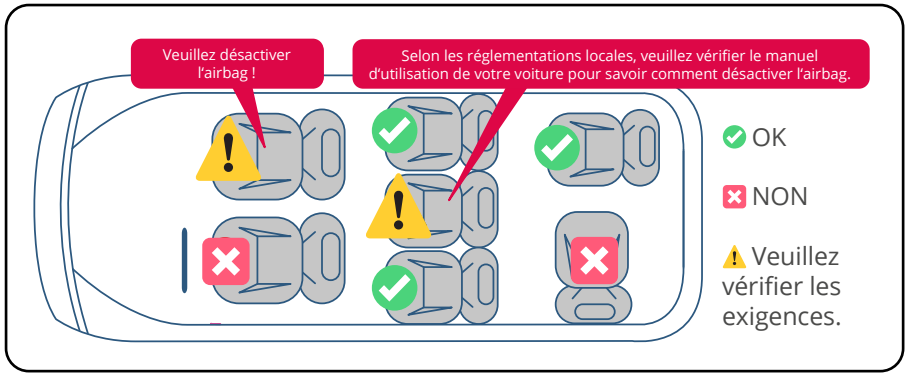

NE PLACEZ PAS de siège enfant orienté vers l'arrière sur le siège passager avec airbag. IMPORTANT - N'utilisez pas un siège orienté vers l'avant avant que l'enfant n'atteigne l'âge de 15 mois. Il y a un RISQUE DE MORT ou de BLESSURES GRAVES.

MAINTENANCE

INSTRUCTIONS DE LAVAGE
Les housses sont lavables en machine. Lavez les housses avec de l'eau tiède et un détergent neutre.

Remarque : Pour garantir la sécurité, ne retirez pas ou ne lavez pas les sangles et les coussinets d'épaule. Si ces pièces deviennent sales, nettoyez-les à la main avec de l'eau tiède ou un détergent neutre et laissez-les sécher à l'air. Vous pouvez également faire remplacer ces composants par le service client.

GARANTIE

La période de garantie commence à partir de la date d'achat et s'étend sur une durée de 12 mois. La garantie est uniquement valable pour le propriétaire d'origine et n'est pas transférable. Elle s'applique uniquement aux produits qui n'ont pas été modifiés par l'utilisateur.

En cas de défauts, le propriétaire est tenu de retourner le produit au revendeur. Si le revendeur ne parvient pas à résoudre le problème, le produit doit être renvoyé au fabricant accompagné d'une description claire de la réclamation et d'une preuve d'achat validée. Un échange ou un remboursement ne peut pas être demandé. Les réparations ne prolongent pas la période de garantie. Le fabricant n'est pas responsable des dommages qui dépassent ceux spécifiés sur les produits livrés.

Aucune garantie n'est accordée si :
- Le produit n'est pas retourné au fabricant avec la preuve d'achat validée.
- Les défauts sont causés par une utilisation ou un entretien inappropriés qui diffèrent des indications fournies dans le mode d'emploi.
- Les réparations sont effectuées par des tiers.
- Les défauts sont causés par une négligence.
- Une détérioration ou une suppression du numéro de série est constatée.
- Une usure normale se produit, conforme à une utilisation quotidienne normale.
- Les conditions de garantie spécifiées ne sont pas remplies.

INSTRUCTIONS DE LAVAGE

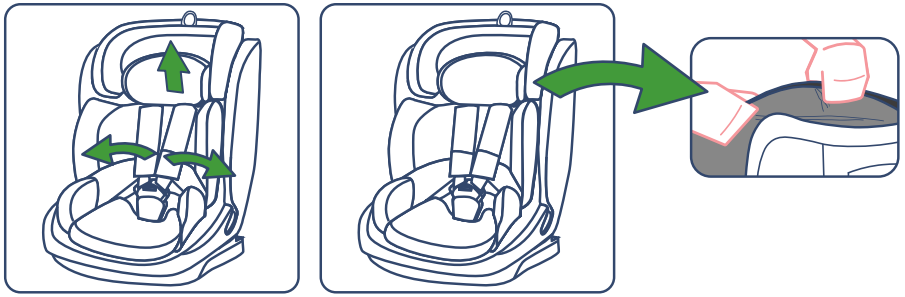

Réglez l'appuie-tête à la position la plus haute et retirez le coussin confortable. Ensuite, libérez la boucle pour retirer le coussin de poitrine.

Retirez soigneusement la housse de l'appuie-tête et la housse du siège.

APERÇU DES PIÈCES

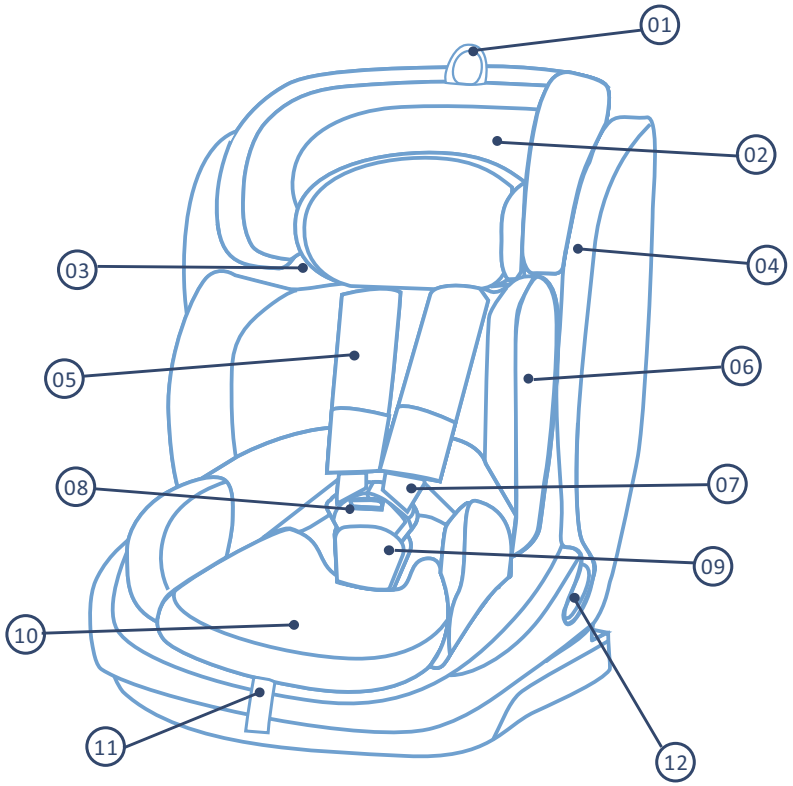

1. Interrupteur de réglage pour l'appuie-tête
2. Appuie-tête
3. Guide de ceinture pour les bretelles
4. Dossier
5. Coussin de poitrine
6. Coussin confortable (Convient pour 76-87 cm)
7. Bretelle
8. Boucle
9. Sangle d'entrejambe
10. Régleur
11. Sangle de réglage du harnais
12. Guide de ceinture ventrale

INSTALLATION

RÉGLAGE DE LA HAUTEUR DE LA CEINTURE D'ÉPAULE

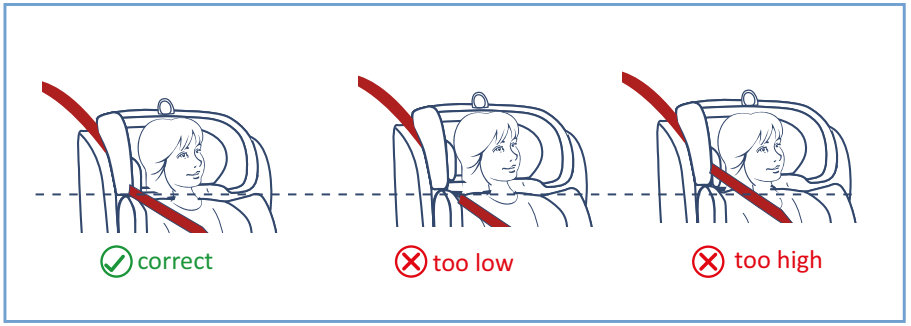

Vérifiez si les ceintures d'épaule sont réglées à la bonne hauteur pour votre enfant. Les ceintures d'épaule doivent être passées dans les fentes de ceinture qui sont à la hauteur des épaules ou juste au-dessus.

RÉGLAGE DE LA HAUTEUR DE L'APPUIE-TÊTE

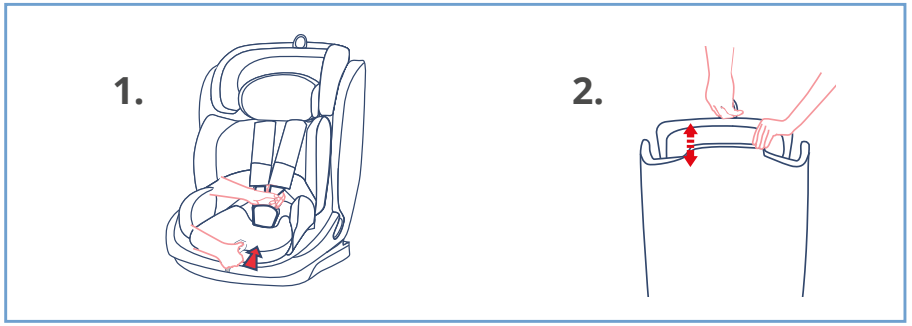

1. Desserrer le système de harnais. Appuyez sur le bouton de réglage pour libérer le harnais d'une main et tirez les bretelles vers l'extérieur de l'autre main.

2. Tirez sur l'interrupteur de l'appuie-tête vers le haut et vers le bas pour ajuster la hauteur du harnais et de l'appuie-tête en fonction de la taille de l'enfant.

INSTALLATION FACE À LA ROUTE (76-105 CM)

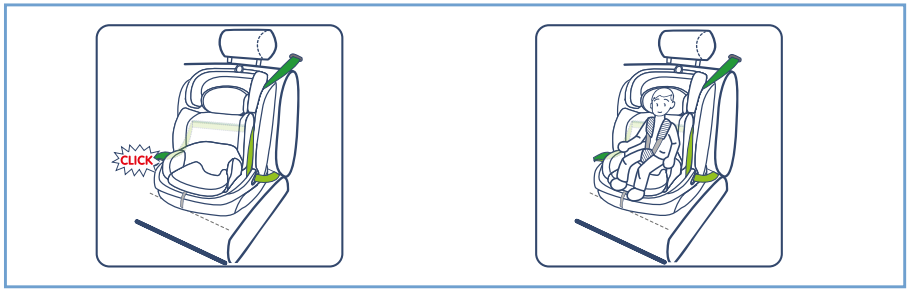

Tournez légèrement le siège auto pour enfant à l'écart du siège du véhicule. Rassemblez environ 80 cm de la ceinture diagonale et de la ceinture ventrale. Guidez les sections diagonale et ventrale de la ceinture à travers les boucles sur la coque du siège et attachez la ceinture. Vous entendrez un clic sonore ! Enlevez tout le mou des ceintures jusqu'au rétracteur.

Attachez votre enfant avec le harnais à 5 points.

Attention ! Assurez-vous que la ceinture de sécurité du véhicule n'est pas tordue et que le siège auto pour enfant est bien fixé. Si ce n'est pas le cas, resserrez à nouveau la ceinture de sécurité du véhicule.

INSTALLATION POUR UNE TAILLE DE 100-150 CM AVEC CEINTURE DE SÉCURITÉ POUR ADULTES UNIQUEMENT.

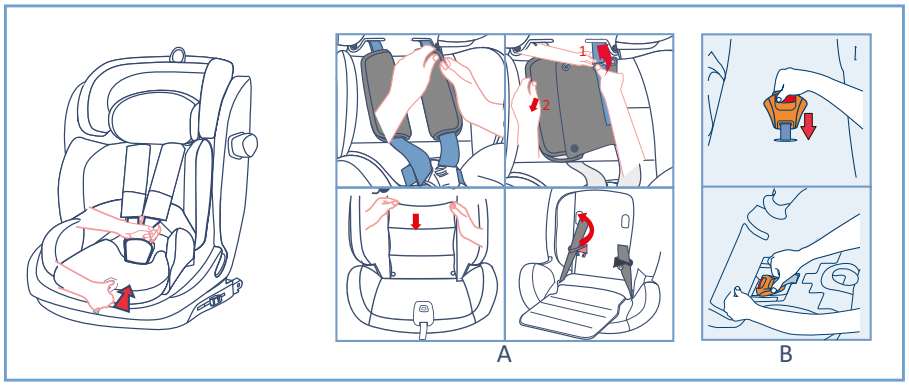

1. Ouvrez le coussin d'épaule. Démontez la protection en métal. Retirez la housse en tissu du dossier. Cachez la languette de la boucle dans la position de la fente cachée.

2. Pour ranger le harnais à 5 points, il doit d'abord être complètement desserré. Appuyez sur le bouton rouge de libération et détachez le harnais. Soulevez la couverture sous le coussin et rangez les parties de la boucle dans le compartiment.

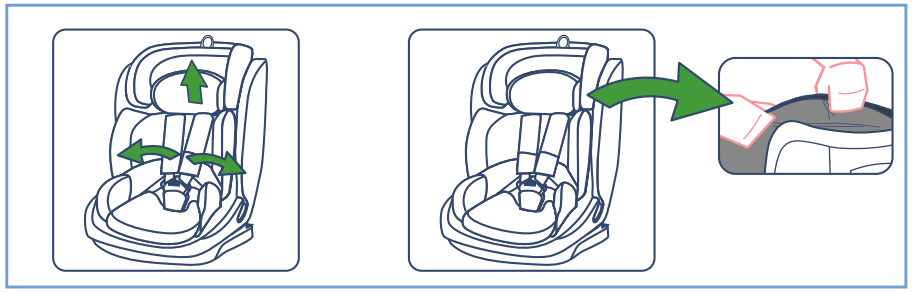

Fixation de l'enfant
Placez l'enfant dans le siège auto et suivez les instructions.
Utilisez l'interrupteur de réglage de l'appuie-tête pour régler la hauteur de l'appuie-tête en fonction de la taille de l'enfant. Les bretelles doivent être à la hauteur des épaules de l'enfant ou juste au-dessus.
Attachez la ceinture de sécurité du siège auto et assurez-vous qu'elle est suffisamment serrée.

UTILISATION DE LA BOUCLE

Méthode de verrouillage :
Alignez les languettes de la boucle gauche et droite ensemble et insérez-les dans la boucle jusqu'à ce que vous entendiez un « clic ».

Méthode de déverrouillage :
Appuyez sur le bouton rouge de la boucle vers le bas, et les deux sections métalliques sortiront.

RÉGLAGE DU HARNAIS

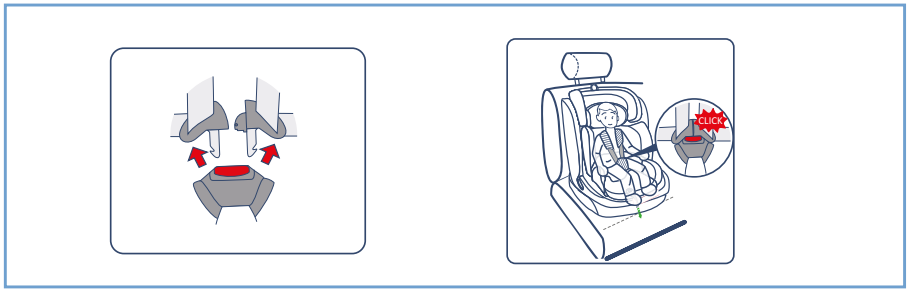

Desserrage du harnais d'épaule :
Appuyez sur le bouton de réglage sous la couverture et tirez simultanément les deux bretelles vers l'avant.

Serrage du harnais :
Tirez sur la sangle de réglage jusqu'à ce que le harnais soit complètement serré.

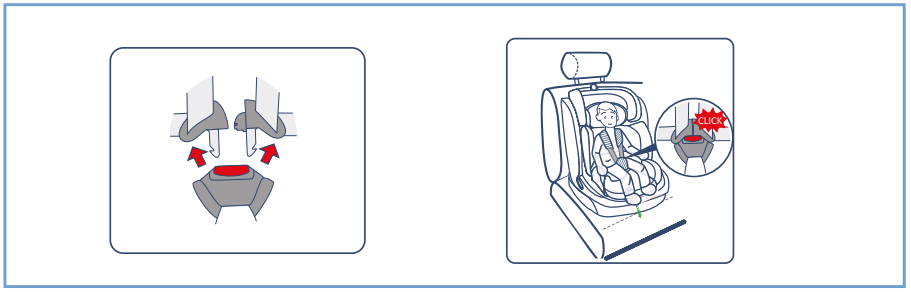

Libération de la boucle :
Placez l'enfant dans le siège auto, alignez les languettes de la boucle gauche et droite ensemble, et insérez-les dans la boucle jusqu'à ce que vous entendiez un « clic ».

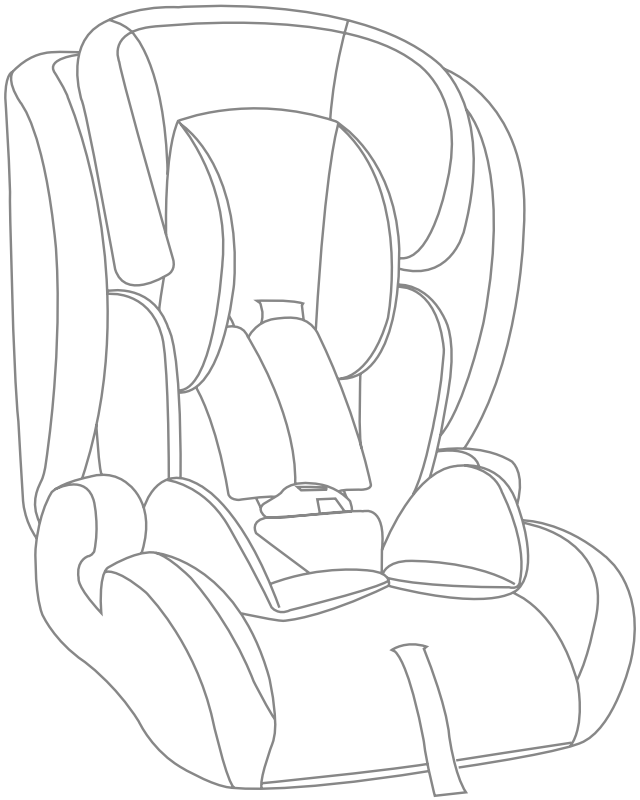

NL GEBRUIKSAANWIJZING

Beste ouders,
Bedankt voor de aanschaf van dit kinderzitje.
Lees en volg alstublieft alle instructies voordat u het kinderzitje gebruikt.

WAARSCHUWING! Lees de instructies zorgvuldig door voordat u het kinderzitje gebruikt en bewaar ze voor toekomstige referentie.

LET OP

LEES DEZE INSTRUCTIES AANDACHTIG DOOR EN BEWAAR ZE OM LATER TE RAADPLEGEN.

- Lees deze handleiding zorgvuldig.
- De juiste installatie van het kinderzitje met de 3-puntsgordel is cruciaal voor de veiligheid van uw kind.
- Voor toekomstig gebruik van het zitje is het belangrijk dat u deze handleiding op een veilige plaats bewaart. Er is een zakje aan de zijkant van de basis waar de handleiding samen met het kinderbeveiligingssysteem kan worden opgeborgen.
- Laat uw kind nooit onbeheerd achter in de auto.
- Gebruik geen kinderzitje op een autostoel die is uitgerust met een frontale airbag. Dit kan gevaarlijk zijn. Dit geldt niet voor zogenaamde zij-airbags.

WAARSCHUWING

- Lees deze handleiding zorgvuldig door voordat u dit product gebruikt. Onjuist gebruik kan de veiligheid in gevaar brengen.
- Gebruik het zitje alleen op een naar voren gerichte stoel die is uitgerust met een 3-puntsgordel volgens ECE R16 of een gelijkwaardige norm.
- Het wordt aanbevolen om het zitje op de achterbank te installeren om de veiligheid te vergroten.
- Het zitje voldoet aan de Europese veiligheidsnormen en is geschikt voor kinderen van 76-150 cm bij gebruik van de 3-puntsgordel.
- Vervang het zitje na een ongeval, omdat verborgen schade de veiligheid kan beïnvloeden.
- De veiligheidsgarantie geldt alleen bij gebruik door de oorspronkelijke koper. Vermijd het kopen van gebruikte zitjes, omdat de geschiedenis ervan onbekend is.
- Gebruik altijd de meegeleverde gordelkussentjes om de veiligheid te waarborgen.
- Zorg ervoor dat bagage en andere voorwerpen in het voertuig vastzitten om het risico op verwondingen bij ongevallen te minimaliseren.
- Het wordt aanbevolen het gebruik te beëindigen na 5 jaar om verouderingsverschijnselen die de veiligheid verminderen uit te sluiten.
- Vermijd het smeren van bewegende delen van het zitje, omdat dit de functionaliteit kan beïnvloeden.
- Gebruik uitsluitend originele bekleding, omdat deze bijdraagt aan de veiligheid van het zitje.
- Het zitje moet ook worden vastgezet wanneer het niet in gebruik is om verwondingen bij plotselinge stops te voorkomen.
- Voorkom schade door het zitje niet tussen deuren, onder bagage of verstelbare stoelen te klemmen.
- Aanpassingen aan het product zijn verboden en kunnen de veiligheid beïnvloeden.
- Bescherm het zitje tegen sterke zonnestraling om schade door hitte te voorkomen.
- Verwijder het logo niet om beschadiging van de bekleding te voorkomen.
- Gebruik het zitje consequent, ook voor korte ritten.
- Controleer de compatibiliteit van het zitje met uw voertuig voordat u het koopt.

- Plan pauzes tijdens lange ritten om uw kind rust te geven.
- Geef als bestuurder het goede voorbeeld door altijd uw gordel te dragen.
- Leer kinderen de gordelsluiting niet als speelgoed te gebruiken.
- Laat uw kind nooit onbeheerd achter in het autostoeltje.
- Zorg ervoor dat alle inzittenden van het voertuig zijn vastgemaakt en dat de rugleuningen zijn vergrendeld.
- Zet alle zware of scherpe voorwerpen in het voertuig vast.
- Bescherm gevoelige autostoelhoezen door een extra mat onder het kinderzitje te gebruiken.
- Volg de aanvullende instructies die specifiek bijdragen aan de bescherming van het kind, zoals het veilig vastmaken van het gordelsysteem en het vermijden van het achterlaten van het kind op verhoogde oppervlakken of in de zon.

CERTIFICERING

Gelieve eerst de handleiding van uw auto te raadplegen en na te gaan of de autostoel is voorzien van ISOFIX-ankerpunten.
Controleer ook de aanbevolen grootte-beperkingen voor het ISOFIX-bevestigingssysteem om er zeker van te zijn dat deze compatibel zijn met de grootte van ons ISOFIX-bevestigingssysteem.

LET OP! Alleen geschikt voor gebruik in voertuigen die zijn goedgekeurd en uitgerust met 3-punts veiligheidsgordels goedgekeurd volgens UN/ECE regelgeving nr. 16 of andere equivalenten normen.

RICHTING	GROEP	INSTALLATIEMETHODE	TYPE
Voorwaarts gericht	76-105 cm	3-punts autogordel	Gegordeld
Voorwaarts gericht	100-150 cm	3-punts autogordel	i-Size

Hier zijn de installatieposities voor referentie.

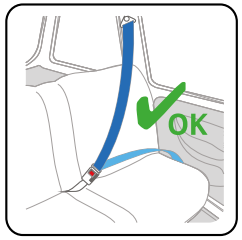

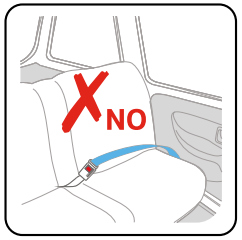

- ✅ Voorwaarts gericht
- ✅ Achterwaarts gericht
- ❌ Tweepuntsgordel
- ✅ Driepuntsgordel
- ❌ Voorste passagiersstoel
- ✅ Achterbank

WAARSCHUWING! Als u uw kind alleen met een tweepuntsgordel in het voertuig beveiligt, kan het ernstig of zelfs dodelijk letsel oplopen. Gebruik de stoel niet met een tweepuntsgordel.

- Plaats de autostoel niet op de voorste passagiersstoel als deze is uitgerust met een airbag, omdat het kind ernstig of zelfs dodelijk letsel kan oplopen bij het activeren van de airbag. Installeer de autostoel op de achterbank van de auto.
- Plaats de autostoel niet op naar achteren of opzij gerichte stoelen.
- Raadpleeg de onderstaande afbeelding voor de installatie-instructies.

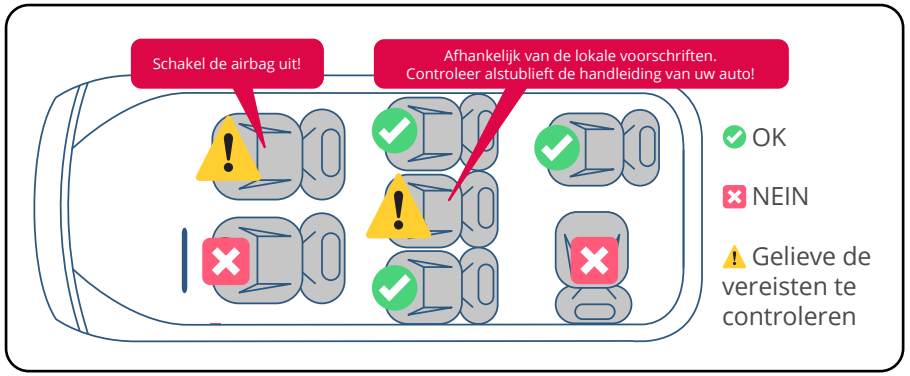

PLAATS GEEN achterwaarts gerichte autostoel op de passagiersstoel met airbag. BELANGRIJK - Gebruik geen voorwaarts gerichte autostoel voordat het kind 15 maanden oud is. ER BESTAAT EEN LEVENSGEVAAR of ERNSTIG LETSEL kan optreden.

ONDERHOUD

WASINSTRUCTIES
De hoezen zijn wasbaar in de machine. Was de hoezen met lauwwarm water en een neutraal wasmiddel.

Opmerking: Om veiligheidsredenen mag u de riemen en schouderpads niet verwijderen of wassen. Als deze onderdelen vuil worden, reinig ze dan met de hand met lauwwarm water of een neutraal wasmiddel en laat ze aan de lucht drogen. U kunt deze onderdelen ook laten vervangen door de klantenservice.

GARANTIE

De garantieperiode begint vanaf de aankoopdatum en geldt voor een periode van 12 maanden. De garantie is alleen van toepassing op de oorspronkelijke eigenaar en is niet overdraagbaar. De garantie is alleen van toepassing op producten die niet zijn aangepast door de gebruiker.
In geval van gebreken is de eigenaar verplicht om het product terug te brengen naar de dealer. Als de dealer het probleem niet kan oplossen, moet het product samen met een duidelijke beschrijving van de klacht en een geldig aankoopbewijs naar de fabrikant worden teruggestuurd. Vervanging of terugbetaling kan niet worden geëist. Reparaties vormen geen verlenging van de garantieperiode. De fabrikant is niet aansprakelijk voor schade die verder gaat dan wat op de geleverde producten is vermeld.

Er wordt geen garantie verleend als:
- Het product niet samen met het geldige aankoopbewijs aan de fabrikant wordt geleverd.
- Gebreken worden veroorzaakt door onjuist gebruik of onderhoud dat afwijkt van wat in de handleiding staat vermeld.
- Reparaties worden uitgevoerd door derden.
- Gebreken worden veroorzaakt door verwaarlozing.
- Beschadiging of verwijdering van een serienummer wordt vastgesteld.
- Normale slijtage optreedt die te verwachten is bij dagelijks gebruik.
- De vermelde garantievoorwaarden niet zijn nagekomen.

WASVOORSCHRIFTEN

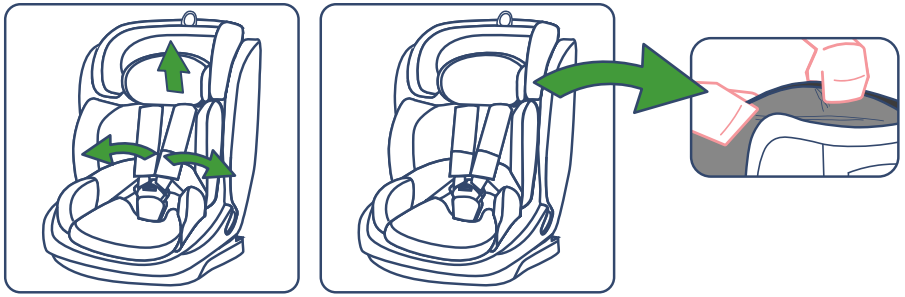

Stel de hoofdsteun in op de hoogste stand en verwijder het comfortabele kussen.
Maak vervolgens de gesp los om het borstkussen te verwijderen.

Verwijder voorzichtig de hoes van de hoofdsteun en de hoes van de stoel.

ONDERDELENOVERZICHT

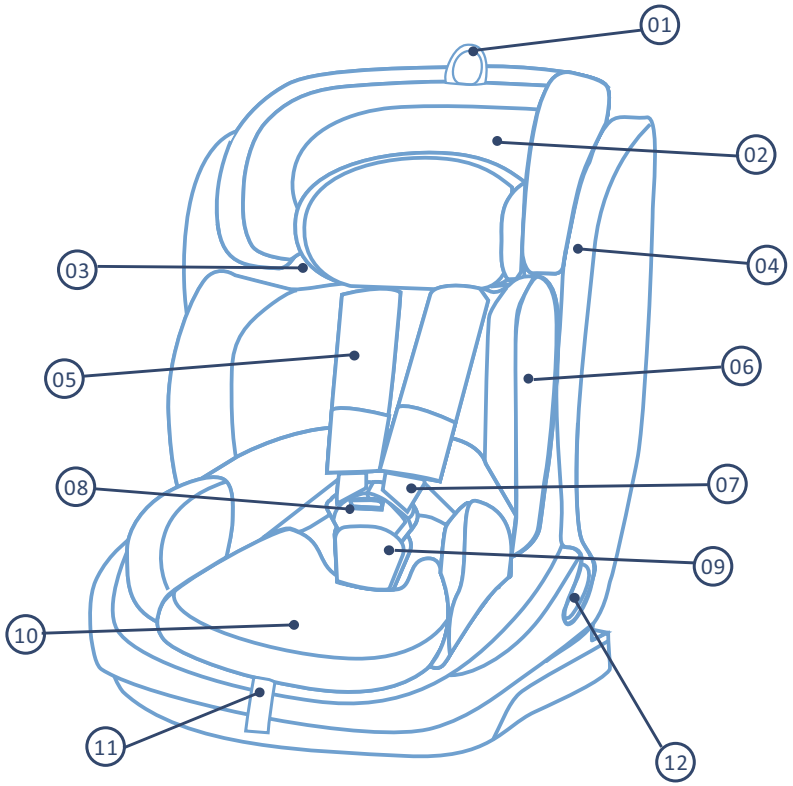

1. Regelknop voor de hoofdsteun
2. Hoofdsteun
3. Gordelgeleider voor de schouderbanden
4. Rugleuning
5. Borstkussen
6. Comfortabel kussen (Geschikt voor 76-87 cm)
7. Schouderband
8. Gesp
9. Kruisband
10. Versteller
11. Verstelriem voor het harnas
12. Heupgordelgeleider

INSTALLATIE

AANPASSEN VAN DE HOOGTE VAN DE SCHOUDERGORDEL

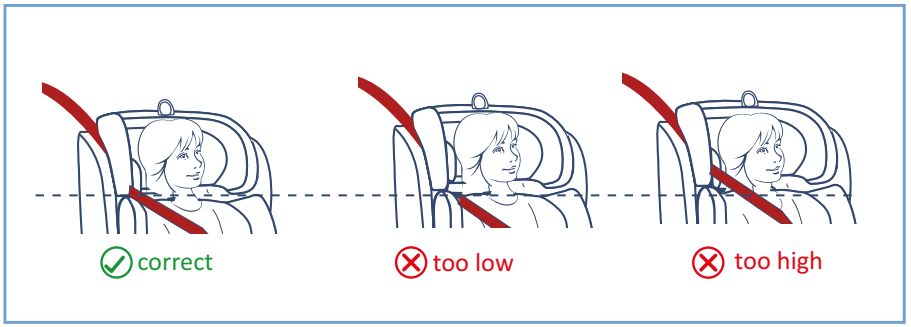

Controleer of de schoudergordels op de juiste hoogte voor uw kind zijn ingesteld. De schoudergordels moeten door de gordelsleuven worden gevoerd die op schouderhoogte of net daarboven zijn.

AANPASSEN VAN DE HOOGTE VAN DE HOOFDSTEUN

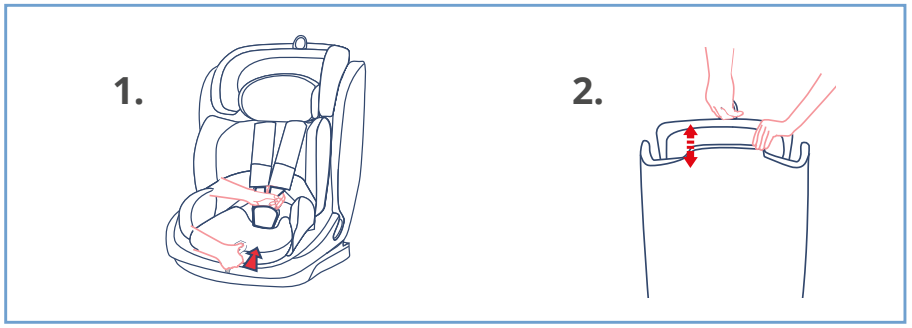

1. Maak het harnassysteem los. Druk op de afstelknop om het harnas met één hand los te maken en trek met de andere hand de schouderbanden naar buiten.

2. Trek de knop van de hoofdsteun omhoog en omlaag om de hoogte van het harnas en de hoofdsteun aan te passen aan de grootte van het kind.

VOORWAARTS GERICHTE INSTALLATIE (76-105 CM)

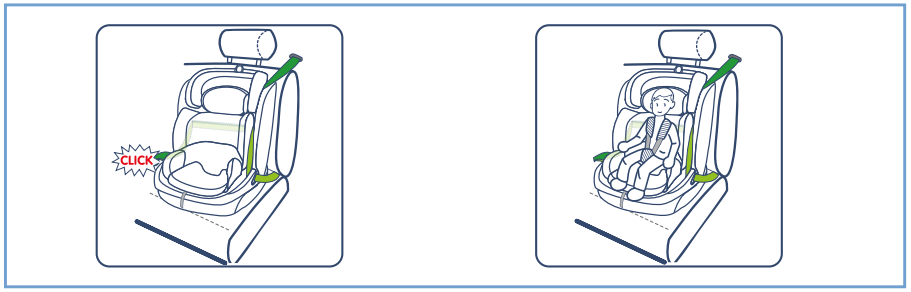

Draai het autokinderzitje iets weg van de autostoel. Verzamel ongeveer 80 cm van de diagonale gordel en de heupgordel. Leid zowel de diagonale als de heupgordel door de lussen op de zitschaal en maak de gordel vast. U hoort een hoorbare klik! Verwijder alle speling van de gordels tot aan de oprolautomaat.

Bevestig uw kind met het 5-punts harnas.

Let op! Zorg ervoor dat de autogordel niet gedraaid is en dat het autokinderzitje stevig vastzit. Als dit niet het geval is, trek de autogordel dan opnieuw strak.

INSTALLATIE VOOR EEN MAAT VAN 100-150 CM MET ALLEEN DE AUTOGORDEL VOOR VOLWASSENEN.

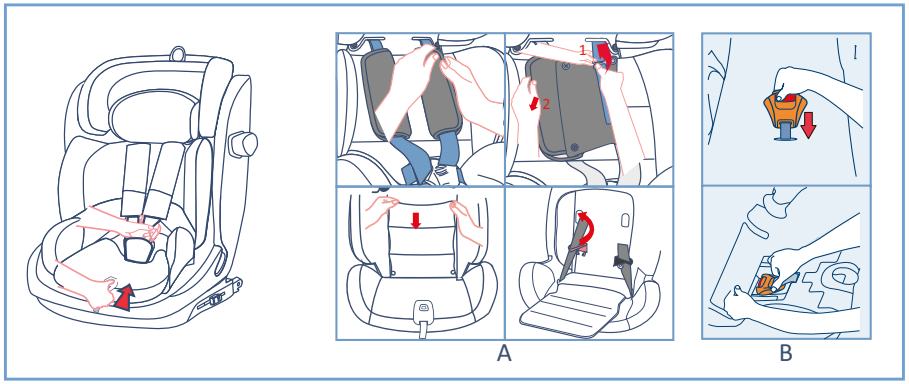

1. Open het schouderkussen. Demonteer de metalen bescherming. Verwijder de stoffen hoes van de rugleuning. Verberg de gesptong in de verborgen gleufpositie.

2. Om het 5-punts harnas op te bergen, moet het eerst volledig losgemaakt worden. Druk op de rode ontgrendelknop en maak het harnas los. Til de hoes onder het kussen op en berg de gespstukken op in het compartiment.

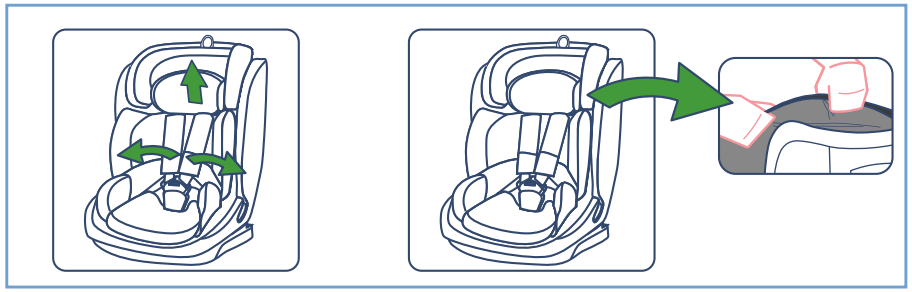

Bevestiging van het kind
Plaats het kind in het autokinderzitje en volg de instructies.
Gebruik de afstelknop van de hoofdsteun om de hoogte van de hoofdsteun aan te passen aan de grootte van het kind. De schouderbanden moeten op schouderhoogte van het kind of net daarboven zijn.
Maak de autogordel vast en zorg ervoor dat deze voldoende strak is.

GEBRUIK VAN DE GESP

Vergrendelingsmethode:
Lijn de linker en rechter gesptongen op elkaar uit en steek ze in de gesp tot u een „klik“ hoort.

Ontgrendelingsmethode:
Druk de rode knop op de gesp naar beneden, en de twee metalen delen komen los.

RÉGLAGE DU HARNAIS

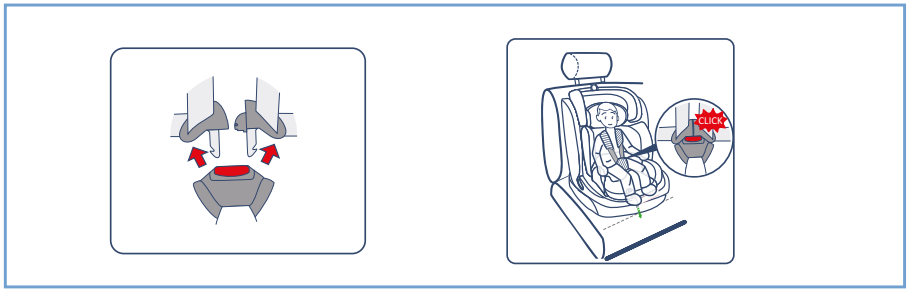

Losmaken van de schoudergordel:
Druk op de afstelknop onder de hoes en trek tegelijkertijd de twee schouderbanden naar voren.

Aanspannen van het harnas:
Trek aan de afstelriem totdat het harnas volledig is aangespannen.

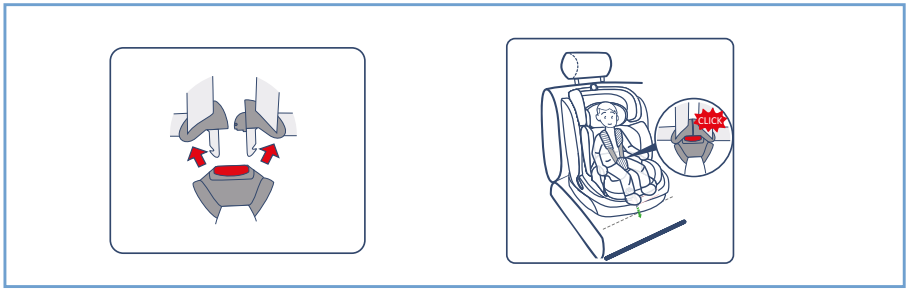

Losmaken van de gesp:
Plaats het kind in het autokinderzitje, lijn de linker en rechter gesptongen op elkaar uit en steek ze in de gesp tot u een „klik“ hoort.

BabyGo Baby Products GmbH
Am Bahndamm 1-3
33378 Rheda-Wiedenbrück
Germany

0049-5242-4188681
info@babygo.eu
www.babygo.eu