SÖREN

Montage Anleitung / Notice de Montage / Assembling Instruction

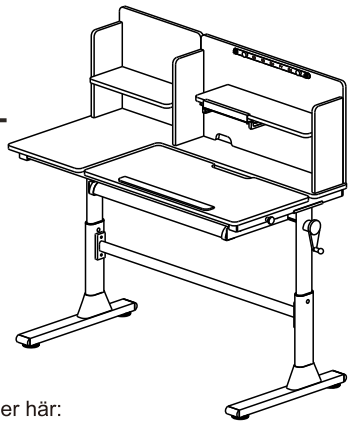

ART. NR: ***99 80 07 10***

EAN NO.: ***40 10 340 98 71 03*** **ORDER**

DE Wichtige Montage – Tipps hier zum herunterladen:

EN Important assembly tips to download here:

FR Conseils de montage importants - à télécharger ici :

IT Suggerimenti importanti per il montaggio da scaricare qui:

CZ Důležité montážní tipy ke stažení zde:

PT Dicas importantes de montagem para baixar aqui:

ES Consejos de montaje importantes para descargar aquí:

PL Ważne wskazówki montażowe do pobrania tutaj:

NL Belangrijke montagetips om hier te downloaden:

SK Dôležité montážne tipy na stiahnutie tu:

BG Важни съвети за сглобяване, които да изтеглите от тук:

RO Sfaturi importante de asamblare pentru descărcare aici:

HR Ovdje možete preuzeti važne savjete za montažu:

DK Vigtige monteringstips til download her:

SE Viktiga monteringstips att ladda ner här:

NO Viktige monteringstips å laste ned her:

FI Tärkeitä asennusvinkkejä ladattavaksi täältä:

HU Fontos szerelési tippek itt tölthetők le:

EE Siit allalaadimiseks vajalikud olulised näpunäited

SL Pomembne nasvete za montažo, ki jih lahko prenesete tukaj:

RS Важне савете за монтажу преузмите овде:

RU Важные советы по сборке, которые можно скачать здесь:

TR Buradan indirmek için önemli montaj ipuçları:

GR Σημαντικές συμβουλές συναρμολόγησης για λήψη εδώ:

LT Svarbūs surinkimo patarimai, kuriuos galite atsisiųsti čia:

LV Svarīgi montāžas padomi, ko lejupielādēt šeit:

LU Wichteg Assemblée Tipps fir hei erofzelueden:

ARB صائح مهمة حول التجميع للتنزيل من هنا:

INTER LINK SAS
Z. A. du Niederwald, 67470 Seltz, France
Tel. +33 3 88 05 55 50 **www.interlink-sas.com**

Inter Link®

SÖREN

Montage Anleitung / Notice de Montage / Assembling Instruction

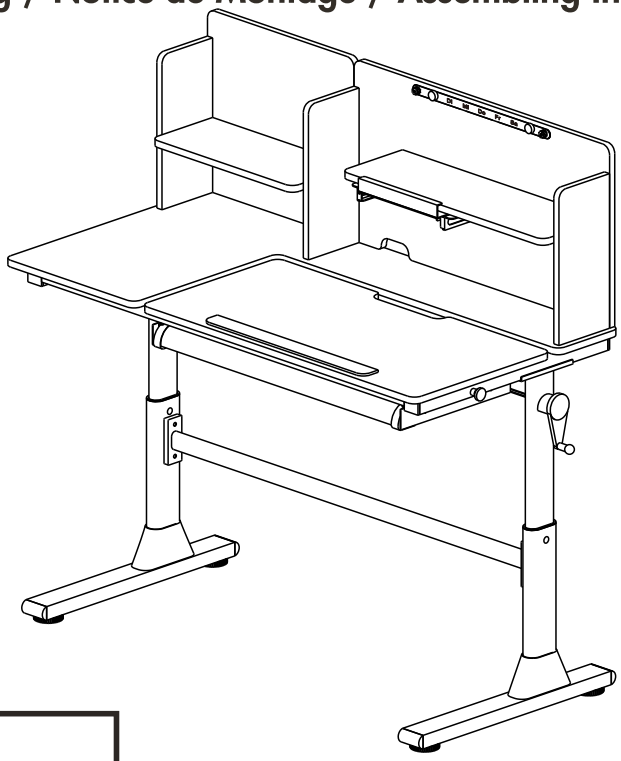

LE TRI + FACILE

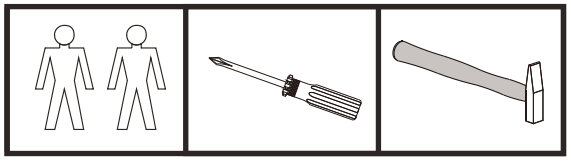

Für den Aufbau werden die hier abgebildeten Werkzeuge benötigt.
Avant le montage, se munir des outlis necessaires.
For the assembly you need the tools shown above.

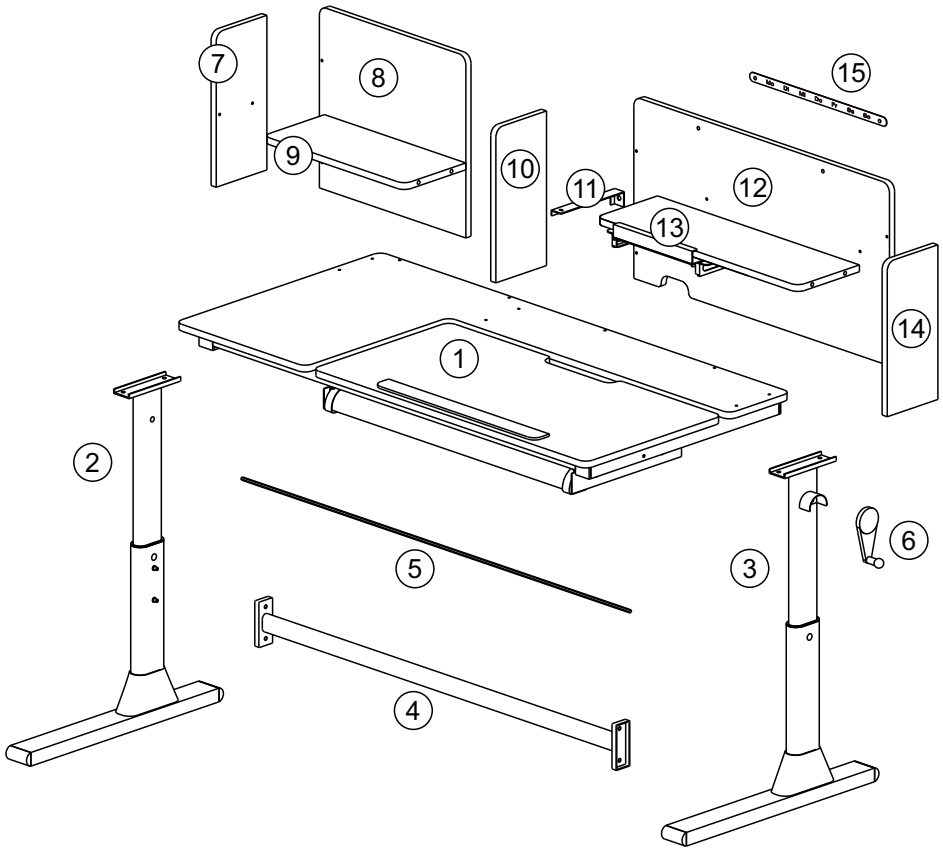

Ax15	Bx2	Cx6	Dx6	Ex20	Fx1
M6x12mm	Ø5x10mm	M6X45mm	Ø15x12mm	Ø5x38mm	Ø25mm
Gx1	Hx4	Ix2	Jx2	Kx1	Lx1
	Ø60mm	Ø15mm	Ø30mm	4mm	3mm
Mx6	Nx2				
Ø21mm	Ø30mm				

1

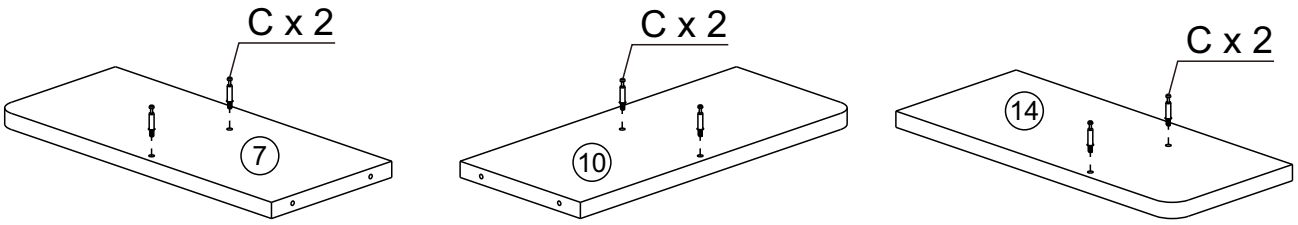

2

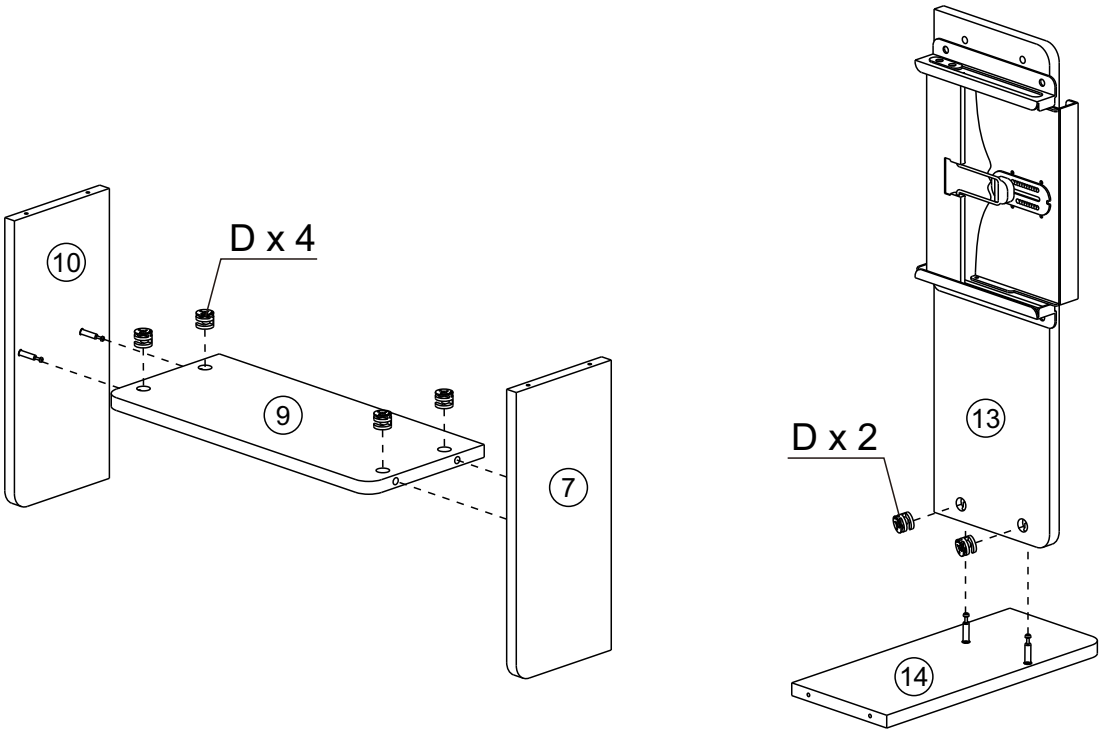

3

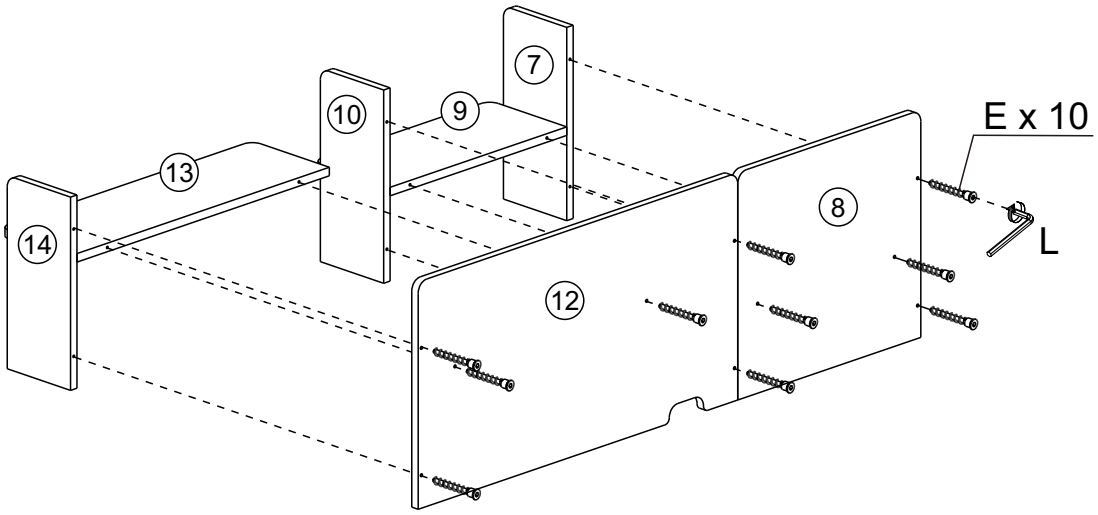

4

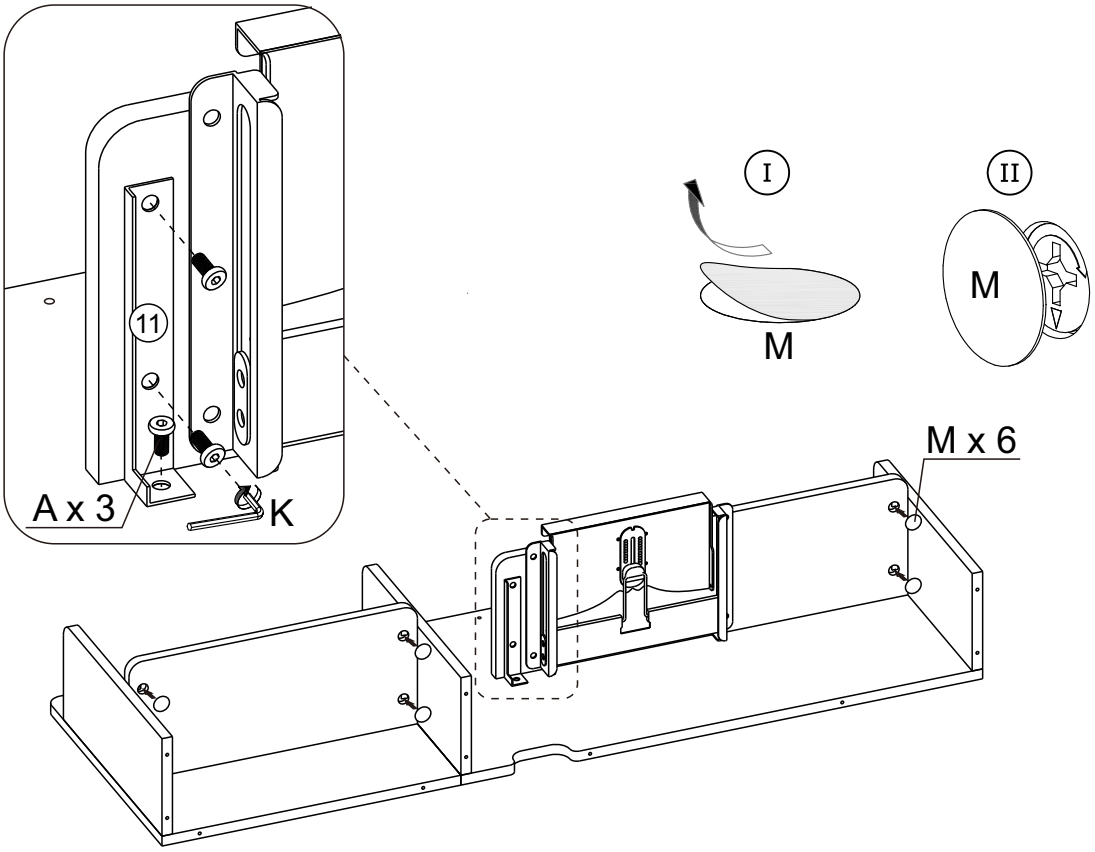

5

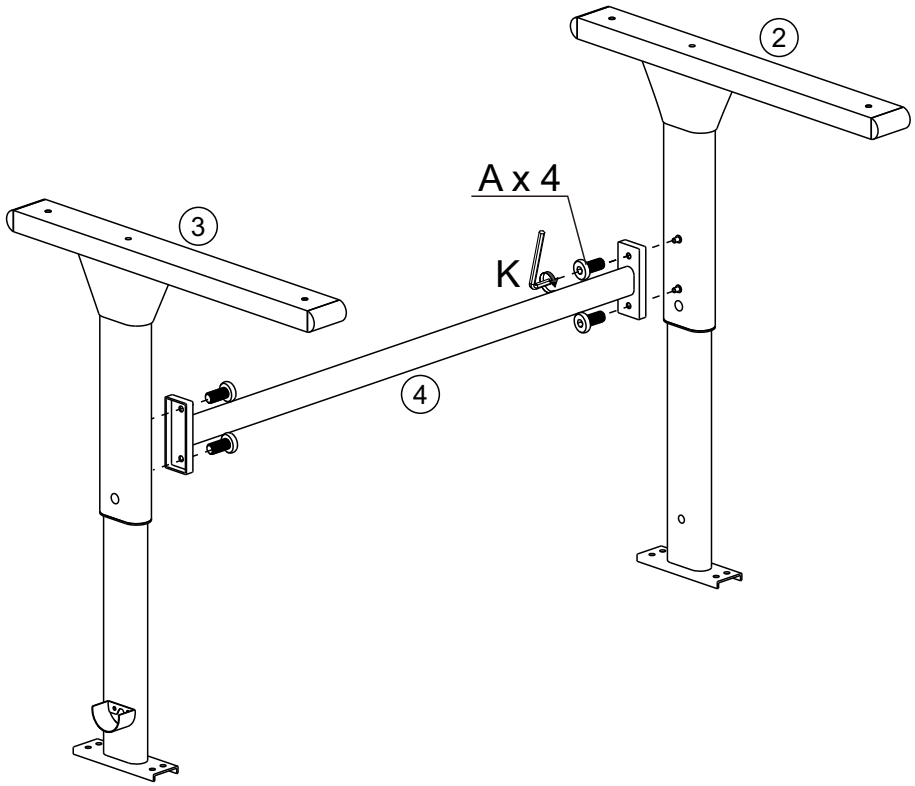

6

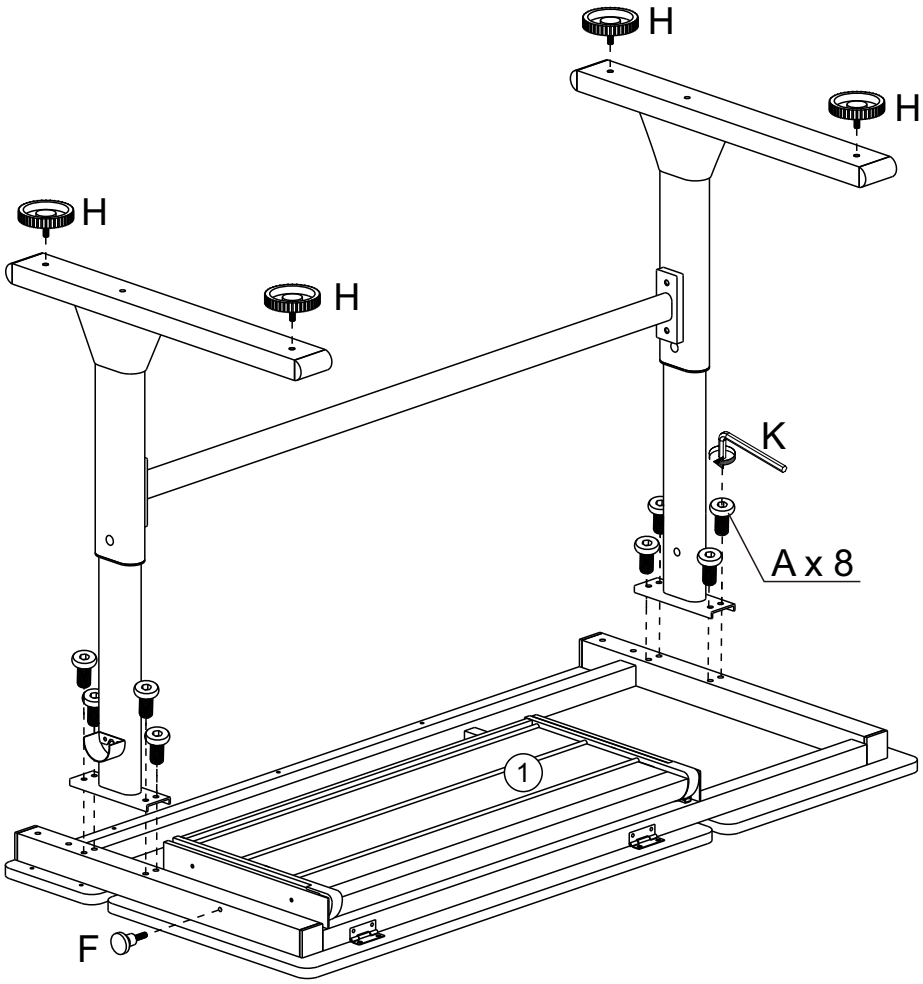

7

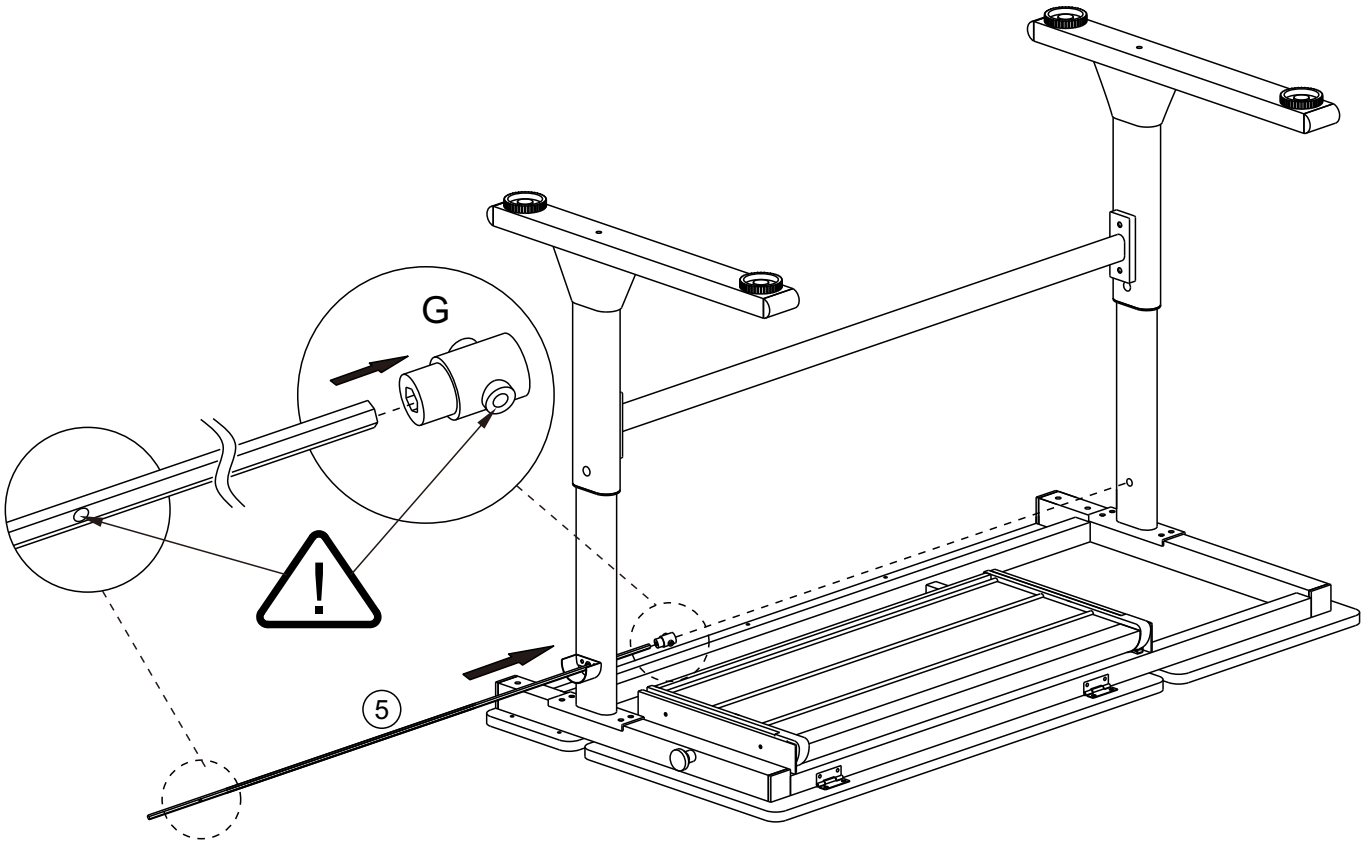

8

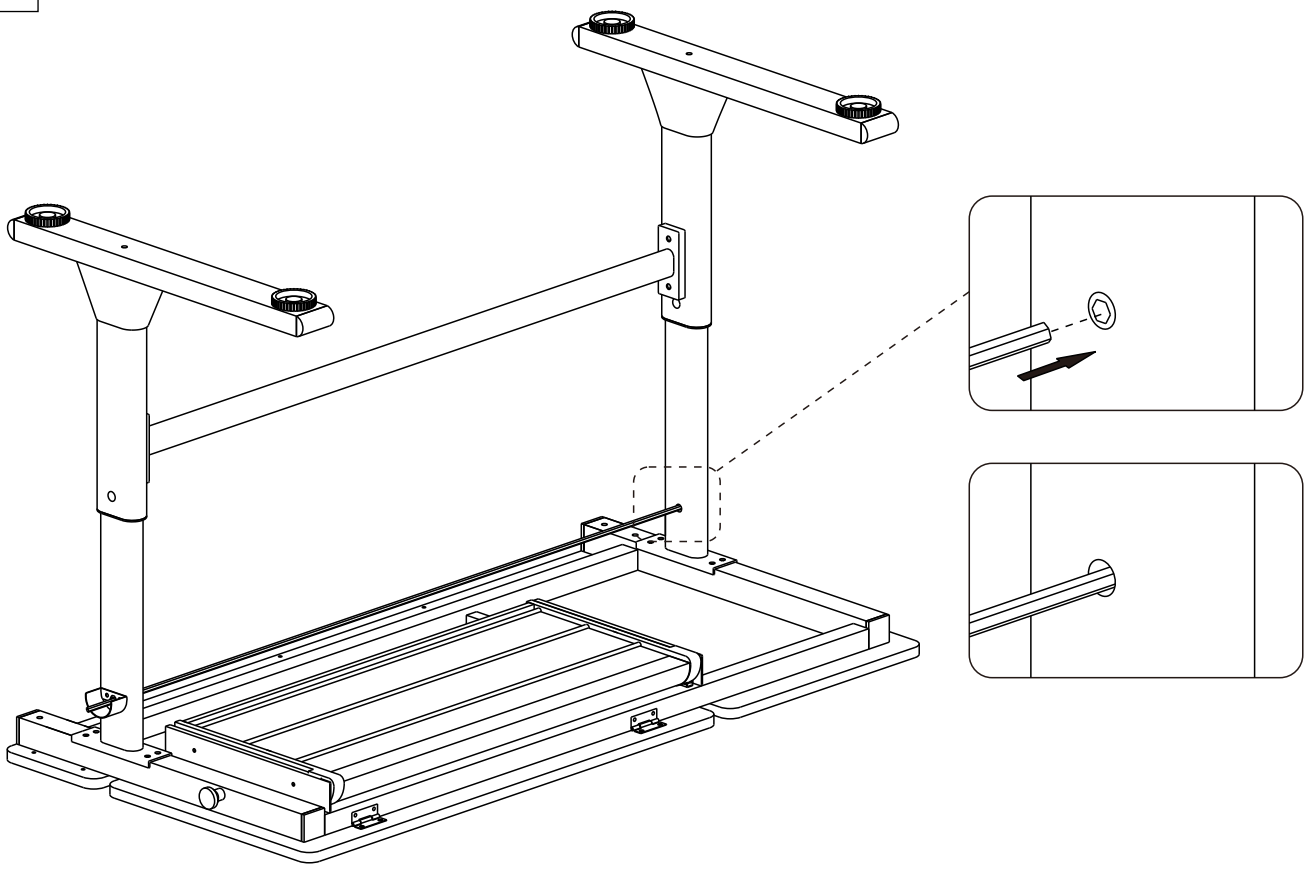

9

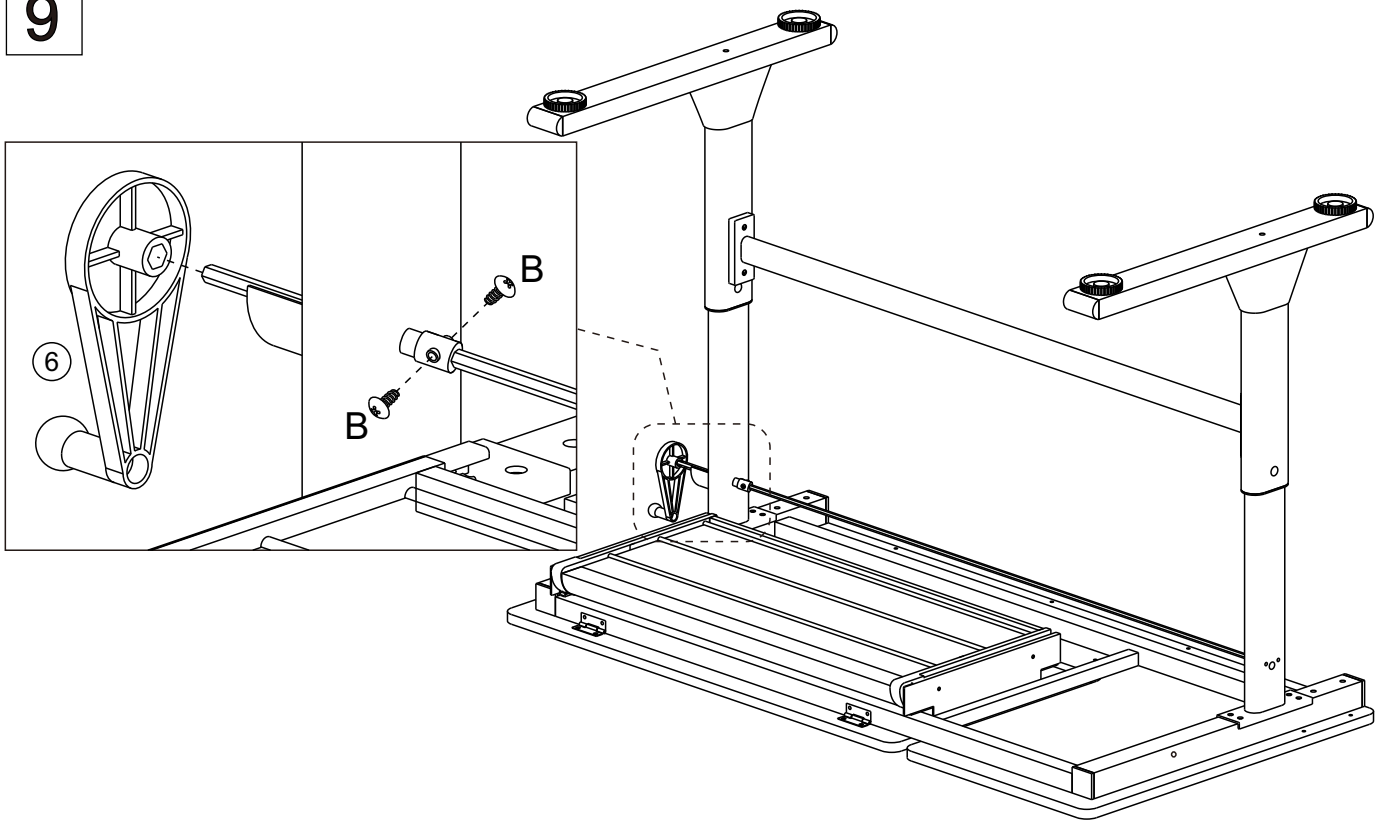

10

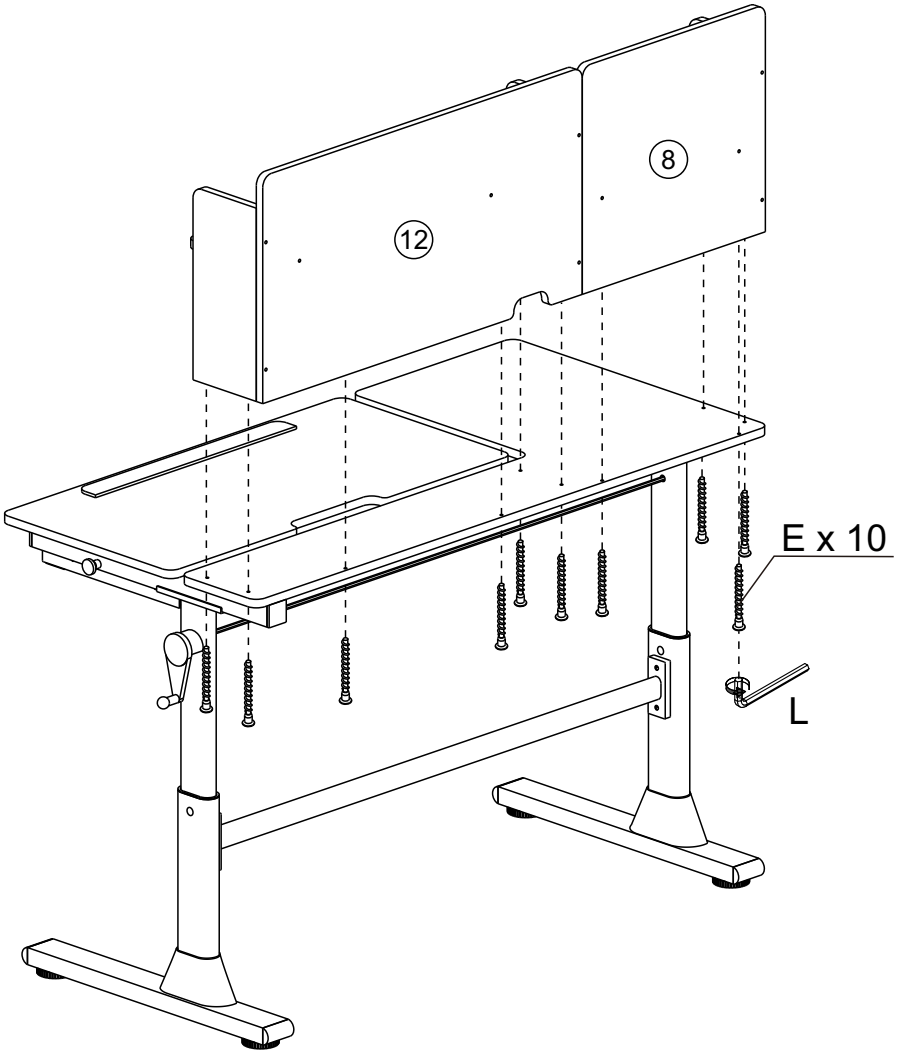

11

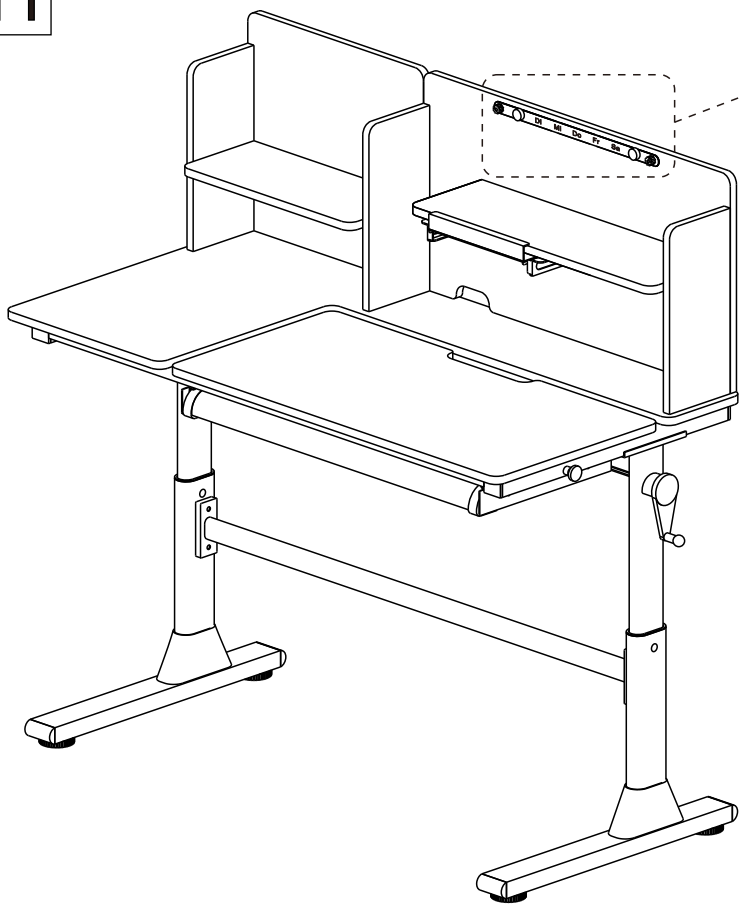
Mo
Di
Mi
Do
Fr
Sa
So

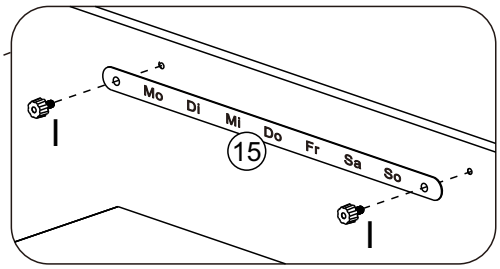
Mo
Di
Mi
Do
Fr
Sa
So
15
I
I

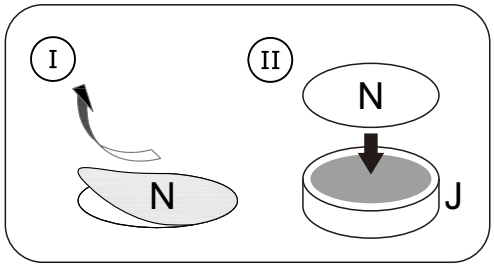
I
II
N
N
J

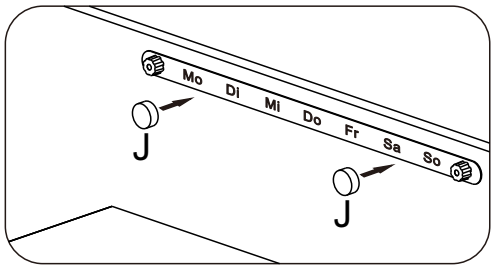
Mo
Di
Mi
Do
Fr
Sa
So
J
J

12

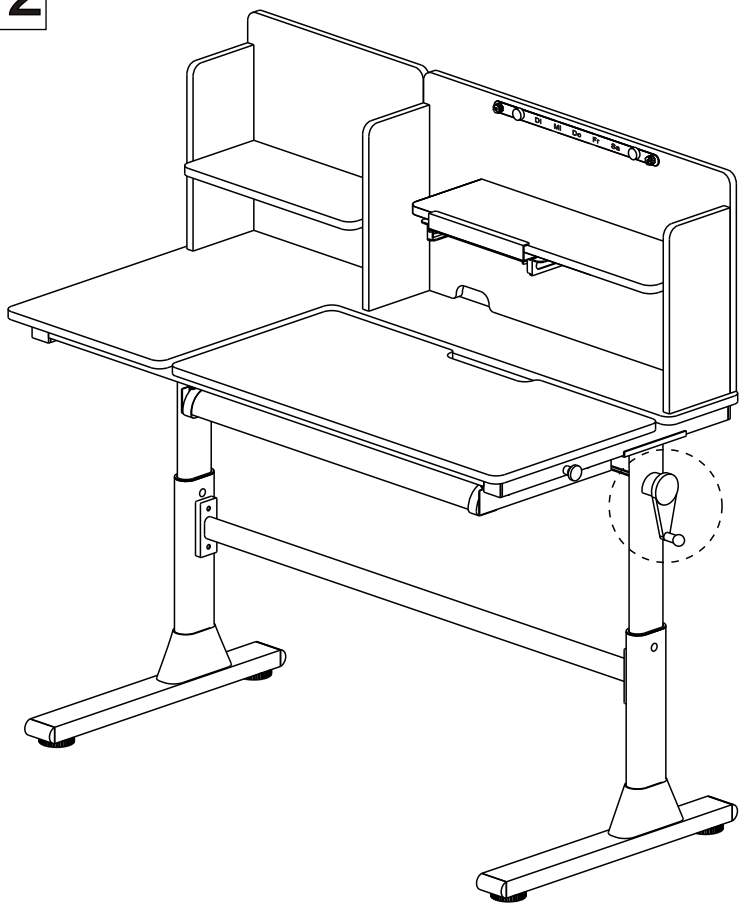
Di
Mi
Do
Fr
Sa

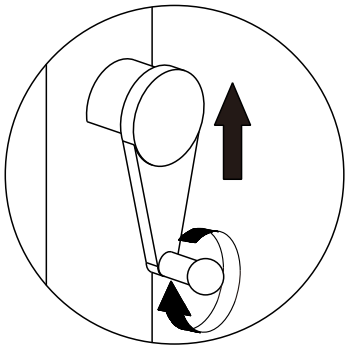

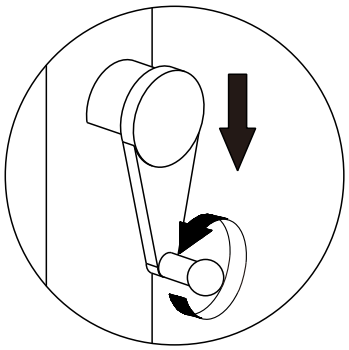

13

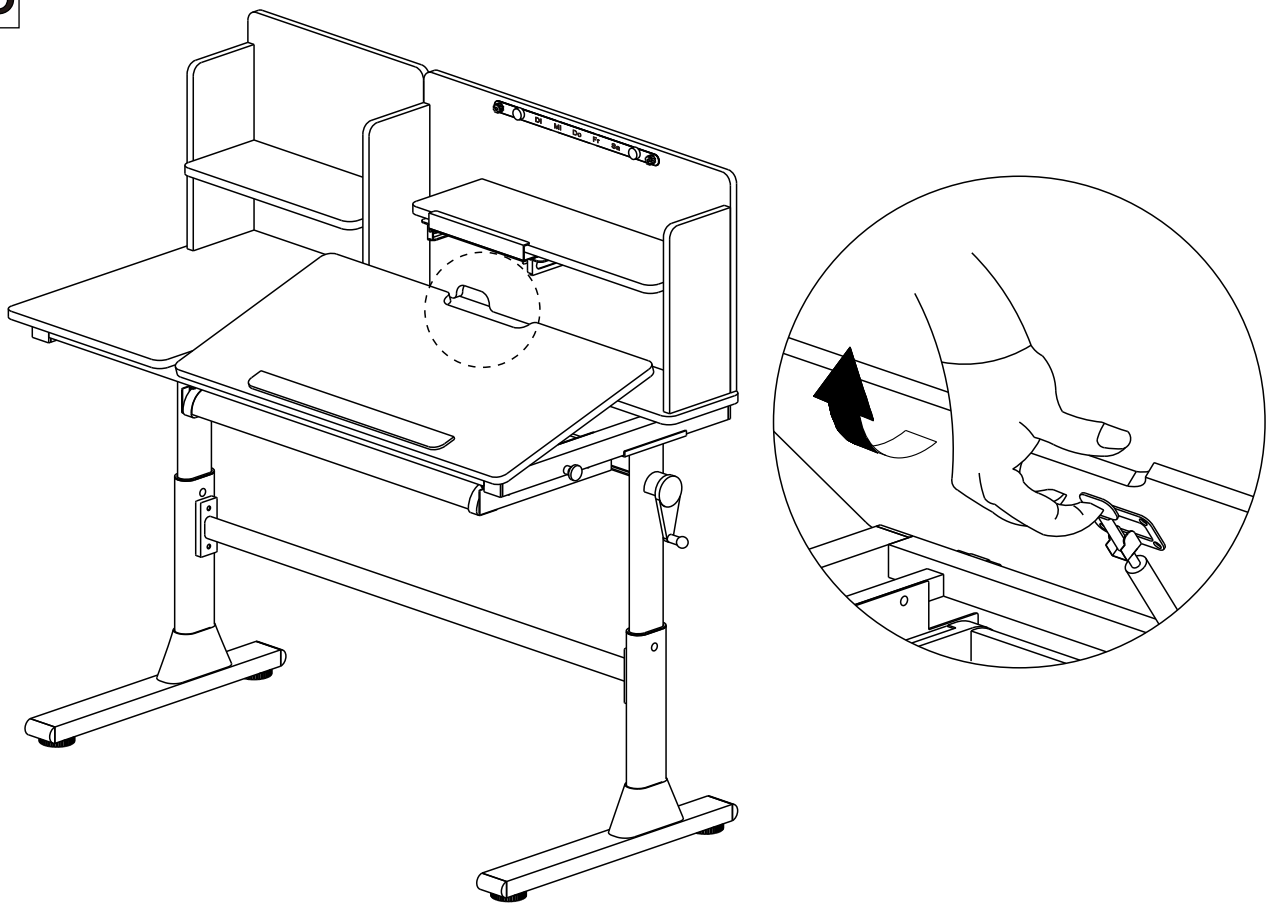
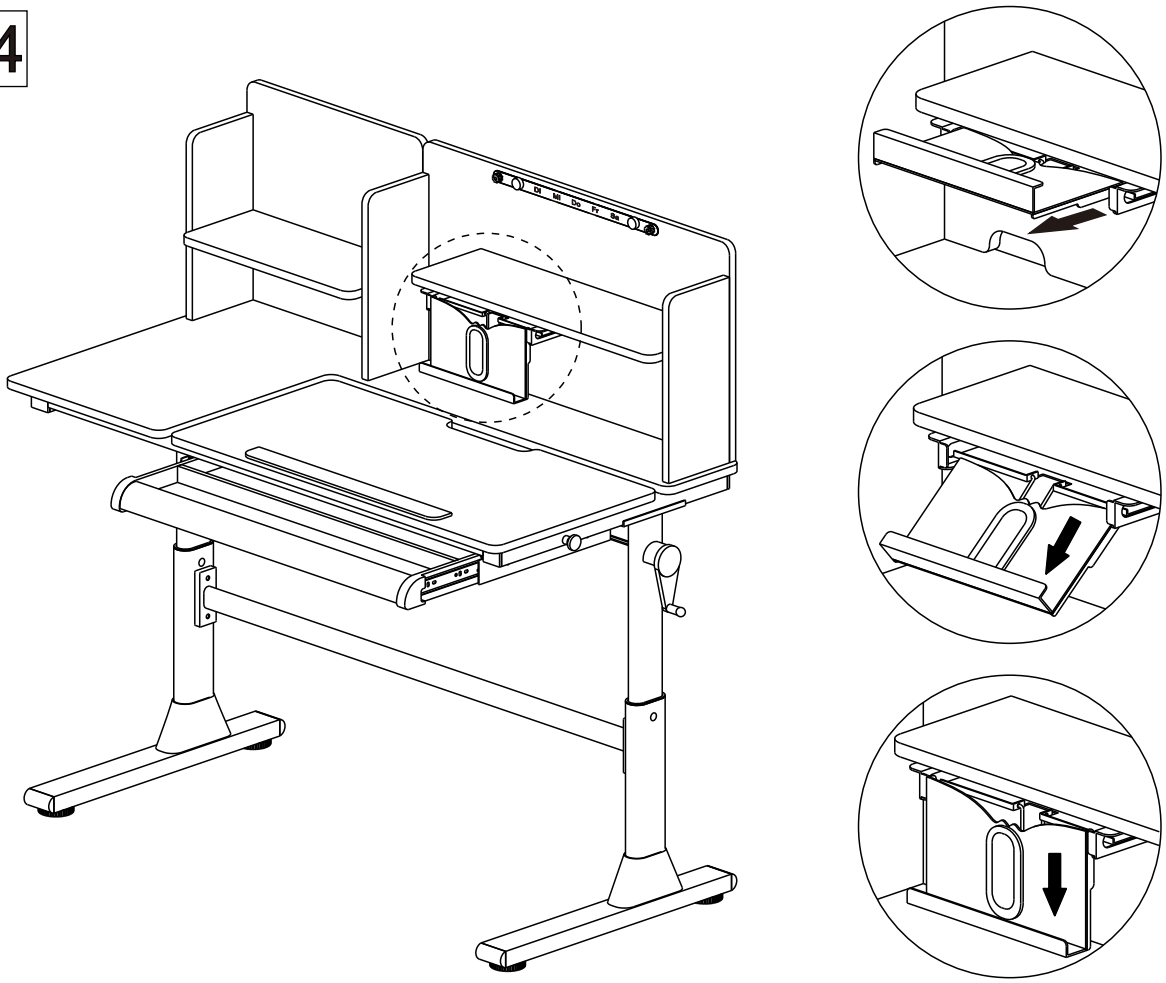
14