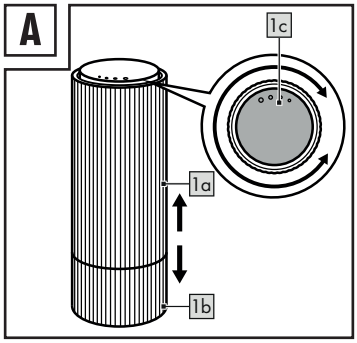

GB IE NI MT

Use

Pull apart the upper (1a) and lower unit (1b) of the spice mill (Fig. A). Fill salt or pepper into the upper unit (1a). Firmly reassemble the two parts. Set the desired grind by turning the adjustment knob (1c) to the left for coarse or to the right for fine grinding.

Not suitable for dishwashers

⚠ Risk of injury!

This item is not shatterproof. Do not use the item if it is damaged.

Storage, cleaning

Always store the item in a dry and clean condition at room temperature when not in use.
Clean only with a damp cleaning cloth and then wipe dry.
IMPORTANT! Never clean with harsh cleaning agents.

Service handling

IAN: 553683_2601

GB Service Great Britain
Tel.: 0800 404 7657
E-Mail: deltasport@lidl.co.uk

IE NI Service Ireland
Tel.: 1800 101010
E-Mail: deltasport@lidl.ie

MT Service Malta
Tel.: 80062230
E-Mail: deltasport@lidl.com.mt

DE AT CH BE

Verwendung

Ziehen Sie die Ober- (1a) und Untereinheit (1b) der Gewürzmühle auseinander (Abb. A). Füllen Sie Salz oder Pfeffer in die Obereinheit (1a) ein. Setzen Sie die beiden Teile wieder fest zusammen. Stellen Sie den gewünschten Mahlgrad ein, indem Sie den Regler (1c) nach links für grobes oder nach rechts für feines Mahlen drehen.

Nicht für Spülmaschinen geeignet

⚠ Verletzungsgefahr!

Der Artikel ist nicht bruchsicher. Verwenden Sie den Artikel nicht, wenn er beschädigt ist.

Lagerung, Reinigung

Lagern Sie den Artikel bei Nichtbenutzung immer trocken und sauber bei Raumtemperatur.
Nur mit einem feuchten Reinigungstuch reinigen und anschließend trockenwischen.
WICHTIG! Nie mit scharfen Reinigungsmitteln reinigen.

Serviceabwicklung

IAN: 553683_2601

DE Kundenservice Deutschland
Tel.: 0800 5435 111
E-Mail: deltasport@lidl.de

AT Service Österreich
Tel.: 0800 447744
E-Mail: deltasport@lidl.at

CH Service Schweiz
Tel.: 0800 56 44 33
E-Mail: deltasport@lidl.ch

BE Service Belgien
Tel.: 0800 12089
E-Mail: deltasport@lidl.be

FR CH BE

Utilisation

Séparez l'unité supérieure (1a) et l'unité inférieure (1b) du moulin à épices (voir fig. A). Remplissez l'unité supérieure (1a) avec du sel ou du poivre. Assemblez fermement les deux parties. Réglez la mouture souhaitée en tournant le régulateur (1c) vers la gauche pour une mouture grossière ou vers la droite pour une mouture fine.

Non adapté au lave-vaisselle

⚠ Risque de blessure !

Cet article n'est pas incassable. N'utilisez pas l'article s'il est endommagé.

Stockage, nettoyage

Lorsque vous n'utilisez pas l'article, conservez-le toujours au sec et propre à température ambiante.
Nettoyez uniquement avec un chiffon humide puis essuyez-le.
IMPORTANT ! Ne jamais nettoyer avec des produits de nettoyage agressifs.

*Mise au rebut

Ce produit est recyclable. Il est soumis à la responsabilité élargie du fabricant et est collecté séparément.

Indications concernant la garantie et le service après-vente

***Article L217-16 du Code de la consommation**
Lorsque l'acheteur demande au vendeur, pendant le cours de la garantie commerciale qui lui a été consentie lors de l'acquisition ou de la réparation d'un bien meuble, une remise en état couverte par la garantie, toute période d'immobilisation d'au moins sept jours vient s'ajouter à la durée de la garantie qui restait à courir. Cette période court à compter de la demande d'intervention de l'acheteur ou de la mise à disposition pour réparation du bien en cause, si cette mise à disposition est postérieure à la demande d'intervention. Indépendamment de la garantie commerciale souscrite, le vendeur reste tenu des défauts de conformité du bien et des vices rédhibitoires dans les conditions prévues aux articles L217-4 à L217-13 du Code de la consommation et aux articles 1641 à 1648 et 2232 du Code Civil.

Article L217-4 du Code de la consommation
Le vendeur livre un bien conforme au contrat et répond des défauts de conformité existant lors de la délivrance. Il répond également des défauts de conformité résultant de l'emballage, des instructions de montage ou de l'installation lorsque celle-ci a été mise à sa charge par le contrat ou a été réalisée sous sa responsabilité.

Article L217-5 du Code de la consommation
Le bien est conforme au contrat :
1° S'il est propre à l'usage habituellement attendu d'un bien semblable et, le cas échéant :
- s'il correspond à la description donnée par le vendeur et posséder les qualités que celui-ci a présentées à l'acheteur sous forme d'échantillon ou de modèle ;
- s'il présente les qualités qu'un acheteur peut légitimement attendre eu égard aux déclarations publiques faites par le vendeur, par le producteur ou par son représentant, notamment dans la publicité ou l'étiquetage ;

2° Ou s'il présente les caractéristiques définies d'un commun accord par les parties ou être propre à tout usage spécial recherché par l'acheteur, porté à la connaissance du vendeur et que ce dernier a accepté.

Article L217-12 du Code de la consommation
L'action résultant du défaut de conformité se prescrit par deux ans à compter de la délivrance du bien.

Article 1641 du Code civil
Le vendeur est tenu de la garantie à raison des défauts cachés de la chose vendue qui la rendent impropre à l'usage auquel on la destine, ou qui diminuent tellement cet usage que l'acheteur ne l'aurait pas acquise, ou n'en aurait donné qu'un moindre prix, s'il les avait connus.

Article 1648 1er alinéa du Code civil
L'action résultant des vices rédhibitoires doit être intentée par l'acquéreur dans un délai de deux ans à compter de la découverte du vice.
Les pieces detachees indispensables a l'utilisation du produit sont disponibles pendant la duree de la garantie du produit.

IAN : 553683_2601

FR Service France
Tel. : 0800 919 270
E-Mail : deltasport@lidl.fr

CH Service Suisse
Tel. : 0800 56 44 33
E-Mail : deltasport@lidl.ch

BE Service Belgique
Tel. : 0800 12089
E-Mail : deltasport@lidl.be

*n'est valable que pour la France

DELTA-SPORT HANDELSKONTOR GMBH
Wragekamp 6 • 22397 Hamburg
GERMANY

Delta-Sport-Nr.: SP-18002

Date of manufacture (month/year)/
Herstellungsdatum (Monat/Jahr)/
Date de fabrication (Mois/Année)/
Productiedatum (maand/jaar)/
Data di produzione (mese/anno)/
Fecha de fabricación (mes/año)/
Data de fabrico (mês/ano): 06/2026

IAN 553683_2601

1 FR

06.08.2026 / PM 12:36

(NL) (BE)

Gebruik

Trek de bovenste (1a) en onderste eenheid (1b) van de kruidenmolen uit elkaar (afbeelding A). Vul zout of peper in het bovendeel (1a). Plaats beide delen weer stevig op elkaar. Stel de gewenste maalgraad in door de regelaar (1c) naar links te draaien voor grof malen of naar rechts voor fijn malen.



Niet geschikt voor de vaatwasser

⚠ Gevaar voor letsel!

Het artikel is niet breukvast. Gebruik het artikel niet als het beschadigd is.

Opslag, reiniging

Bewaar het artikel bij niet-gebruik altijd droog en schoon op kamertemperatuur.
Alleen reinigen met een vochtige doek en daarna droogwrijven.
BELANGRIJK! Nooit reinigen met agressieve schoonmaakmiddelen.

Serviceafhandeling

IAN: 553683_2601

(BE) Service België
Tel.: 0800 12089
E-Mail: deltasport@lidl.be

(NL) Service Nederland
Tel.: 0800 0249630
E-Mail: deltasport@lidl.nl

(IT) (CH) (MT)

Utilizzo

Separare l'unità superiore (1a) e quella inferiore (1b) del macinaspezie (fig. A). Riempire l'unità superiore (1a) con sale o pepe. Riunire saldamente le due parti. Impostare il grado di macinatura desiderato ruotando il regolatore (1c) verso sinistra per una macinatura grossolana o verso destra per una fine.



Non adatto alla lavastoviglie

⚠ Pericolo di lesioni!

L'articolo non è infrangibile. Non utilizzare l'articolo se è danneggiato.

Conservazione, pulizia

Quando non viene utilizzato, conservare l'articolo sempre in un luogo asciutto e pulito a temperatura ambiente.
Pulire solo con un panno umido e asciugare subito dopo.
IMPORTANTE! Non pulire mai con detergenti aggressivi.

Gestione dei servizi di assistenza

IAN: 553683_2601

(IT) Assistenza Italia
Tel.: 800781188
E-Mail: deltasport@lidl.it

(CH) Assistenza Svizzera
Tel.: 0800 56 44 33
E-Mail: deltasport@lidl.ch

(MT) Assistenza Malta
Tel.: 80062230
E-Mail: deltasport@lidl.com.mt

(ES)

Uso

Separe la unidad superior (1a) y la unidad inferior (1b) del molinillo de especias (ver fig. A). Llene la unidad superior (1a) con sal o pimienta. Vuelva a unir firmemente ambas partes. Ajuste el grado de molienda deseado girando el regulador (1c) hacia la izquierda para una molienda gruesa o hacia la derecha para una molienda fina.



No apto para lavavajillas

⚠ ¡Peligro de lesiones!

El artículo no es irrompible. No utilice el artículo si está dañado.

Almacenamiento, limpieza

Guarde el artículo siempre seco y limpio a temperatura ambiente cuando no lo utilice.
Limpie solo con un paño húmedo y séquelo después.
¡IMPORTANTE! Nunca limpie con productos de limpieza agresivos.

Gestión de servicios

IAN: 553683_2601

(ES) Servicio España
Tel.: 900 984 989
E-Mail: deltasport@lidl.es

(PT)

Utilização

Separe a unidade superior (1a) e a unidade inferior (1b) do moinho de especiarias (fig. A). Encha a unidade superior (1a) com sal ou pimenta. Volte a encaixar firmemente as duas partes. Ajuste o grau de moagem desejado girando o regulador (1c) para a esquerda para moagem grossa ou para a direita para moagem fina.



Não adequado para máquinas de lavar louça

⚠ Perigo de ferimentos!

O artigo não é à prova de quebra. Não utilize o artigo se estiver danificado.

Armazenamento, limpeza

Guarde o artigo sempre seco e limpo à temperatura ambiente quando não estiver em uso.
Limpe apenas com um pano de limpeza húmido e seque em seguida.
IMPORTANTE! Nunca limpe com detergentes agressivos.

Processamento de serviço

IAN: 553683_2601

(PT) Assistência Portugal
Tel.: 800849000
E-Mail: deltasport@lidl.pt

06.08.2026 / PM 12:36