AMILA

Amila Zustellbett

MONTAGEANLEITUNG

Amila Side Crib

ASSEMBLY INSTRUCTIONS

Berceau Cododo

MANUEL D'INSTRUCTIONS

DE

EN

FR

WICHTIG:
FÜR SPÄTEREN GEBRAUCH AUFBEWAHREN.
SORGFÄLTIG LESEN.

IMPORTANT:
RETAIN FOR FUTURE REFERENCE.
READ CAREFULLY.

BabyGo Baby Products GmbH
Am Bahndamm 1-3
33378 Rheda-Wiedenbrück
Germany

0049-5242-4188681
info@babygo.eu // www.babygo.eu

babyGO

AMILA ZUSTELLBETT

Seite 04 - 17
DEUTSCH

Page 18 - 31
ENGLISH

Page 32 - 45
FRANÇAIS

babyGO

babyGO

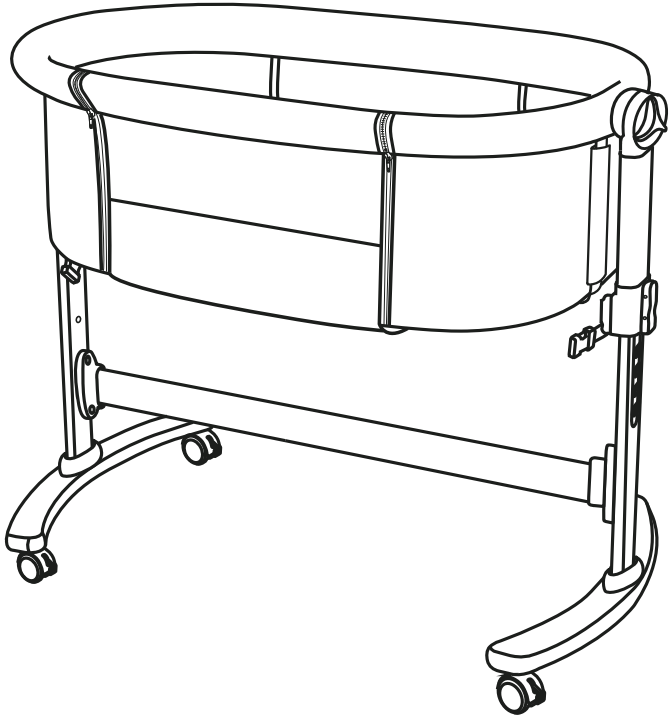

DE BEDIENUNGSANLEITUNG

Liebe Eltern:
Vielen Dank, dass Sie sich für unser Beistellbett entschieden haben. Lesen Sie alle Anweisungen vor der Montage und Verwendung des Babybetts!

WICHTIG: SORGFÄLTIG LESEN UND FÜR DIE ZUKUNFT AUFBEWAHREN.

TEILEÜBERSICHT

Oberer Rahmen mit Auskleidung x1

Mittlerer Stützrahmen

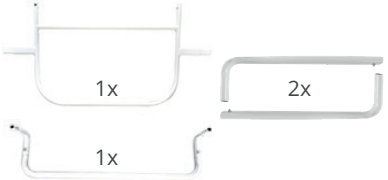

Matratze mit abnehmbaren Bezug x1

Fußplatten x2

Seitliche Stützbeine x2

Unteres Stützrohr x1

Räder x4

Befestigungsgurte x2

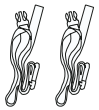

Werkzeug:

Schraubschlüssel x1
Beilagscheiben x4

1x

25mm X4Stk.
20mm X4Stk.

MONTAGESCHRITTE

1. Legen Sie das Babybett (oberer Rahmen und Auskleidung) verkehrt herum auf einen weichen, sauberen Untergrund.

2. Stecken Sie das seitliche Stützbein in den oberen Rahmen und lassen Sie es mit einem „Klickgeräusch“ einrasten (2a). Installieren Sie das andere Bein auf die gleiche Art und Weise (2b).

1

2a

2b

3. Setzen Sie die Fußplatte mit der Vertiefung auf die Unterseite des Stützbeins und ziehen Sie sie mittels 4 x 25mm Schrauben fest. Installieren Sie den anderen Fuß auf die gleiche Art und Weise.

4. Drücken Sie die Rohre des mittleren Gestells in den Rahmen, bis sie „hörbar“ einrasten.

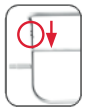

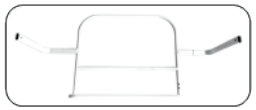

5. Schieben Sie die Enden des mittleren Gestells sicher und fest in die Öffnungen an der Innenseite des oberen Rahmens.

6. Verbinden Sie das untere Stützrohr mit beiden Beinen und sichern Sie das Rohr an beiden Enden mit 4x20mm Schrauben.

7. Schrauben Sie die Räder mit den Unterlegscheiben an die Fußplatten an. Verwenden Sie dafür einen Schraubschlüssel.

8. Stellen Sie das Bett richtig herum hin. Verbinden Sie die Klettverschlusslaschen an der Führung und am mittleren Stützrahmen.

9. Das fertig aufgebaute Produkt sollte wie in der Abbildung aussehen.

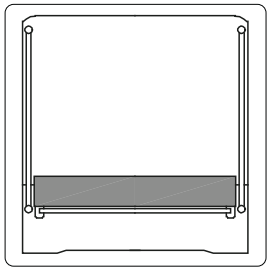
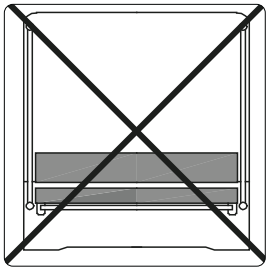

WARNUNG
Verwenden Sie nur die mit diesem Bettchen gelieferte Matratze, legen Sie keine zweite Matratze darauf, Erstickungsgefahr.

FUNKTIONEN

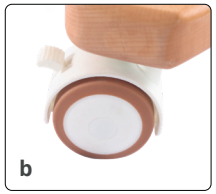

DIE RÄDER FESTSTELLEN:
a) Drücken Sie die Verriegelung nach unten, um die Räder festzustellen.
a) Heben Sie die Verriegelung an, um die Räder freizugeben.

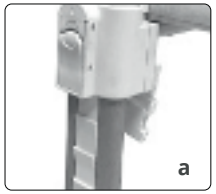

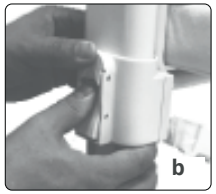

TO ADJUST HEIGHT OF BEDSIDE SLEEPER
a) Das Bett unterstützt 6 unterschiedliche Höheneinstellungen.
b) Schieben Sie die Pfeiltaste nach oben und drücken Sie dann auf die untere Taste, um das Bett nach oben oder unten zu verschieben.
c) Gehen Sie an der anderen Seite genauso vor.

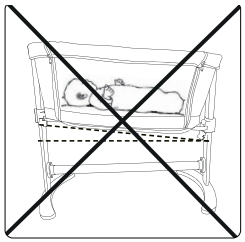

WARNUNG
Stellen Sie sicher, dass sich die Seiten des Bettes nach der Höheneinstellung auf gleicher Höhe befinden! Eine geneigte Einstellung ist nicht sicher!

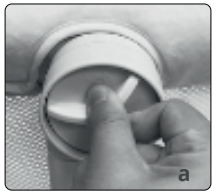

SCHAUCKELMODUS
a) Drücken und drehen Sie die Taste an beiden Seiten des Betts in Pfeilrichtung, um die Wiege für den Schaukelmodus zu entsperren.
b) Drehen Sie die Taste entgegen dem Uhrzeigersinn, um die Wiege zu verriegeln, während das Baby schläft.

WARNING
a) Verwenden Sie nicht den Schaukel-Modus, wenn das Kind unbeaufsichtigt ist.
b) Der maximale Neigungswinkel beträgt 10 Grad. Das Kind kann sich verletzten, wenn der Neigungswinkel beim Schauckeln zu groß ist & kann ein Risiko für andere Kinder darstellen.
c) Stellen Sie das Bettchen an deinen Ort, an dem nicht die Gefahr eines Aufpralls besteht.
d) Das Produkt sollte auf horizontalem Fussboden Aufgestellt werden. Unebene Flächen können zu instabilität des Produkts führen.

BEISTELLBETTCHEN-MODUS

(UMBAU VOM BEISTELLBETTCHEN-SCHLAFMODUS IN DEN BETTCHEN-MODUS UND UMGEKEHRT)

1. Öffnen Sie vorn an beiden Seiten den Reißverschluss.

2. Ziehen Sie jeweils an beiden Seiten den Hebel zurück und heben Sie die Stange an.

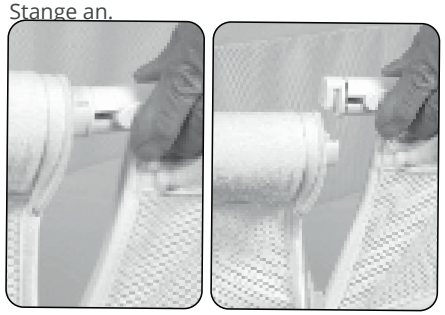

3. Entfernen Sie das Rohr und legen Sie die Frontplatte nach unten. Mit den Gummilaschen am unteren Rahmen befestigen.

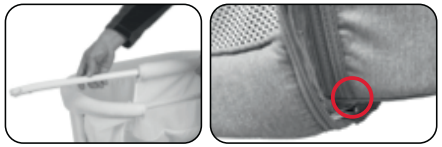

4. Befestigen Sie die Befestigungsgurte am seitlichen Stützrahmen.

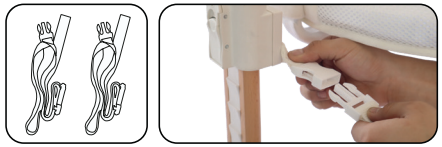

5. Schieben Sie das Beistellbett an das Elternbett heran und vergleichen Sie die Höhe des Kinderbetts mit der Höhe der Elternmatratze (5a).
Der Seitenträger des Beistellbetts sollte nah an der Matratze des Elternbetts positioniert werden und die Matratze sollte immer 2 cm höher als die Höhe der Seitenstütze sein, um das darin schlafende Kind im Bettchen zu halten (5b).

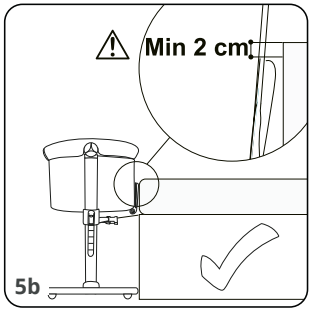

6. Verwenden Sie das mitgelieferte Paar Befestigungsgurte, um das Bett als Beistellbett am Elternbett zu sichern (6a). Straffe die Befestigungsgurte vorsichtung und achte darauf, dass der Gurt möglichst horizontal ausgerichtet ist (6b). Stellen Sie die Riemen separat ein, bis das Beistellbett fest mit der Matratze des Elternbetts verbunden ist (6c). Verstauen Sie die überschüssigen Enden der Riemen zwischen der Matratze und dem Bettunterbau (6d).

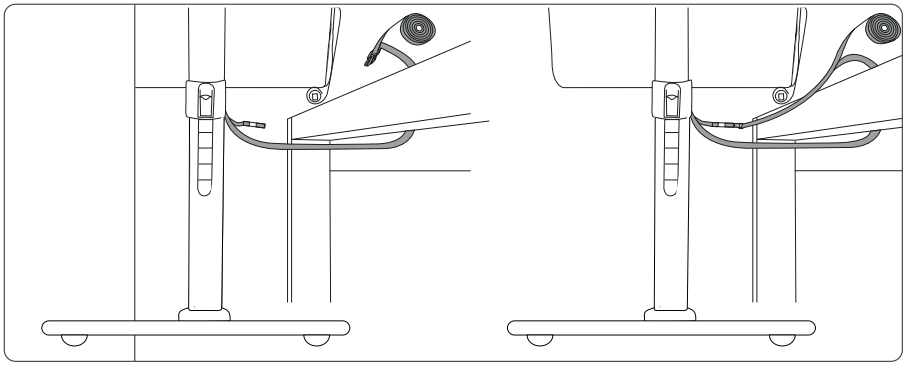

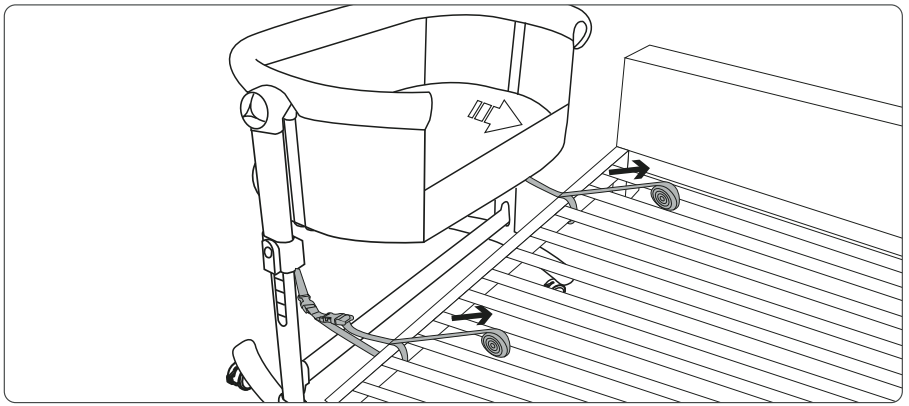

WARNING

A) UM ERSTICKUNGSGEFAHR DURCH EINKLEMMEN ZU VERMEIDEN, MUSS DAS BEISTELLBETTCHEN MIT HILFE DES BEFESTIGUNGSSYSTEMS ORDNUNGSGEMÄß AM ERWACHSENENBETT BEFESTIGT WERDEN.
B) WIRD DIESES BEFESTIGUNGSSYSTEM NICHT VERWENDET, KANN SICH DAS BEISTELLBETTCHEN VOM ERWACHSENENBETT ENTFERNEN, WAS DAZU FÜHREN KANN, DASS DAS KIND AUS DEM BEISTELLBETTCHEN FÄLLT.
C) VERWENDEN SIE NUR DAS MITGELIEFERTE BEFESTIGUNGSSYSTEM, VERWENDEN SIE KEIN ANDERES BEFESTIGUNGSSYSTEM.

WARNING

- Überprüfen Sie vor jedem Gebrauch, dass zwischen der Elternmatratze und der Seite des Beistellbetts kein Zwischenraum vorhanden ist.
- Falls doch, ziehen Sie die Riemen stärker fest, bis kein Zwischenraum mehr vorhanden und die zulässige Anwendungsposition erreicht ist.
- Das Produkt darf nur mit Betten und/oder Matratzen verwenden werden, deren Seiten gerade sind. Die Verwendung von runden Matratzen und/oder Wasserbetten ist nicht erlaubt.
- Wenn das Babybett als Beistellbett verwendet wird, muss es an der langen, zugänglichen Seite des Betts befestigt werden. Befestigen Sie es nicht am Bett selbst oder an der Unterseite des Betts.

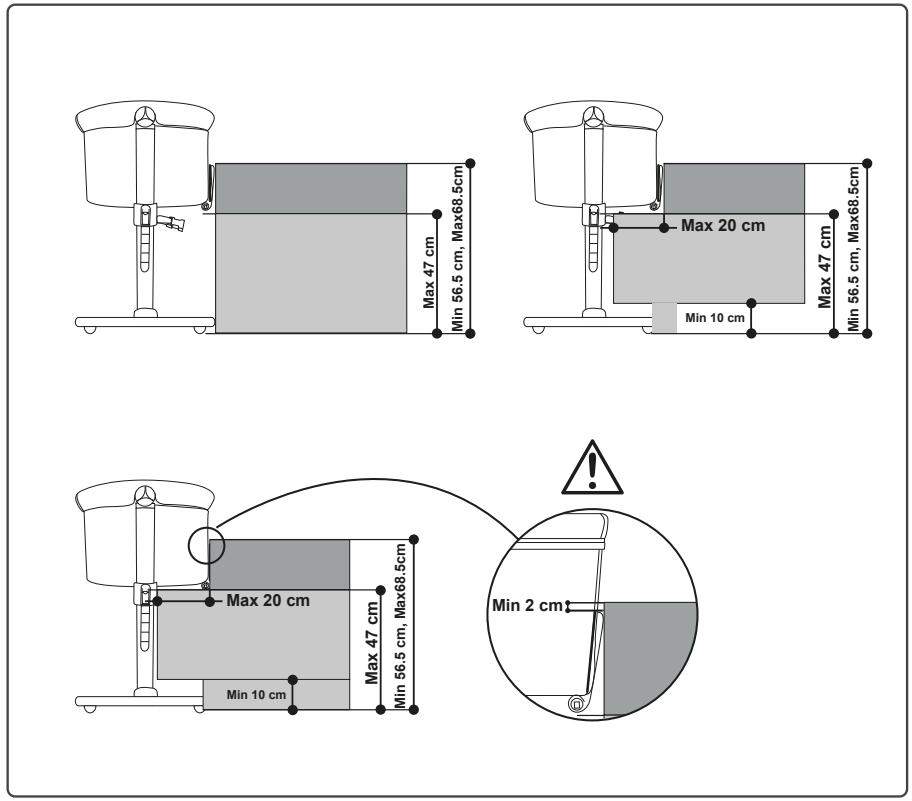

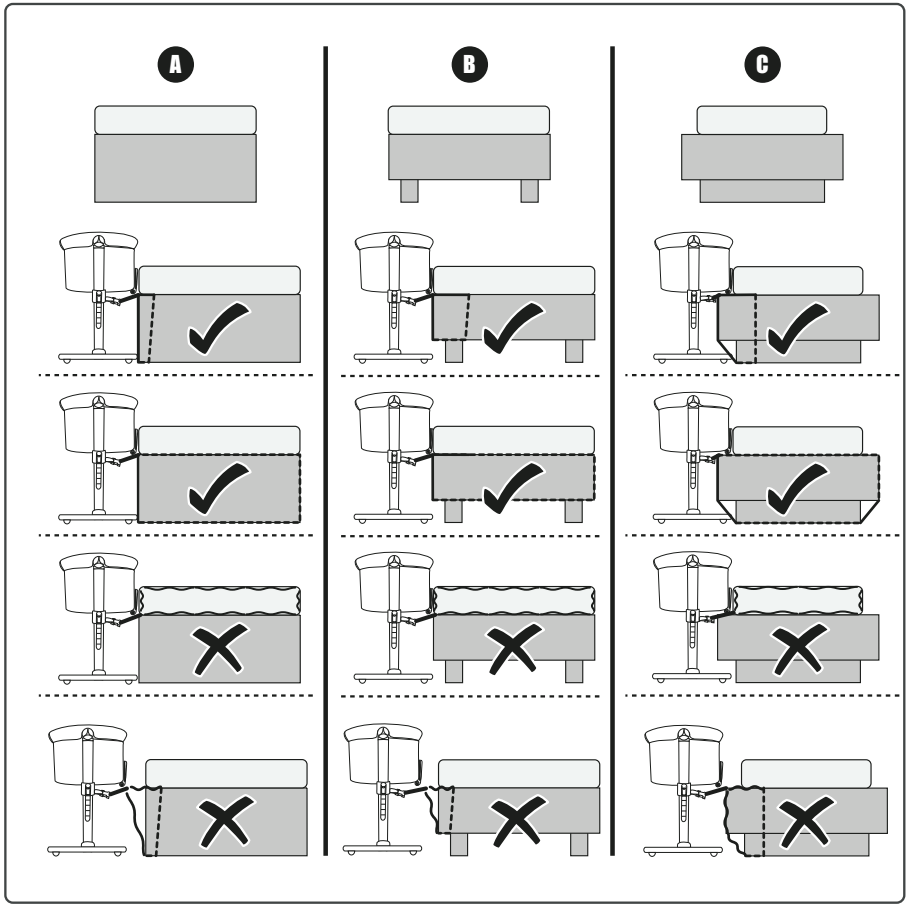

WICHTIG

SORGFÄLTIG DURCHLESEN UND DIESE BEDIENUNGSANLEITUNG FÜR EIN ZUKÜNFTIGES NACHSCHLAGEN AUFBEWAHREN

- Stellen Sie die Verwendung des Produkts ein, sobald das Kind sitzen oder knien oder sich hochziehen kann.
- Das Platzieren zusätzlicher Artikel im Produkt kann zum Ersticken führen.
- **ZUSÄTZLICHE GEGENSTÄNDE** IM PRODUKT KÖNNEN ZUM ERSTICKEN FÜHREN.
- PLATZIEREN SIE DAS PRODUKT **NICHT** IN DIE NÄHE EINES ANDEREN PRODUKTS, DAS EINE ERSTICKUNGS- ODER WÜRGEGEFAHR DARSTELLEN KÖNNTE, Z.B. SCHNÜRE, JALOUSIE-/VORHANGSCHNÜRE USW.
- VERWENDEN SIE **NICHT** MEHR ALS EINE MATRATZE IN DEM PRODUKT.
- Lassen Sie das Kind **nie** unbeaufsichtig im Bettchen. SORGEN SIE STETS FÜR EINE BEAUFSICHTIGUNG, UM DIE SICHERHEIT IHRES KINDES ZU GEWÄHRLEISTEN.
- DAS PRODUKT SOLLTE AUF HORIZONTALEM FUSSBODEN AUFGE STELLT WERDEN.
- DAS BABYBETT DARF **NUR** VON ERWACHSENEN INSTALLIERT, ZUSAMMENGEKLAPPT ODER AUFGEKLAPPT WERDEN.
- ÜBERPRÜFEN SIE DAS PRODUKT UND ALLE TEILE VOR DER INSTALLATION AUF MÖGLICHE TRANSPORTSCHÄDEN. FALLS SCHÄDEN VORHANDEN SIND, VERWENDEN SIE DAS PRODUKT NICHT UND HALTEN SIE ES VON KINDERN FERN.
- VERGEWISSERN SIE SICH, DASS ALLE NUTZER MIT DEM ORDNUNGSGE MÄSSEN GEBRAUCH DES PRODUKTS VERTRAUT SIND.
- STELLEN SIE DAS BETT **NICHT** IN DIE NÄHE VON WÄNDEN ODER GEGENSTÄNDEN, DAMIT DAS KIND NICHT EINGEKLEMMT WERDEN KANN.
- NEHMEN SIE **KEINE** EINSTELLUNGEN AM BETT VOR, WÄHREND EIN KIND DARIN LIEGT.
- STELLEN SIE DAS PRODUKT **NICHT** UM, WÄHREND EIN KIND DARIN LIEGT.
- ES DARF IMMER **NUR EIN KIND** IN DAS BETT GELEGT WERDEN. VERWENDEN SIE DEN SCHWINGMODUS NUR, WENN DAS KIND BEAUFSICHTIGT IST.

Dieses Produkt ist für Babys zwischen **0 und 5 Monaten** mit einem Gewicht von **maximal 9 kg** vorgesehen. Sobald ein Kind sitzen, knien oder sich hochziehen kann, darf das Produkt nicht mehr für dieses Kind verwendet werden. Vergewissern Sie sich vor der Verwendung als „Beistellbett“ (an einem Bett befestigt), dass das Produkt sicher verankert und positioniert ist. Wenn Sie das Produkt als Beistellbett verwenden (an einem Bett befestigt), vergewissern Sie sich, dass die Verbindungsriemen eingehakt und richtig festgezogen sind, bevor Sie Ihr Kind in das Bett legen. Das Produkt muss an der Matratze der Eltern befestigt werden und es dürfen keine Zwischenräume zwischen dem Produkt und der Matratze der Eltern vorhanden sein. Verwenden Sie das Babybett **NICHT** ohne den Stützrahmen. Halten Sie die Befestigungsriemen von Kindern fern.

Die Matratze darf im nicht darf nicht dicker als 40mm sein. Der Abstand zwischen der Oberseite der nicht zusammengedrückten Matratze und dem oberen Rand an der niedrigsten Seite des Babybetts muss mindestens 200mm betragen. Verwenden Sie **KEINE** andere als die vom Hersteller gelieferte Matratze.
Verwenden Sie **NIEMALS** eine Wassermatratze mit diesem Produkt. Eine falsche Matratze kann zum Tod führen.
Achten Sie auf Gefahren durch offenes Feuer oder andere starke Wärmequellen, wie z.B. elektrische Stabheizungen, Gasöfen, usw.
Das Produkt ist erst einsatzbereit, wenn alle Sperrvorrichtungen verriegelt sind. Überprüfen Sie diese Vorrichtungen vor jedem Gebrauch sorgfältig auf eine ordnungsgemäße Verriegelung.
Die Nichteinhaltung dieser Warnungen und Anleitungen kann schwerwiegende oder sogar tödliche Verletzungen verursachen.
NIEMALS das Beistellbettchen in einer geneigten Position verwenden.
Verwenden Sie das Produkt NUR mit befestigter und verriegelter Ankerplatte (siehe Abbildung) als Beistellbett. Ohne Verwendung des Verankerungssystems könnte das Kind ernsthaft oder sogar tödlich verletzt werden. Vergewissern Sie sich, dass alle Riemen gesichert und festgezogen sind. Überprüfen Sie die Riemen vor jedem Gebrauch.
ERSTICKUNGSGEFAHR: Entsorgen Sie alle Verpackungsmaterialien unmittelbar nach dem Öffnen. Plastiktüten und Klemmen können Erstickungsgefahren verursachen.
STURZGEFAHR: Um Stürze zu vermeiden, verwenden Sie dieses Produkt nicht mehr, wenn sich Ihr Kind mit Händen und Füßen abstützen kann oder das vom Hersteller empfohlene Höchstgewicht von 9 kg erreicht hat (je nachdem, welche Situation zuerst eintritt).

WARNUNG

ERSTICKUNGSGEFAHR

IN DEN ZWISCHENRÄUMEN ZWISCHEN EINER ZUSÄTZLICHEN UNTERLAGE UND DER SEITE VON BABYBETTEN/-WIEGEN SOWIE AUF WEICHEM BETTZEUG BESTEHT DIE GEFAHR DURCH ERSTICKUNG.

- Verwenden Sie nur die vom Hersteller bereitgestellte Unterlage.
- Verwenden Sie niemals Kissen, Bettdecken oder andere Matratzen als Unterlage.

Um die Gefahr des Plötzlichen Kindstods zu vermeiden, empfehlen Kinderärzte, gesunde Babies auf dem Rücken schlafen zu lassen, sofern Ihnen nichts anderes von Ihrem Arzt angeordnet wurde.
Ein Babybeistellbett ist solange für Säuglinge bestimmt, bis sie anfangen sich mit Händen und Füßen abzustützen bzw. bis sie ungefähr 5 Monate alt sind. Wählen Sie für Ihr Kind dann eine andere Schlafstätte aus.
GEFAHR DURCH STRANGULIERUNG/ERSTICKUNG: Die obere Kante der absenkbaren Stange muss sich auf gleicher Höhe mit bzw. unterhalb der Oberkante der Matratze des Erwachsenen sein, wenn dieses Produkt als Beistellbett verwendet wird. Der Abstand zwischen der Matratze des Babybetts und der oberen Kante der absenkbaren Stange muss 12cm unterhalb. Die Matratze des Erwachsenenbettes muss in der niedrigsten Position auf oder über der Höhe der zu öffnenden Seite des Bettchens ausgerichtet sein.
Verwenden Sie **NIEMALS** Transporttüten oder andere Folien aus Kunststoff als Überzug für die Matratze, es sei denn diese wurden speziell für solch einen Zweck entwickelt und verkauft. Es besteht Erstickungsgefahr.
Vergewissern Sie sich während der Verwendung als Beistellbett, dass alle Riemen gesichert und festgezogen sind. Ziehen Sie die Riemen regelmäßig fest.

WARNUNG

GEFAHR DURCH EINKLEMMEN

UM TÖDLICHE UNFÄLLE DURCH EINKLEMMEN ZU VERMEIDEN, MUSS DAS BABYBETT MIT DEM BEFESTIGUNGSSYSTEM ORDNUNGSGEMÄSS AM ELTERNBETT GESICHERT WERDEN
Es darf niemals eine Lücke zwischen dem Beistellbettchen und der Matratze des Erwachsenenbettes entstehen.
Überprüfen Sie vor jedem Gebrauch die Festigkeit der Verbindung, indem Sie das Babybett in eine beliebige Richtung vom Elternbett wegziehen.

Wenn ein Spalt zwischen dem Beistellbettchen und dem Bett des Erwachsenes ist, darf das Produkt **NICHT** verwendet werden. Stopfen Sie den Zwischenraum **NICHT** mit Kissen, Decken oder anderen Gegenständen aus; es besteht Erstickungsgefahr.
Lesen und befolgen Sie **IMMER** alle Anleitungen für die jeweilige Verwendungsart dieses Produkts (Beistellbett, Babywiege, Spielfläche).
Verwenden Sie je nach Anwendungsart **IMMER ALLE** erforderlichen Teile. Informieren Sie sich in der Bedienungsanleitung, welche Teile jeweils erforderlich sind. Überprüfen Sie das Produkt regelmäßig auf lockere, beschädigte oder fehlende Komponenten.
Während der Nutzung als Beistellbett sind immer die Ankerplatte und die Riemen zu verwenden. Verwenden Sie das Produkt NICHT, falls Befestigungsteile locker sind oder fehlen, Verbindungen locker oder Teile kaputt sind, oder Netze/Stoffe zerrissen sind. Überprüfen Sie dies vor der Installation und regelmäßig während des Gebrauchs. Ersetzen Sie Teile nicht durch andere Komponenten.
Alle Schrauben sollten immer richtig angezogen sein, und es ist darauf zu achten, dass keine Schrauben locker sind, da ein Kind Körperteile oder Kleidungsstücke (z.B. Schnüre, Halsketten, Bänder für Babyschnuller usw.) einklemmen könnte, bei denen die Gefahr der Strangulation besteht.
Installieren Sie das Produkt für **JEDE** Verwendungsart – egal ob als Beistellbett oder Babywiege – immer gemäß den Herstelleranleitungen.
Die obere Schiene an der Seite zum Elternbett hin darf nicht höher sein als die Matratze des Elternbetts, um zu verhindern, dass der Hals des Kindes von dieser Schiene eingeklemmt und das Kind als Folge dessen tödlich verletzt wird.
Das Bettzeug des Elternbetts darf **NICHT** in das Kinderbett gelangen.
ACHTUNG! - Heben Sie die seitliche Bettchenwand immer vollständig an, wenn sie nicht am Bett des Erwachsenen befestigt ist.
Lassen Sie Ihr Kind **NICHT** im Bett, wenn die **OBERE HORIZONTALE SCHIENE** nicht in der obersten Position gesichert ist, es sei denn das Bett ist am Elternbett befestigt.
Um Ersticken durch Einklemmen zu vermeiden, muss das Beistellbettchen ordnungsgemäß am Bett des Erwachsenen befestigt werden.
Falls Sie das Befestigungssystem nicht verwenden, könnte sich das Beistellbett bewegen, was wiederum dazu führen kann, dass das Kind aus dem Bett fällt.
Verwenden Sie nur das mit diesem Bettchen gelieferte Befestigungssystem, verwenden Sie kein anderes Befestigungssystem.

GEFAHR DURCH STRANGULATION: Um die Gefahr zu vermeiden, dass Ihr Kind stranguliert wird, sollte das Befestigungssystem am Bett des Erwachsenen immer außerhalb des Bettchens sein.
Stellen Sie das Produkt **NICHT** in der Nähe eines Fensters auf; dort besteht die Gefahr, dass das Kind von Jalousie- oder Gardinenschnüren erdrosselt wird.
Halten Sie das Babybett von Öfen, Heizungen, Lagerfeuern und anderen Gefahrenquellen fern. Kleinkinder sollten nicht unbeaufsichtigt in der Nähe des Bettchens spielen.
STURZGEFAHR: Nehmen Sie das Kind aus dem Babybett, bevor Sie Einstellungen daran vornehmen.
Vergewissern Sie sich bei jeder Art von Einstellung, dass die oberen und unteren Schienen sicher verriegelt sind, bevor Sie Ihr Kind wieder in das Bett legen.
Um schwerwiegende oder tödliche Verletzungen zu vermeiden, lassen Sie das Kind nie aus den Augen.
Lassen Sie Ihr Kind **NIEMALS** unbeaufsichtigt. Das Bettchen sollte in einer festen Position sein, wenn das Kind unbeaufsichtigt ist.
Schnüre können Erstickung verursachen! Halten Sie Gegenstände mit Schnüren (z.B. Kapuzen) vom Hals des Kindes fern. Installieren Sie Schnüre **NICHT** oberhalb von Betten oder Wiegen, und befestigen Sie Schnüre nicht an Spielzeugen.
Das Babybett ist nur für Elternbetten vorgesehen, deren Abstand vom Boden bis zur Oberseite der Elternmatratze zwischen 49 und 66 cm beträgt.

REINIGUNG

WIE SIE IHR BABY BEISTELLBETT PFLEGEN

Dieses Produkt wurde unter Berücksichtigung von Sicherheitsaspekten, Komfort und Funktionalität entwickelt. Bitte nehmen Sie sich die Zeit und lesen Sie die Bedienungsanleitung sorgfältig durch. Bewahren Sie die Bedienungsanleitung für ein zukünftiges Nachschlagen gut auf.
Um eine lang anhaltende Nutzung des Babybetts zu gewährleisten, verwenden Sie für die Reinigung des Produkts keine Lösungsmittel, Scheuermittel oder aggressive Reinigungsmittel. Überprüfen Sie nach jedem Waschen die Widerstandsfähigkeit des Stoffes und der Nähte. Reinigen Sie die Stoffe gemäß den Angaben auf dem Etikett (siehe nachfolgende Erläuterung).

Handwäsche mit kaltem Wasser

NICHT bügeln

NICHT bleichen

NICHT trockner-geeignet

NICHT chemisch reinigen

WARTUNG

Überprüfen Sie alle Schrauben, Muttern und anderen Verbindungsteile auf Festigkeit – sofern erforderlich, ziehen Sie Teile fest oder ersetzen Sie diese. Das Bett und die Matratze verfügen über einen widerstandsfähigen Bezug, der vollständig abnehmbar und waschbar ist. Der Bezug darf nur von einem Erwachsenen entfernt werden. Überprüfen Sie das Produkt regelmäßig auf einen ordnungsgemäßen Zustand sowie auf mögliche Schäden. Falls Schäden vorhanden sind, verwenden Sie das Produkt nicht und halten Sie es von Kindern fern. Um die Sicherheit des Produkts jederzeit zu gewährleisten, lassen Sie verbogene, gerissene, abgenutzte oder kaputte Teile immer umgehend reparieren.

Sollten Sie Probleme bei der Installation Ihres Babybetts haben, wenden Sie sich bitte telefonisch unter 05242-4188681 an unseren Kundendienst.

babyGO

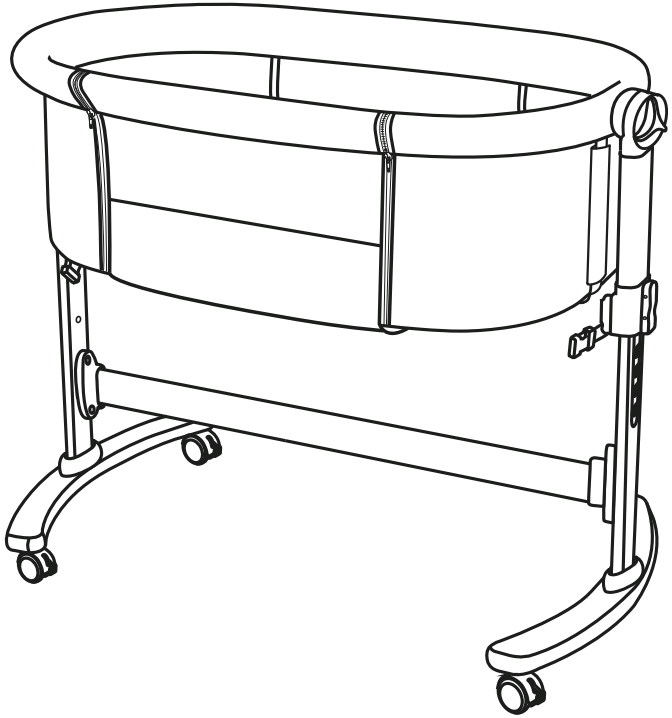

EN INSTRUCTION MANUAL

Dear Parents:
Thank you for purchasing the bedside crib.
Please read and follow all instructions before using the Side Crib.

WARNING! Read the Instruction carefully before use and keep them for future reference.

PARTS

You have received 1 box. Please check the content of the box against the list below.
If anything is missing, please contact Customer Service.

Top frame, liner, and mattress with removable cover x1

Middle support frame

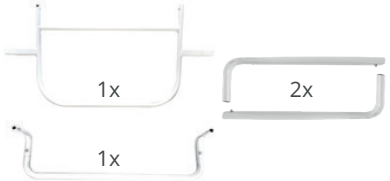

Mattress with removable cover x1

Wooden leg x2

Side support leg x2

Lower cross bar x1

Fixing belt x2

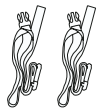

Tools:

Wrench x1
Washer x4

Wheels x4

ASSEMBLY STEP

1. Lay bedside sleeper (top frame and liner) face down on a soft clean surface.

2. Insert the side support leg to top frame. It is locked till you hear a ‘click’ sound. (2a)
Repeat for other side support leg. (2b)

3. Insert the recess in the foot board panel on the bottom of the side support leg and secure using 4 x 25mm bolts. Repeat for other side support leg.

4. Push the middle frame tubes into the frame till you hear a 'click' sound.

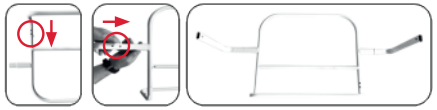

5. Slide the middle frame ends into inner openings of top frame. Push in to secure.

6. Connect the lower support bar to each leg using 4x20mm bolts on each end.

7. Screw the wheels into washer and foot board panels with a wrench.

8. Stand the bedside sleeper upright. Connect the velcro tabs on the liner and on middle support frame.

9. The assembled product should be as shown.

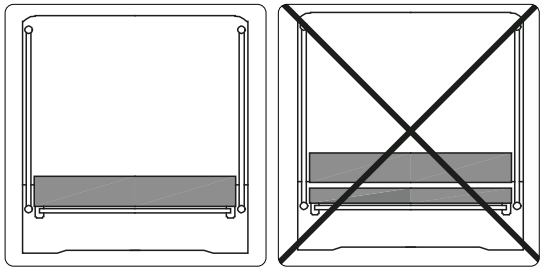

WARNING
Only use the mattress sold with this crib, do not add a second mattress on this one, suffocation hazards.

DE
EN
FR

FUNCTIONS

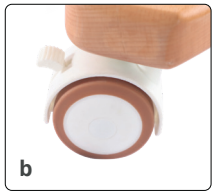

TO LOCK WHEELS:
a) Press lock down to lock wheels in place.
b) Lift lock up to release wheels.

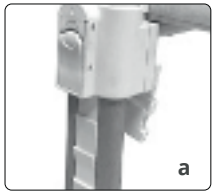

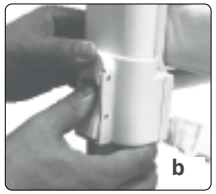

TO ADJUST HEIGHT OF BEDSIDE SLEEPER.
a) The sleper can be adjusted into 6 different heights.
b) To adjust the height by sliding the arrowed button upward and pushing in on the lower button to raise or lower.
Repeat operation on the opposite side.

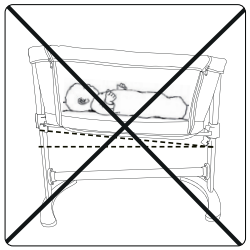

WARNING
Make sure that the sides of the bed are at the same height after the height adjustment! An inclined setting is not safe!

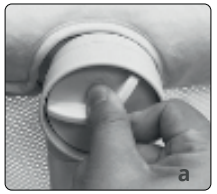

TO TURN SWING MODE.
a) Press and turn clockwise following the arrow on the button on both sides of the bassinet to unlock swing mode.
b) Turn unclockwise to lock the bassinet while baby is sleeping.

WARNING
a) Do not use the swing mode when the child is unattended.
b) The max inclination is 10°. The child may get injured if the amplitude of the swing is excessive and may pose risk to outher children.
c) Locate the crib where there is no risk of swing impact.
d) The product should be placed on horizontal floor. Uneven surface can couse instability of the product.

BEDSIDE SLEEPER MODE

(CONVERSION FROM BEDSIDE SLEEPER TO CRIB MODE VICE VERSA)

1. Unzip the front panel on both sides.

2. Slide the bar lever back and lift on both sides

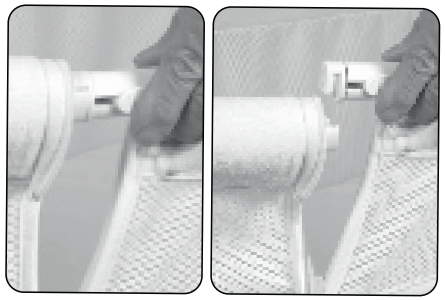

3. Remove the tube and put the front panel down. Secure with elastic tabs to the bottom frame.

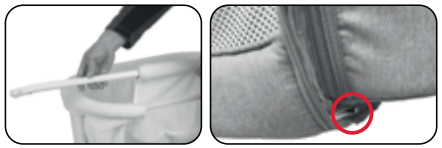

4. Clip the fixing belts to the side support frame

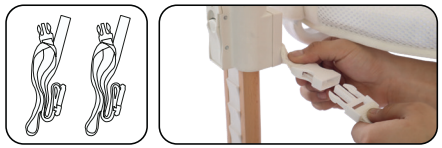

5. Move the sleeper close to the parent's bed and check the height of the sleeper compared with the mattress on the bed (5a).
The side support of the sleeper should always be placed close to the parent's mattress and the mattress should always be 2cm higher than the height of the side support for restraint of the sleeper (5b).

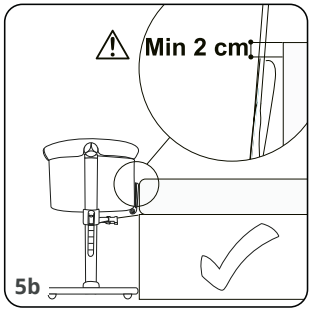

6. In order to fix the co-sleeper to the parent's bed in co-sleeping mode, use the attached pair of fixing belts provided (6a). Tighten the loop by pulling the belts firmly and the strap must be horizontal as possible. Make sure the strap is in line with bed frame (6b). Adjust the belts separately until the sleeper is firmly in contact with the parent's mattress (6c). Store any excess of belts between the mattress and the base (6d).

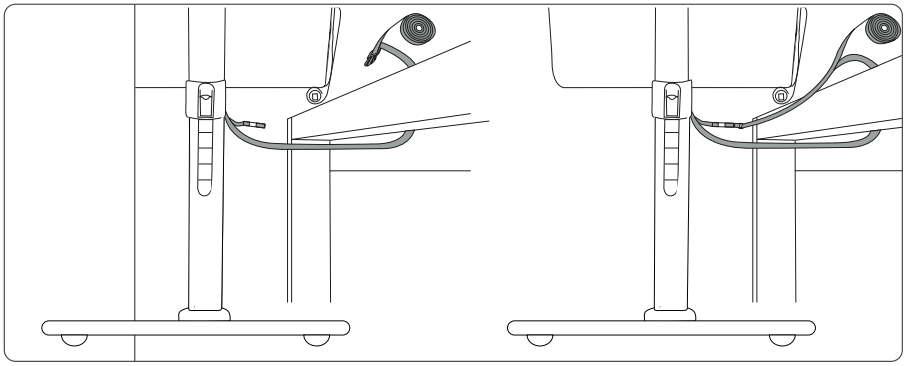

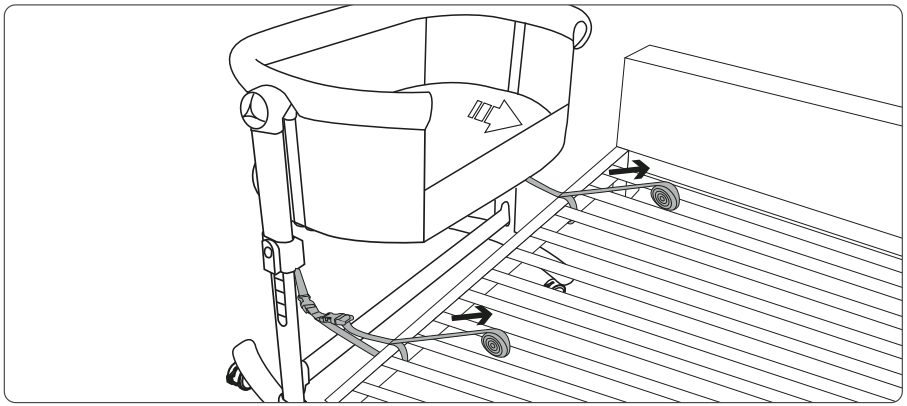

WARNING

- TO PREVENT A SUFFOCATION HAZARD FROM ENTRAPMENT, THE BEDSIDE SLEEPER SHALL BE PROPERLY SECURED TO THE ADULT BED USING THE ATTACHMENT SYSTEM.
- FAILURE TO USE THIS SECURING SYSTEM WILL ALLOW THE BEDSIDE SLEEPER TO MOVE AWAY FROM THE ADULT BED AND COULD RESULT IN THE INFANT FALLING OUT OF THE BEDSIDE SLEEPER.
- USE ONLY THE ATTACHMENT SYSTEM SOLD WITH THIS CRIB, DO NOT USE OTHER ATTACHMENT SYSTEM

WARNING

- Before every use always check to make sure there is no space between the parent's mattress and the side of the sleeper.
- If there is, pull the belts firmly to tighten until there's no space and the permitted condition of use has been restored.
- Use of product is only permitted with beds and/or mattresses with straight sides, use of the product with round mattress and or water bed is not permitted.
- When the product is used in the bedside sleeper mode, it should always be fitted to the long side of access to the bed, do not fix the product to the bed or bottom of the bed.

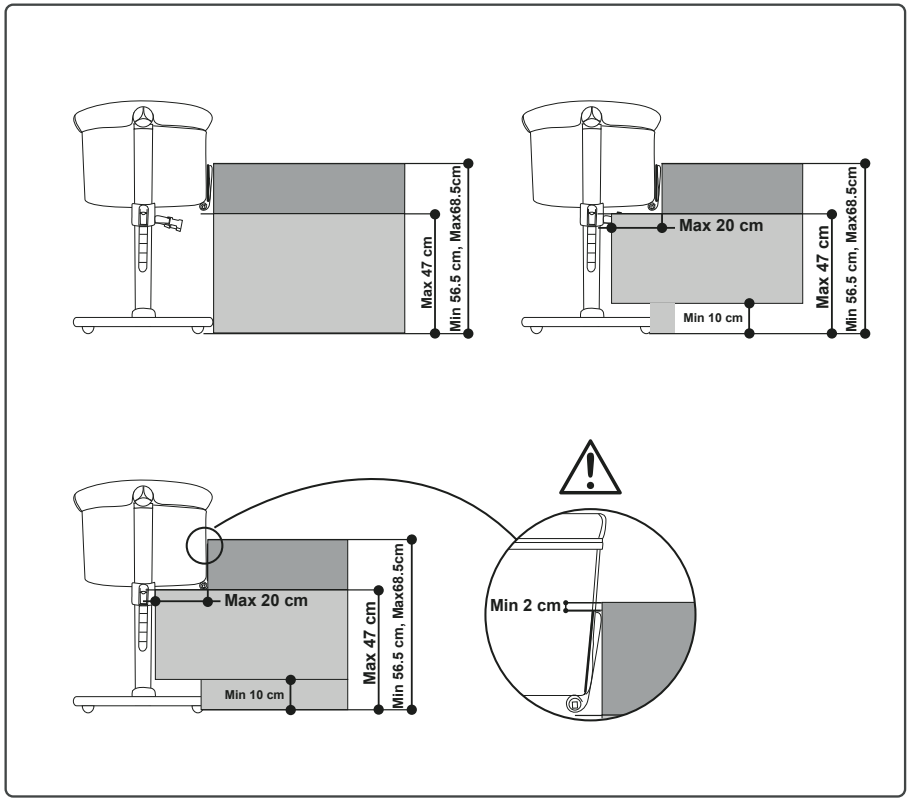

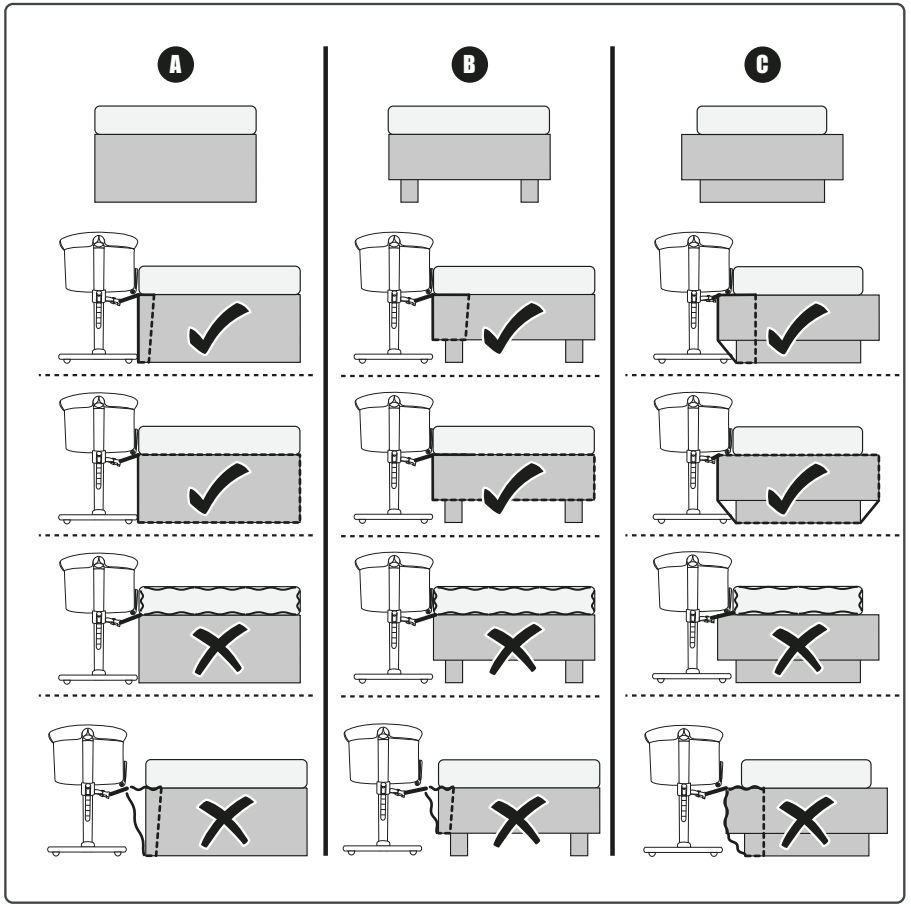

IMPORTANT

READ CAREFULLY AND READ CAREFULLY AND KEEP THESE INSTRUCTIONS FOR FUTURE REFERENCE

- **DO NOT** USE THIS PRODUCT WITHOUT READING THE INSTRUCTIONS FOR USE FIRST.
- STOP USING THE PRODUCT AS SOON AS THE CHILD CAN SIT OR KNEEL OR PULL ITSELF UP.
- PLACING ADDITIONAL ITEMS IN THE PRODUCT MAY CAUSE SUFFOCATION.
- **DO NOT** PLACE THE PRODUCT CLOSE TO ANOTHER PRODUCT, WHICH COULD PRESENT A DANGER OF SUFFOCATION OR STRANGULATION, E.G. STRINGS, BLIND/ CURTAIN CORDS, ETC.
- **DO NOT** USE MORE THAN ONE MATTRESS IN THE PRODUCT.
- **NEVER** LEAVE THE CHILD UNATTENDED IN THE BEDSIDE SLEEPER. ALWAYS PROVIDE THE SUPERVISION NECESSARY FOR THE CONTINUED SAFETY OF YOUR CHILD.
- THE PRODUCT SHOULD BE PLACED ON HORIZONTAL FLOOR. IT IS DANGEROUS TO PLACE THE PRODUCT ON A RAISED SURFACE SUCH AS A TABLE.
- **DO NOT** USE THE PRODUCT IF ANY PART IS BROKEN, TORN, OR MISSING.
- **ONLY** AN ADULT SHOULD ASSEMBLE, FOLD AND UNFOLD THE BEDSIDE SLEEPER.
- BEFORE ASSEMBLY, CHECK THAT THE PRODUCT AND ALL OF IT'S COMPONENTS HAVE NOT BEEN DAMAGED DURING TRANSPORTATION. SHOULD ANY PART BE DAMAGED, DO NOT USE AND KEEP OUT OF REACH OF CHILDREN.
- ENSURE USERS OF THIS PRODUCT ARE KNOWLEDGEABLE ON IT'S CORRECT OPERATION.
- DO NOT POSITION THE COT NEAR WALLS AND OBSTACLES TO PREVENT ENTRAPMENT.
- **DO NOT** ADJUST THE PRODUCT WITH THE CHILD INSIDE.
- **DO NOT** MOVE THE PRODUCT WITH THE CHILD INSIDE.
- **DO NOT** USE THE PRODUCT WITH MORE THAN ONE CHILD AT A TIME.
- **DO NOT** USE THE SWING MODE WHEN THE CHILD IS UNATTENDED.

This product is intended for use for babies aged between **0 and 5 months**, weighing up to a **maximum of 9kg.** Stop using the product as soon as the child can sit or kneel or pull itself up.
Before use in 'bedside sleeper' mode (fixed to the bed), make sure the product is securely anchored and positioned.
When the product is used in 'bedside sleeper' mode (fixed to the bed), make sure the connection belts are hooked and tensioned properly, before laying child in the sleeper. The product must be secured to the parent's mattress and no gaps between the product and the adult's mattress must be present.

DO NOT use the sleeper without the support frame. Keep the fastening belts out of reach of children.
The thickness of the uncompressed mattress shall not exceed 40mm.
The upper surface of the non compressed mattress must be at least 200 mm lower than the upper surface of the lowest side of the bedside sleeper.
DO NOT use mattress other than the one supplied by the manufacturer. NEVER use a water mattress with this product. Incorrect mattress can cause death.
DO NOT leave any object inside the product that could reduce it's depth.
Be aware of the risk of burning cigarettes, open fires and other sources of strong heat, such as electric bar heaters, gas fires etc. in the near vicinity of the crib.
The product is ready for use only when all locking mechanisms are engaged. Check carefully that these are engaged before use.
Failure to follow these warnings and instructions could result in serious injury or death.

NEVER use the bedside sleeper in an inclined position.
NEVER use the bedside sleeper bassinet in bedside sleeper position without the anchor plate attached and locked as shown. Failure to use this anchoring system could result in serious injury or death to the infant.
Make sure all straps are secured and tight. Check straps before each use.
SUFFOCATION HAZARD: Discard all packing materials immediately after opening. Plastic bags and ties may cause suffocation or choking.
FALL HAZARD: To help prevent falls, do not use this product when infant begins to push up on hands and knees or has reached manufacturer's recommended maximum weight of 9kg, whichever comes first.

WARNING

SUFFOCATION HAZARD - INFANTS HAVE SUFFOCATED:

- In gaps between extra padding and side of the bassinet/ cradle, and
- On soft bedding.

Use only the pad provided by manufacturer. NEVER add pillow, comforter, or another mattress for padding.

To reduce the risk of SIDS, pediatricians recommend healthy infants be placed on their backs to sleep, unless otherwise advised by your physician.
A bedside sleeper is designed to provide a sleeping area for an infant until he or she begins to push up on hands and knees or approximately 5 months of age. Move your child to another sleeping product when your child reaches this stage.

STRANGULATION / SUFFOCATION HAZARD: The top edge of the lowering bar must be below the top of the adult mattress when used as the bedside sleeper. The level of the bedside sleeper bassinet mattress must be a minimum of 12cm below the top edge of the lowering bar. NEVER raise the level of the bedside sleeper bassinet mattress.
The mattress of the adult's bed shall be aligned to or above the height of the drop side in the lowest position.
NEVER use plastic shipping bags or other plastic film as mattress covers not sold and intended for that purpose. They can cause suffocation.
Make sure all straps are secured and tight when used in the bedside sleeper position. Tighten straps periodically.

WARNING

ENTRAPMENT HAZARD - TO PREVENT DEATH FROM ENTRAPMENT, BEDSIDE SLEEPER MUST BE PROPERLY SECURED TO ADULT BED USING THE ATTACHMENT SYSTEM
There shall never be a gap between the lower side of the bedside sleeper and the mattress of the adult bed.
Check the tightness of the attachment system before each use by pulling the bedside sleeper in a direction away from adult bed.
If there is any gap between the bedside sleeper and the adult bed, **DO NOT** use product.
DO NOT fill the gap with pillows, blankets or other items that are suffocation hazards.

ALWAYS read and follow assembly instructions for each product use mode (bedside sleeper, bassinet, play yard).
ALWAYS use ALL required parts for each use mode. Check instruction manual for a list of required parts. Periodically check product for loose, damaged, or missing parts.
The anchor plate and straps assembly must always be used in bedside sleeper mode.
NEVER use this product if there are any loose or missing fasteners, loose joints, broken parts, or torn mesh / fabric. Check before assembly and periodically during use. Contact babyGO at info@babygo.eu for replacement parts and instructional literature if needed. **DO NOT** substitute parts.
All assembly fittings should be always be tightened properly and that care should be taken that no screws are loose, because a child could trap parts of the body or clothing(e.g. strings, necklaces, ribbons for babies' dummies, etc.) which would pose a risk of strangulation.
Assemble product according to manufacturer's instructions for ANY use mode - bedside sleeper as well as the bassinet.

WARNING

To avoid hazards from the child's neck being caught on the top rail on the side that is next to the adult bed, the top rail must not be higher than the adult bed mattress.
NEVER permit bedding from the adult bed to extend into the bedtime sleeper.
DANGER!-Always completely raise the drop side when not attached to the adult's bed.
DANGER!-NEVER leave your infant in the product without the TOP **HORIZONTAL RAIL** installed in the uppermost position, unless securely attached to the adult bed.
To prevent a suffocation hazard from entrapment, the bedside sleeper shall be properly secured to the adult bed using the attachment system. Failure to use this securing system will allow the bedside sleeper to move away from the adult bed and could result in the infant falling out of the bedside sleeper.
Use only the attachment system sold with this crib, do not use other attachment system.

STRANGULATION HAZARD: To avoid the risk of your child being strangled the attachment system to the adult's bed shall always be kept away from and out of the crib.
DO NOT place the product near a window where cords from blinds or drapes may strangle a child. Keep the bassinet away from stoves, heaters, camp fires and other hazards.
DO NOT allow children to climb or play on or under unit in any configuration. Young children should not be allowed to play unsupervised in the vicinity of the crib.
FALL HAZARD: Remove infant from the bedside sleeper before starting any conversions.
Always make sure all top and bottom rails are securely locked, in all configurations, before putting an infant child into the unit.
To prevent serious or fatal injury from falls always keep child within arm's reach.
- **NEVER** leave your child unattended. The crib should be locked in the fixed position when the child is left unattended.

Strings can cause strangulation! **NEVER** place items with a string around a child's neck, such as hood strings or pacifier cords. **NEVER** suspend strings over product or attach strings to toys.
The bedside sleeper is designed for use only with adult beds that are between 56.5-68.5cm from floor to top of adult mattress.

CLEANING

HOW TO CARE FOR YOUR BABY BEDSIDE SLEEPER

This product has been designed and developed with safety, comfort and functionality in mind. Please take the time to read this manual carefully before using this product and keep it in a safe place for future reference. To ensure the long-lasting use of your bedside sleeper, do not use solvents, abrasives or aggressive cleaning products. After each wash check the resistance of the fabric and the stitching. For washing of the fabric, carefully comply with instructions indicated on the label (listed below).

Hand wash in cold water

DO NOT iron

DO NOT bleach

DO NOT dry clean

DO NOT tumble dry

MAINTENANCE

Always check parts regularly for tightness of screws, nuts and other fasteners— tighten or replace if required. The bedside sleeper and the mattress have a resistant fabric cover which is completely removable and washable. The removal of the fabric should be carried out by an adult only. On a regular basis check the condition of the product and presence of any possible damage. In the case of damage do not use and keep it out of the reach of children. To maintain the safety of your bedside sleeper seek prompt repairs for bent, torn, worn or broken parts.

If you have any difficulties in assembling the sleeper, please contact Our Service Department.

babyGO

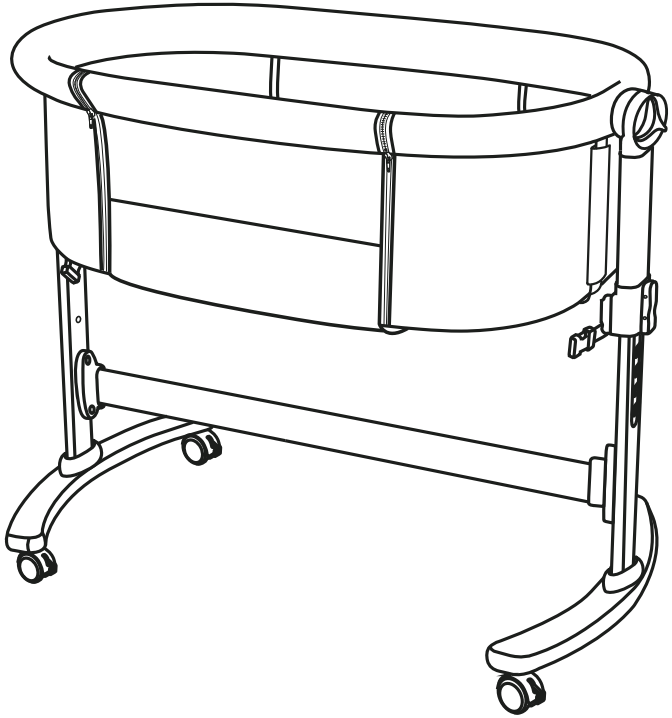

FR MANUEL D'INSTRUCTIONS

Chers parents:
Merci d'avoir acheté le berceau cododo.
Veuillez lire et suivre toutes les instructions avant d'utiliser le Berceau Cododo.

IMPORTANT! LIRE ATTENTIVEMENT
À CONSERVER POUR RÉFÉRENCE ULTÉRIEURE

PARTS

Vous avez reçu 1 boîte. Veuillez vérifier le contenu de la boîte par rapport à la liste ci-dessous. S'il manque quelque chose, veuillez contacter le service client.

Cadre supérieur, housse et matelas avec housse amovible x1

Cadre de support central

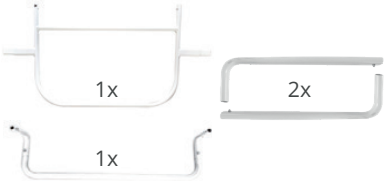

Matelas avec housse amovible x1

Pied en bois x2

Pied de support latéral x2

Barre transversale inférieure x1

Roulettes x4

Sangle de fixation x2

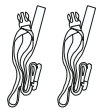

Vis & clé allen:

Clé x1
Rondelle x4

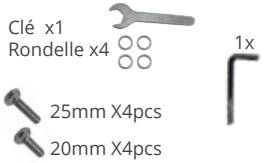

ASSEMBLY STEP

1. Posez le berceau (cadre supérieur et couchette) face vers le bas sur une surface lisse et propre.
2. Insérez le pied de support latéral dans le cadre supérieur. Il est verrouillé jusqu'à ce que vous entendiez un „clic" (2a). Répétez l'opération pour l'autre pied de support latéral (2b).

3. Insérez le plateau du pied de lit au bas du pied de soutien latéral et fixez-le à l'aide de 4 vis de 25 mm. Répétez l'opération pour l'autre pied de soutien latéral.

4. Poussez les tubes du cadre central dans le cadre jusqu'à ce que vous entendiez un „clic".

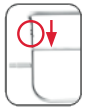

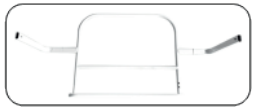

5. Faites glisser les extrémités du cadre central dans les ouvertures intérieures du cadre supérieur. Poussez-les pour les fixer.

6. Connectez la barre de support inférieure à chaque pied à l'aide de vis de 4 x 20 mm à chaque extrémité.

7. Vissez les roues dans les rondelles et les plateaux de pied à l'aide d'une clé.

8. Mettez le berceau en position verticale. Raccordez les languettes de velcro à la couchette et au cadre de support central.

9. Le produit assemblé doit être identique à l'illustration.

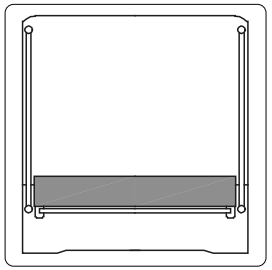
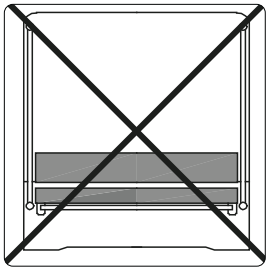

AVERTISSEMENT
N'utilisez que le matelas vendu avec ce berceau, n'ajoutez pas un second matelas sur celui-ci, risques d'étouffement.

FUNCTIONS

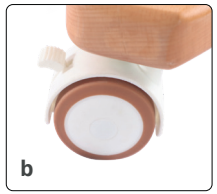

POUR BLOQUER LES ROUES :
a) Appuyez sur le dispositif de verrouillage pour bloquer les roues en place.
a) Soulevez le dispositif de verrouillage pour libérer les roues

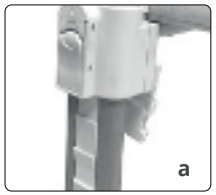

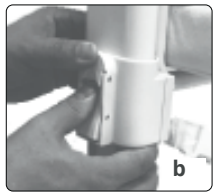

POUR RÉGLER LA HAUTEUR DU BERCEAU.
a) Le berceau peut être réglé à 6 hauteurs différentes.
b) Pour régler la hauteur, faites glisser le bouton fléché vers le haut et appuyez sur le bouton inférieur pour monter ou descendre.
c) Répéter l'opération sur le côté opposé.

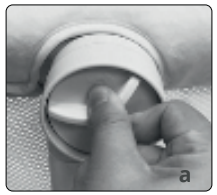

POUR CONVERTIR EN MODE BALANCE.
a) Appuyez et tournez dans le sens des aiguilles d'une montre en suivant la flèche sur le bouton des deux côtés du berceau pour déverrouiller le mode balance.
b) Tournez dans le sens inverse des aiguilles d'une montre pour verrouiller le berceau pendant que le bébé dort.

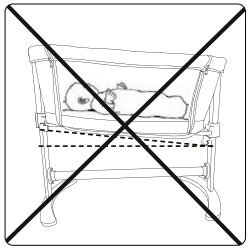

AVERTISSEMENT
Veillez à ce que les deux côtés du lit soient au même niveau après le réglage de la hauteur! Un réglage incliné n'est pas sécuritaire!

ADVERTISSEMENT
a) N'UTILISEZ PAS LE MODE BALANCE LORSQUE L'ENFANT N'EST PAS SOUS SURVEILLANCE.
b) L'INCLINAISON MAXIMALE EST DE 10°. L'ENFANT PEUT SE BLESSER SI L'AMPLITUDE DE LA BALANCE EST EXCESSIVE ET PEUT PRÉSENTER DES RISQUES POUR LES AUTRES ENFANTS.
c) PLACEZ LE BERCEAU LÀ OÙ IL N'Y A PAS DE RISQUE D'IMPACT LORS DE LA BALANCE.
d) LE PRODUIT DOIT ÊTRE PLACÉ SUR UN SOL HORIZONTAL. LES SURFACES INÉGALES PEUVENT PROVOQUER L'INSTABILITÉ DU PRODUIT.

PROCÉDURES POUR CONVERTIR EN MODE BERCEAU CODODO

(CONVERSION DU MODE BERCEAU CODODO AU LIT D'ENFANT ET VICE VERSA)

1. Ouvrez le panneau avant des deux côtés.

2. Faites glisser le levier de la barre vers l'arrière et soulevez-le des deux côtés

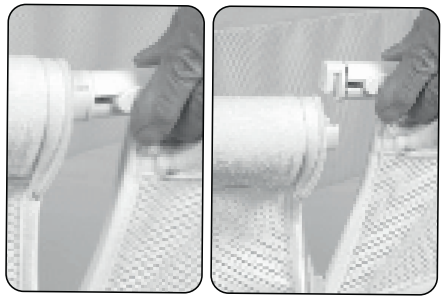

3. Retirez le tube et posez le panneau. Fixez-le au cadre inférieur à l'aide de languettes élastiques

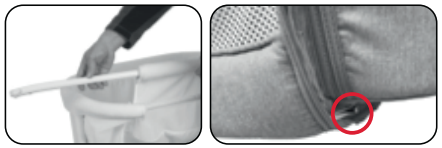

4. Clipsez les sangles de fixation sur le cadre de support latéral.

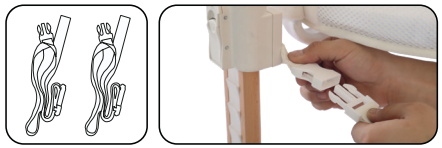

5. Rapprochez le berceau du lit du parent et vérifiez la hauteur du berceau par rapport au matelas du lit (5a).

Le support latéral du berceau doit toujours être placé près du matelas du parent et le matelas doit toujours être 2 cm plus haut que la hauteur du support latéral pour retenir le berceau (5b).

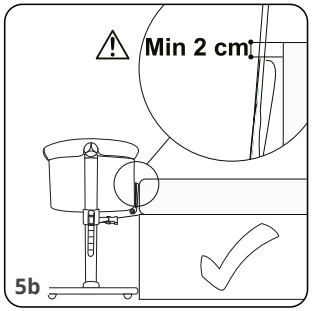

6. Afin de fixer le berceau cododo au lit du parent en mode co-dormeur, utilisez la paire de sangles de fixation fournie (6a). Serrez la boucle en tirant fermement sur les sangles et la sangle doit être aussi horizontale que possible. Veillez à ce que la sangle soit alignée avec le cadre du lit (6b). Ajustez les ceintures séparément jusqu'à ce que le berceau soit fermement en contact avec le matelas du parent (6c). Stockez tout excès de sangle entre le matelas et le sommier (6d).

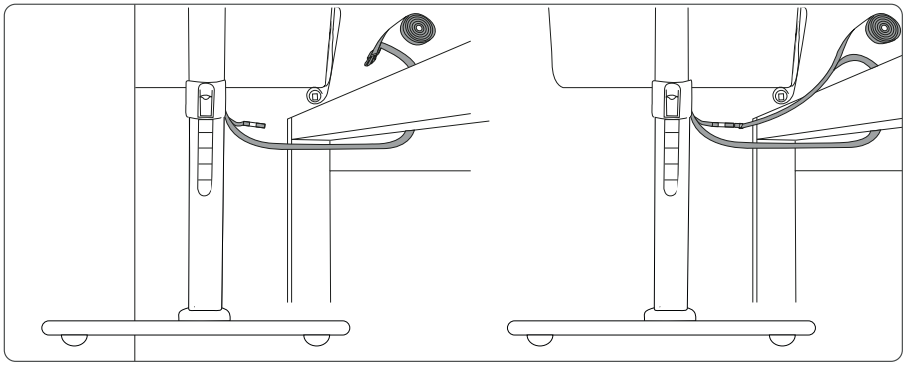

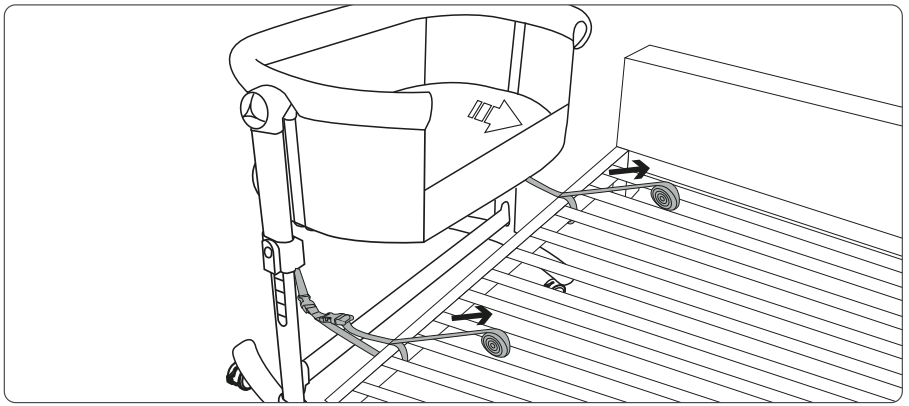

AVERTISSEMENT

- N'utilisez pas le mode balance lorsque l'enfant n'est pas sous surveillance.
- L'inclinaison maximale est de 10°. L'enfant peut se blesser si l'amplitude de la balance est excessive et peut présenter des risques pour les autres enfants.
- Placez le berceau là où il n'y a pas de risque d'impact lors de la balance.
- Le produit doit être placé sur un sol horizontal. Les surfaces inégales peuvent provoquer l'instabilité du produit.

AVERTISSEMENT

- Avant chaque utilisation, vérifiez toujours qu'il n'y a pas d'espace entre le matelas du parent et le côté du berceau.
- S'il y en a, tirez fermement sur les sangles pour les resserrer jusqu'à ce qu'il n'y ait plus d'espace et que les conditions d'utilisation autorisées soient rétablies.
- L'utilisation du produit n'est autorisée qu'avec des lits et/ou des matelas à côtés droits, l'utilisation du produit avec un matelas rond et/ou un lit à eau n'est pas autorisée.
- Lorsque le produit est utilisé en mode berceau cododo, il doit toujours être fixé sur le côté long de l'accès au lit, ne fixez pas le produit à la tête

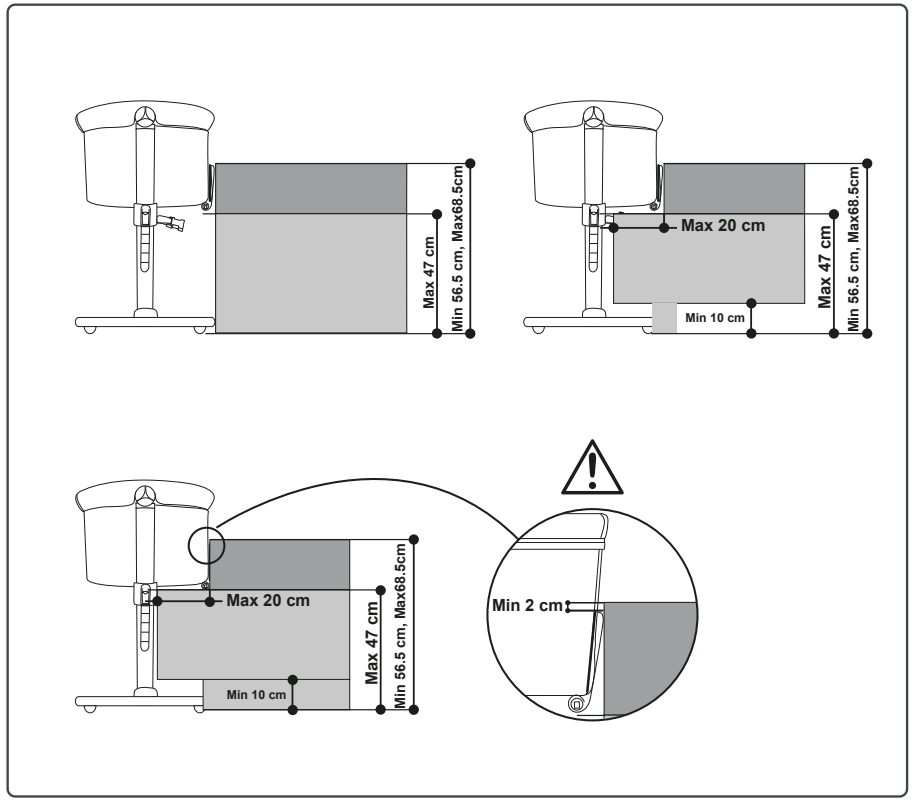

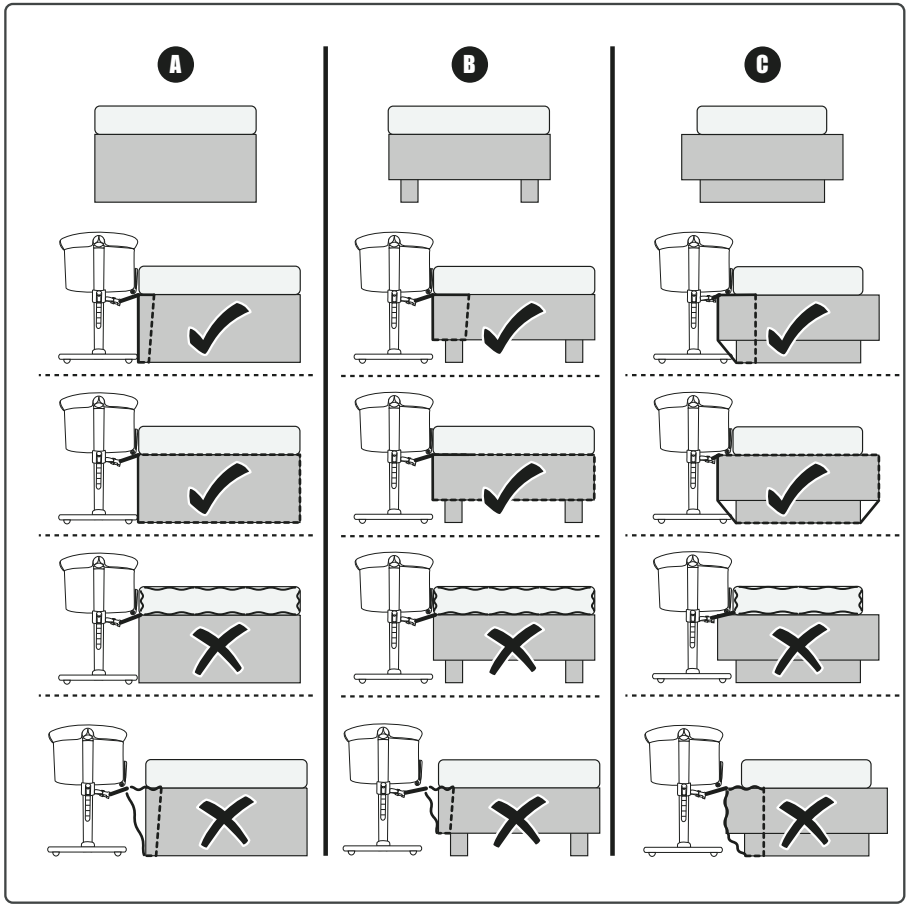

AVERTISSEMENT

VEUILLEZ LIRE ET SUIVRE TOUTES LES INSTRUCTIONS AVANT D'UTILISER LE BERCEAU CODODO.

- N'UTILISEZ PAS CE PRODUIT SANS AVOIR PRÉALABLEMENT LU LE MODE D'EMPLOI.
- CESSEZ D'UTILISER LE PRODUIT DÈS QUE L'ENFANT PEUT S'ASSEOIR, S'AGENOUILLER OU SE RELEVER.
- LE FAIT DE PLACER DES OBJETS SUPPLÉMENTAIRES DANS LE PRODUIT PEUT PROVOQUER UNE SUFFOCATION.
- NE PLACEZ PAS LE PRODUIT À PROXIMITÉ D'UN AUTRE PRODUIT, QUI POURRAIT PRÉSENTER UN DANGER DE SUFFOCATION OU D'ÉTRANGLE MENT, PAR EXEMPLE DES CORDES, DES CORDONS DE STORES/RIDEAUX, ETC.
- N'UTILISEZ PAS PLUS D'UN MATELAS DANS LE PRODUIT.
- NE LAISSEZ JAMAIS L'ENFANT SANS SURVEILLANCE DANS LE BERCEAU. ASSUREZ TOUJOURS LA SURVEILLANCE NÉCESSAIRE À LA SÉCURITÉ PERMANENTE DE VOTRE ENFANT.
- LE PRODUIT DOIT ÊTRE PLACÉ SUR UN SOL HORIZONTAL. IL EST Ä DANGEREUX DE PLACER LE PRODUIT SUR UNE SURFACE SURÉLEVÉE TELLE QU'UNE TABLE.
- N'UTILISEZ PAS LE PRODUIT SI UNE PIÈCE EST CASSÉE, DÉCHIRÉE OU MANQUANTE.
- SEUL UN ADULTE DOIT ASSEMBLER, PLIER ET DÉPLIER LE BERCEAU.
- AVANT L'ASSEMBLAGE, VÉRIFIEZ QUE LE PRODUIT ET TOUS SES COMPOSANTS N'ONT PAS ÉTÉ ENDOMMAGÉS PENDANT LE TRANSPORT, SI UNE PIÈCE EST ENDOMMAGÉE, NE L'UTILISEZ PAS ET TENEZ-LA HORS DE PORTÉE DES ENFANTS.
- ASSUREZ-VOUS QUE LES UTILISATEURS DE CE PRODUIT CONNAISSENT SON BON FONCTIONNEMENT.
- NE PLACEZ PAS LE LIT D'ENFANT PRÈS DE MURS ET D'OBSTACLES POUR ÉVITER QU'IL NE SOIT COINCÉ.
- NE RÉGLEZ PAS LE PRODUIT AVEC L'ENFANT À L'INTÉRIEUR.
- NE DÉPLACEZ PAS LE PRODUIT AVEC L'ENFANT À L'INTÉRIEUR.
- N'UTILISEZ PAS LE PRODUIT AVEC PLUS D'UN ENFANT À LA FOIS.
- N'UTILISEZ PAS LE MODE BALANCE LORSQUE L'ENFANT EST SANS SURVEILLANCE.

Ce produit est destiné aux bébés âgés de **0 à 5 mois** et pesant jusqu'à **9 kg maximum.** Arrêtez d'utiliser le produit dès que l'enfant peut s'asseoir ou s'agenouiller ou se relever. Avant de l'utiliser en mode « berceau cododo » (fixé au lit), assurez-vous que le produit est solidement ancré et positionné. Lorsque le produit est utilisé en mode « berceau cododo » (fixé au lit), assurez-vous que les sangles de connexion sont bien accrochées et tendues avant de coucher l'enfant dans le berceau. Le produit doit être fixé au matelas du parent et il ne doit y avoir aucun espace entre le produit et le matelas de l'adulte.
N'utilisez PAS le berceau sans le cadre de support. Gardez les sangles de fixation hors de portée des enfants.
L'épaisseur du matelas non comprimé ne doit pas dépasser 40 mm. La surface supérieure du matelas non comprimé doit être au moins 200 mm plus basse que la surface supérieure du côté le plus bas du berceau.
N'utilisez PAS de matelas autre que celui fourni par le fabricant.
N'utilisez JAMAIS un matelas d'eau avec ce produit. Un matelas incorrect peut entraîner la mort.
NE laissez AUCUN objet à l'intérieur du produit qui pourrait réduire sa profondeur.
Soyez conscient du risque de fumer des cigarettes, d'avoir des feux ouverts et d'autres sources de chaleur intense, comme les chauffages électriques, à gaz, etc. à proximité du berceau.
Le produit n'est prêt à l'emploi que lorsque tous les mécanismes de verrouillage sont enclenchés. Vérifiez soigneusement qu'ils sont enclenchés avant l'utilisation.
Le non-respect de ces avertissements et instructions peut entraîner des blessures graves, voire mortelles.
N'utilisez JAMAIS le berceau en position inclinée.
N'utilisez JAMAIS le berceau en position de couchage sans que la plaque d'ancrage soit fixée et verrouillée comme le montre l'illustration. La non-utilisation de ce système d'ancrage pourrait entraîner des blessures graves ou la mort du nourrisson. Assurez-vous que toutes les sangles sont bien fixées et serrées. Vérifiez les sangles avant chaque utilisation.
DANGER DE SUFFOCATION: Jetez tous les matériaux d'emballage immédiatement après l'ouverture. Les sacs en plastique et les lanières peuvent provoquer une suffocation ou un étouffement.
DANGER DE CHUTE: pour éviter les chutes, n'utilisez pas ce produit lorsque l'enfant commence à se mettre à quatre pattes ou a atteint le poids maximum de 9 kg recommandé par le fabricant, suivant ce qui arrive en premier lieu.

AVERTISSEMENT

RISQUE DE SUFFOCATION - DES NOURRISSONS ONT SUFFOQUÉ:

- Dans les espaces entre le rembourrage supplémentaire et le côté du couffin/ berceau, et
- Sur une literie molle.

Utilisez uniquement le coussin fourni par le fabricant. N'ajoutez JAMAIS d'oreiller, d'édredon ou de matelas pour le rembourrage.

Pour réduire le risque de MSN, les pédiatres recommandent de coucher les nourrissons en bonne santé sur le dos, sauf avis contraire de votre médecin.
Un berceau est conçu pour offrir un espace de sommeil à un nourrisson jusqu'à ce qu'il commence à se mettre à quatre pattes ou jusqu'à l'âge de cinq mois environ. Lorsque votre enfant atteint ce stade, passez à un autre article de couchage.

RISQUE D'ÉTRANGLEMENT / DE SUFFOCATION: Le bord supérieur de la barre d'abaissement doit se trouver sous le haut du matelas de l'adulte lorsqu'il est utilisé comme berceau cododo. Le niveau du matelas de la couchette doit être au moins 12 cm en dessous du bord supérieur de la barre d'abaissement. N'élevez JAMAIS le niveau du matelas de la couchette.
Le matelas du lit de l'adulte doit être aligné à la hauteur du côté abaissable ou au-dessus de celle-ci dans la position la plus basse.
N'utilisez JAMAIS de sacs d'emballage en plastique ou d'autres films plastiques comme couvre-matelas non vendus et destinés à cet usage. Ils peuvent provoquer la suffocation.
Veillez à ce que toutes les sangles soient bien fixées et serrées lorsqu'elles sont utilisées pour le berceau cododo. Resserrez les sangles régulièrement.

AVERTISSEMENT

RISQUE DE RESTER COINCÉ - POUR ÉVITER QUE LA MORT NE SOIT PROVOQUÉE DE CETTE FAÇON, LE BERCEAU DOIT ÊTRE CORRECTEMENT ATTACHÉ AU LIT D'ADULTE À L'AIDE DU SYSTÈME DE FIXATION
Il ne doit jamais y avoir d'espace entre le côté inférieur du berceau et le matelas du lit d'adulte.
Vérifiez le serrage du système de fixation avant chaque utilisation en tirant le berceau dans une direction opposée à celle du lit d'adulte.
S'il y a un espace entre le berceau et le lit d'adulte, N'UTILISEZ PAS le produit.

NE comblez PAS cet espace avec des oreillers, des couvertures ou d'autres articles présentant un risque de suffocation.
Lisez et suivez **TOUJOURS** les instructions d'assemblage pour chaque mode d'utilisation du produit (berceau, lit d'appoint et banquette-lit).
Utilisez **TOUJOURS TOUTES** les pièces nécessaires pour chaque mode d'utilisation. Consultez le manuel d'instructions pour obtenir une liste des pièces requises. Vérifiez régulièrement si des pièces sont desserrées, endommagées ou manquantes.
L'ensemble plaque d'ancrage et sangles doit toujours être utilisé en mode berceau.
N'utilisez **JAMAIS** ce produit s'il y a des attaches desserrées ou manquantes, des joints desserrés, des pièces cassées ou des mailles/tissus déchirés. Vérifiez avant l'assemblage et régulièrement pendant l'utilisation. Contactez babyGO au info@babygo.eu pour obtenir des pièces de rechange et des documents d'instruction si nécessaire. NE remplacez PAS les pièces.
Tous les accessoires d'assemblage doivent toujours être serrés correctement et il faut veiller à ce qu'aucune vis ne soit desserrée, car un enfant pourrait coincer des parties de son corps ou de ses vêtements (par exemple des cordons, des colliers, des rubans pour les peluches de bébé, etc.
Assemblez le produit conformément aux instructions du fabricant pour TOUT mode d'utilisation, le berceau tout comme la couchette.

AVERTISSEMENT

Pour éviter que le cou de l'enfant ne soit coincé dans la barre supérieure du côté qui se trouve à côté du lit d'adulte, la barre supérieure ne doit pas être plus haute que le matelas du lit d'adulte.
Ne laissez **JAMAIS** la literie du lit d'adulte s'étendre dans la couchette.
DANGER! - Il faut toujours relever complètement le côté abaissable lorsqu'il n'est pas attaché au lit d'adulte.
DANGER! - Ne laissez **JAMAIS** votre enfant dans le berceau sans que le RAIL HORIZONTAL SUPERIEUR soit installé dans la position la plus haute, à moins qu'il ne soit solidement fixé au lit d'adulte.
Afin d'éviter tout risque de suffocation, le berceau doit être correctement fixé au lit d'adulte à l'aide du système de fixation.
Si ce système de fixation n'est pas utilisé, le berceau pourrait s'éloigner du lit d'adulte et le nourrisson pourrait tomber du berceau.

Utilisez uniquement le système de fixation vendu avec ce lit d'enfant, n'utilisez pas d'autre système de fixation.
DANGER D'ÉTRANGEMENT : Pour éviter le risque d'étranglement de votre enfant, le système de fixation au lit de l'adulte doit toujours être éloigné du lit d'enfant et en dehors de celui-ci.
NE placez PAS le produit près d'une fenêtre où les cordons des stores ou des rideaux pourraient étrangler un enfant. Tenez le berceau éloigné des cuisinières, des appareils de chauffage, des feux de camp et autres dangers.
NE permettez PAS aux enfants de grimper ou de jouer sur ou sous l'unité peu importe sa configuration. Les jeunes enfants ne doivent pas être autorisés à jouer sans surveillance à proximité du berceau.
DANGER DE CHUTE : Retirez le nourrisson de son lit avant de commencer les conversions.
Assurez-vous toujours que toutes les barrières supérieures et inférieures sont bien verrouillées, dans toutes les configurations, avant de mettre un nourrisson dans le lit.
Pour éviter des blessures graves ou mortelles en cas de chute, gardez toujours l'enfant à portée de main.

- Ne laissez **JAMAIS** votre enfant sans surveillance. Le berceau doit être verrouillé dans la position fixe lorsque l'enfant est laissé sans surveillance.

Les cordes peuvent provoquer une strangulation ! Ne placez **JAMAIS** d'objets avec une ficelle autour du cou d'un enfant, tels que les cordons de capuche ou les cordons de tétine. Ne suspendez **JAMAIS** de ficelle au-dessus du lit ou n'attachez jamais de ficelle à un jouet.
Le berceau est conçu pour être utilisé uniquement avec des lits d'adultes dont la hauteur est comprise entre 56,5 et 68,5 cm du sol au-dessus du matelas de l'adulte.

NETTOYAGE

COMMENT PRENDRE SOIN DE VOTRE BERCEAU CODODO

Ce produit a été conçu et développé dans un souci de sécurité, de confort et de fonctionnalité à l'esprit. Veuillez prendre le temps de lire attentivement ce manuel avant d'utiliser ce produit et conservez-le en lieu sûr pour toute référence ultérieure. Pour garantir une utilisation durable de votre berceau, n'utilisez pas de solvants, d'abrasifs ou de produits de nettoyage agressifs. Après chaque lavage, vérifiez la résistance du tissu et des coutures. Pour le lavage du tissu, respectez scrupuleusement les instructions indiquées sur l'étiquette (énumérées ci-dessous).

Lavage à la main à l'eau froide

NE PAS faire sécher au sèche-linge

NE PAS repasser

NE PAS utiliser d'eau de javel

NE PAS nettoyer à sec

ENTRETIEN

Vérifiez régulièrement le serrage des vis, des écrous et des autres éléments de fixation, et resserrez-les ou remplacez-les si nécessaire. Le berceau et le matelas sont recouverts d'une housse en tissu résistant, entièrement amovible et lavable. Le retrait du tissu ne doit être effectué que par un adulte. Vérifiez régulièrement l'état du produit et la présence de tout dommage éventuel. En cas de dommage, ne l'utilisez pas et gardez-le hors de portée des enfants. Pour assurer la sécurité de votre berceau, faites réparer rapidement les pièces pliées, déchirées, usées ou cassées

Si vous avez des difficultés à assembler la couchette, veuillez contacter notre service après-vente.

WWW.BABYGO.EU

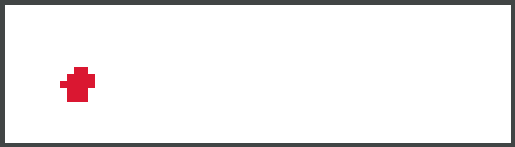

BabyGo Baby Products GmbH
Am Bahndamm 1-3
33378 Rheda-Wiedenbrück
Germany

0049-5242-4188681
info@babygo.eu
www.babygo.eu