89935.330

D

Wichtige Pflegehinweise

Bitte beachten Sie die wichtigen Pflegehinweise auf unserer Internetseite

www.till-hilft.de → Pflegehinweise

GB

Important care instructions

Please note the important care instructions on our website

www.till-hilft.de → Pflegehinweise

FR

Instructions d'entretien importantes

S'il vous plaît noter les instructions de soins importants sur notre site Web

www.till-hilft.de → Pflegehinweise

IT

Importanti istruzioni per la cura

Si prega di notare le importanti istruzioni per la cura sul nostro sito web

www.till-hilft.de → Pflegehinweise

NL

Belangrijke zorginstructies

Let op de belangrijke zorginstructies op onze website

www.till-hilft.de → Pflegehinweise

CZ

Důležité pokyny pro péči

Vezměte prosím na vědomí důležité pokyny pro péči na našich webových stránkáchg

www.till-hilft.de → Pflegehinweise

PL

Ważne instrukcje dotyczące pielęgnacji

Zwróc´uwagę na ważne instrukcję dotyczące pielęgnacji na naszej stronie internetowej

www.till-hilft.de → Pflegehinweise

SK

Dôležité pokyny na starostlivosť

Dbajte na dôležité pokyny týkajúce sa starostlivosti na našich webových stránkach

www.till-hilft.de → Pflegehinweise

HU

Fontos kezelési utasítások

Kérjük, vegye figyelembe a honlapunkon található fontos kezelési útmutatót

www.till-hilft.de → Pflegehinweise

RO

Instrucțiuni importante de îngrijire

Rețineți instrucțiunile importante de îngrijire de pe site-ul nostru

www.till-hilft.de → Pflegehinweise

TR

Önemli bakım talimatları

Lütfen web sitemizdeki önemli bak•m talimatlarını dikkate alınız

www.till-hilft.de → Pflegehinweise

RU

Важные инструкции по уходу

Обратите внимание на важные инструкции по уходу на нашем веб-сайте

www.till-hilft.de → Pflegehinweise

www.till-hilft.de

Artikel-Nr.	Aufbauanleitungs-Nr.	Fertigungsdatum
	87020.534	

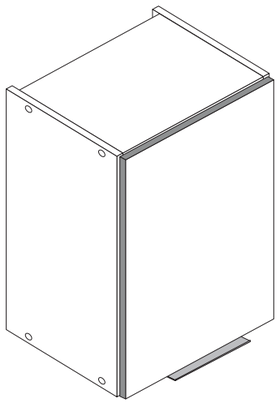

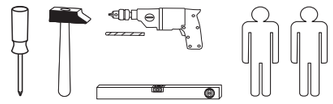

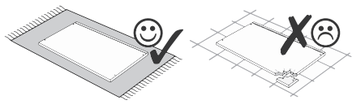

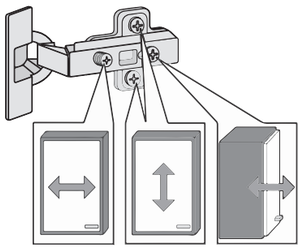

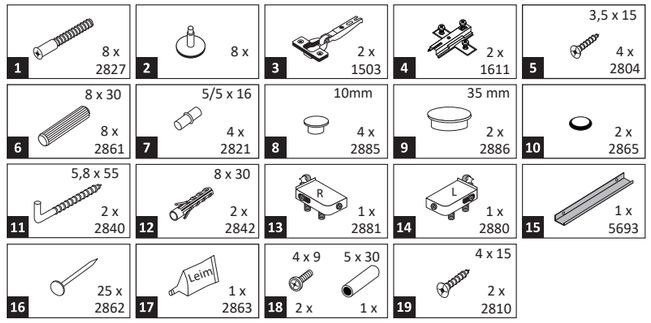

Held Möbel GmbH
Vogelparadies 9
32457 Porta Westfalica

Mail:
info@held-moebel.de

Diese Aufbauanleitung muss bis zum Ende der Nutzungszeit ihres Produktes sorgfältig aufbewahrt werden! Im Rahmen des Produkthaftungsgesetztes müssen Sie die Herstellerkennzeichnung aufbewahren.
Zusätzlich kann Ihnen die Aufbauanleitung bei Ersatzteilbestellungen helfen, Bauteile und Beschläge eindeutig zu identifizieren.

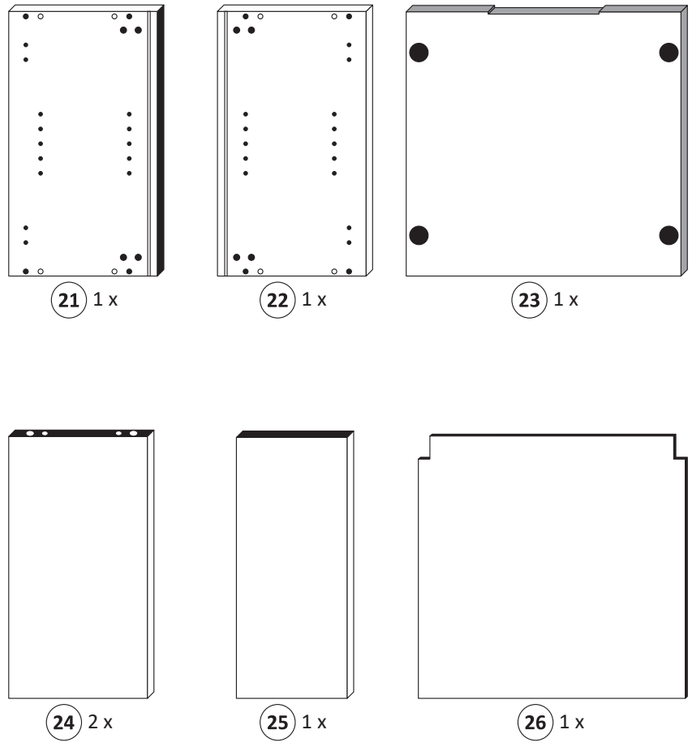

1

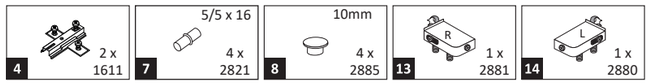

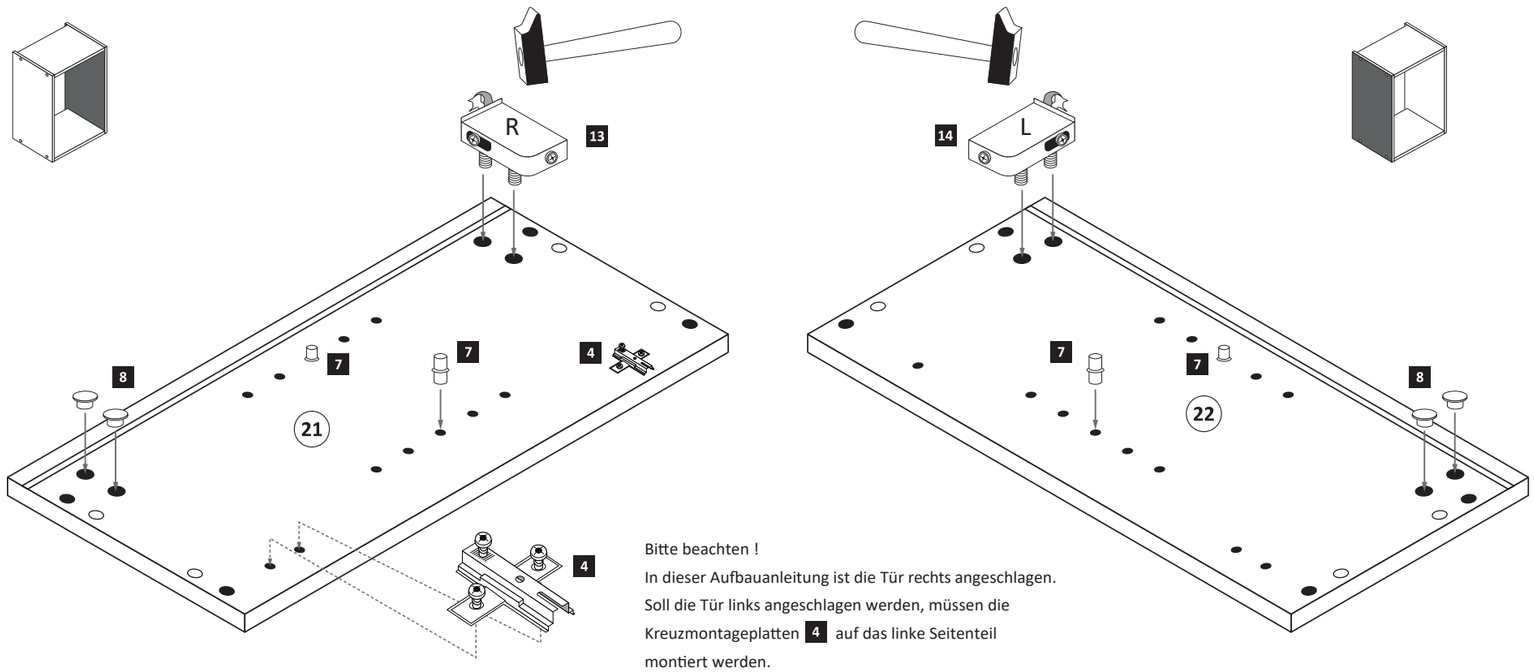

Bitte beachten !
In dieser Aufbauanleitung ist die Tür rechts angeschlagen.
Soll die Tür links angeschlagen werden, müssen die Kreuzmontageplatten **4** auf das linke Seitenteil montiert werden.

2

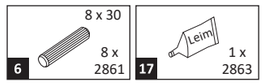

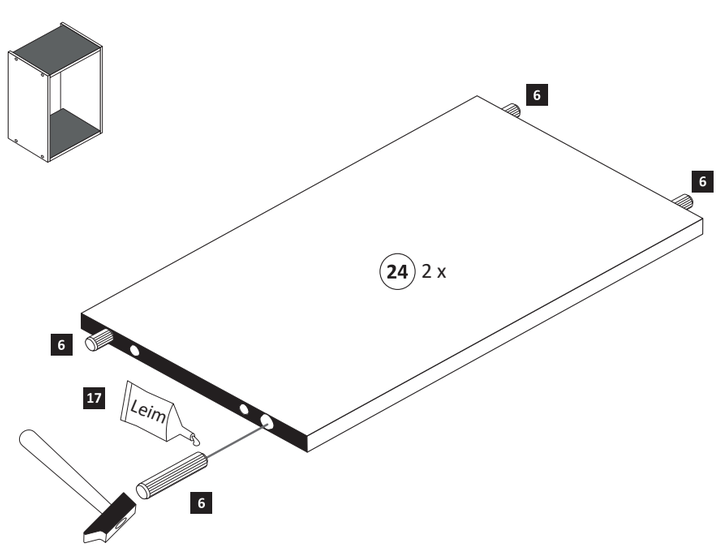

3

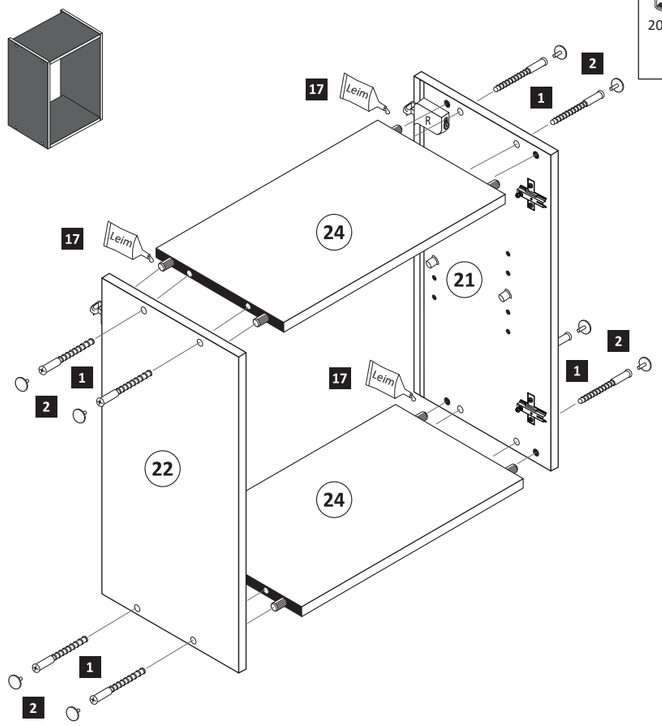
1 8 x 2827
2 8 x
20 min.
17 1 x 2863
D Leim
GB Glue
NL Lijm
PL Klej
TR Tutkal
F Colle
I Colla
Leim
24
21
22
24

4

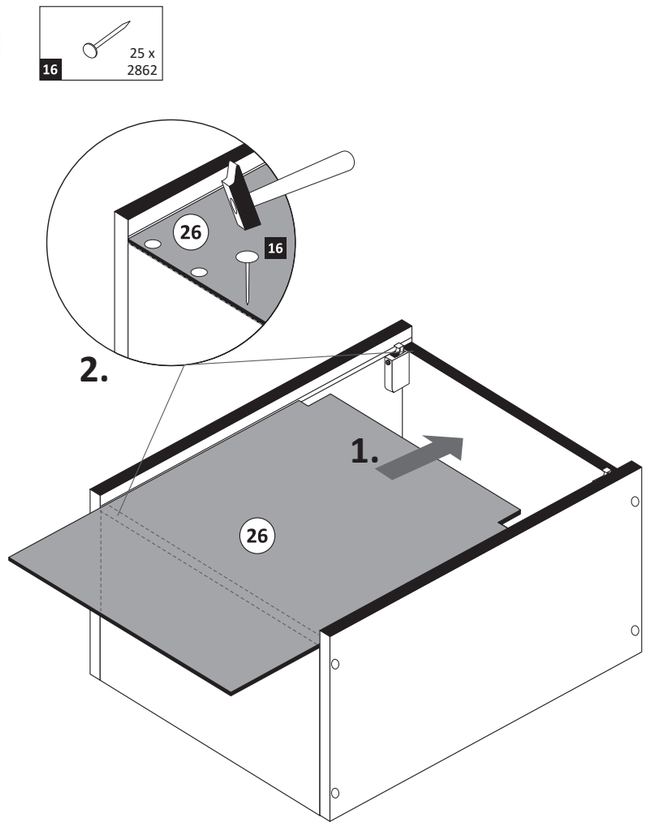
16 25 x 2862
26
16
2.
1.
26

5

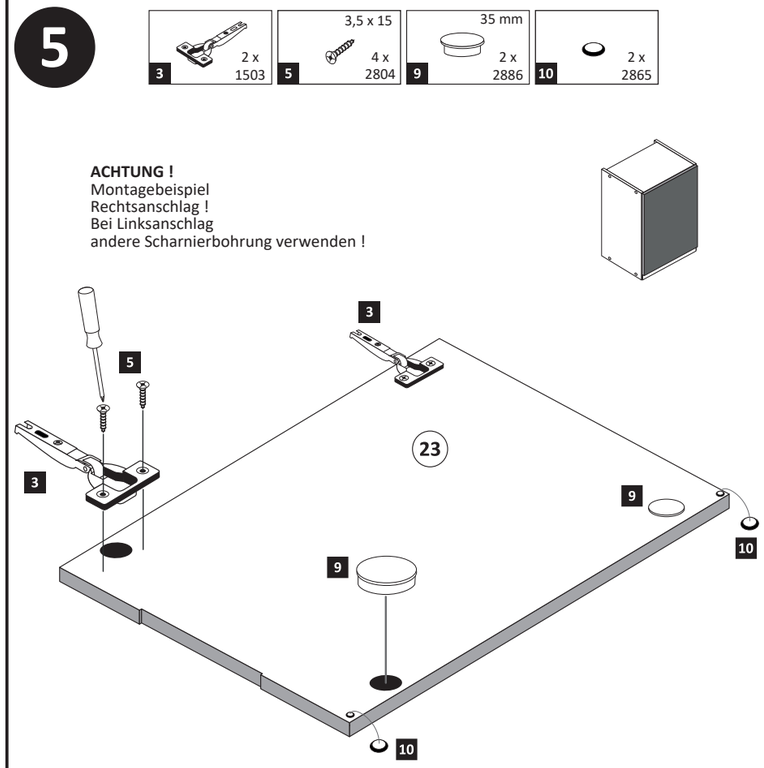
3 2 x 1503
5 3,5 x 15 4 x 2804
9 35 mm 2 x 2886
10 2 x 2865
ACHTUNG !
Montagebeispiel
Rechtsanschlag !
Bei Linksanschlag
andere Scharnierbohrung verwenden !
23

6

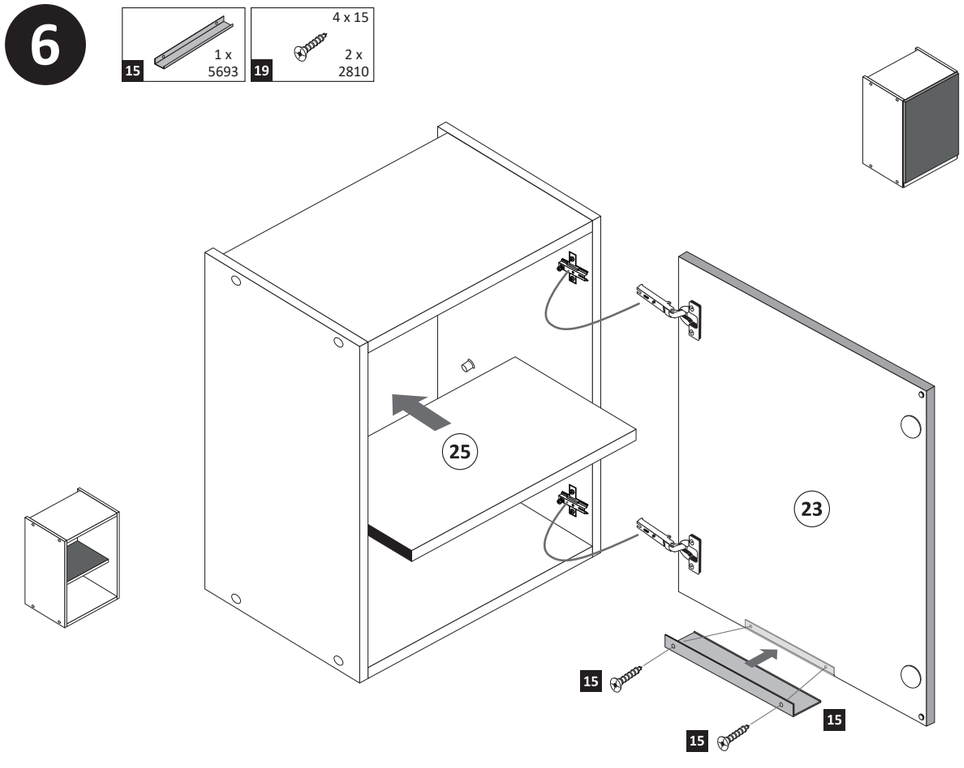
15 1 x 5693
19 4 x 15 2 x 2810
25
23

7

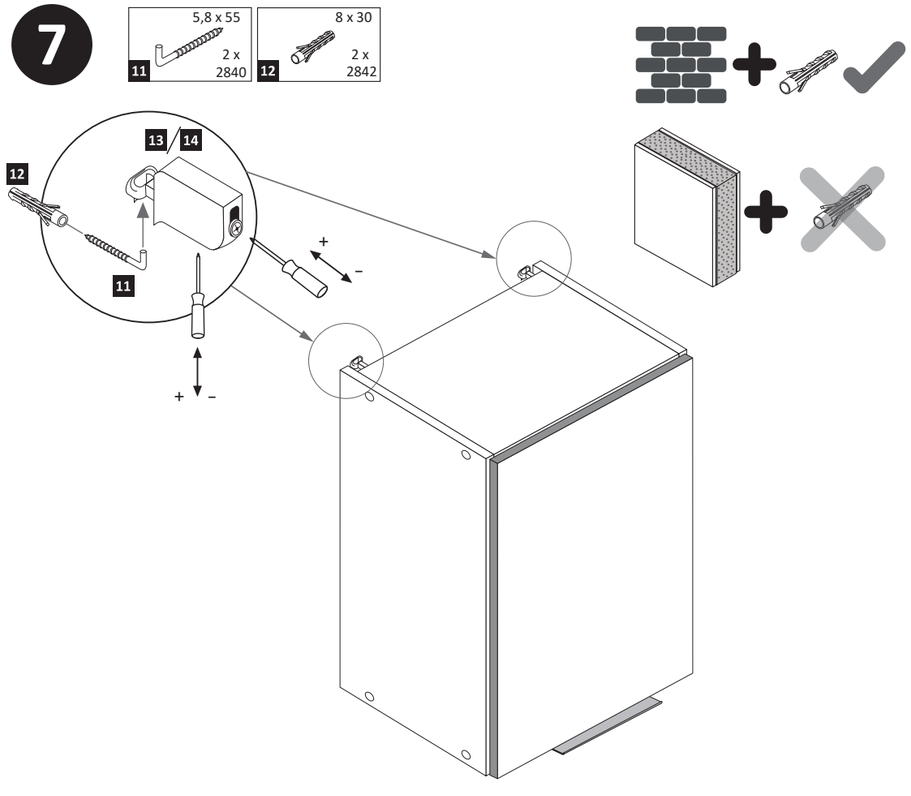
11 5,8 x 55 2 x 2840
12 8 x 30 2 x 2842
13
14
+
-

8

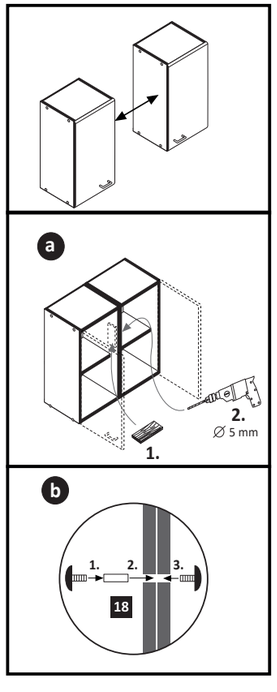
18 4 x 9 2 x
5 x 30 1 x
a
2.
∅ 5 mm
1.
b
1.
2.
3.

www.till-hilft.de

Artikel-Nr.	Aufbauanleitungs-Nr.	Fertigungsdatum
	87026.531	

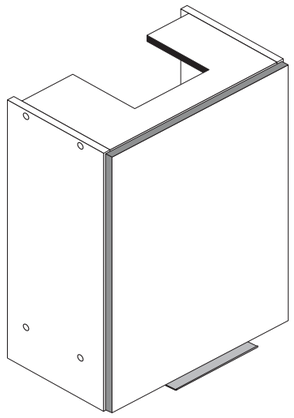

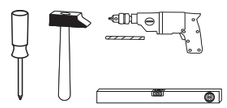

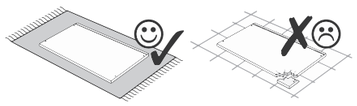

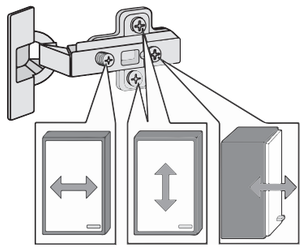

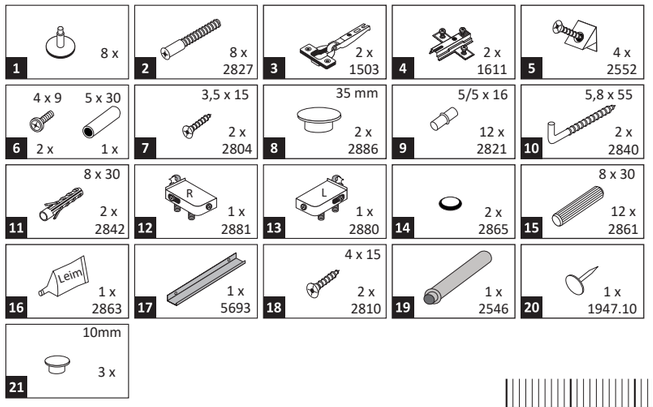

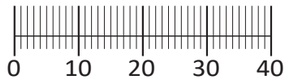

Held Möbel GmbH
Vogelparadies 9
32457 Porta Westfalica

Mail:
info@held-moebel.de

Diese Aufbauanleitung muss bis zum Ende der Nutzungszeit ihres Produktes sorgfältig aufbewahrt werden! Im Rahmen des Produkthaftungsgesetztes müssen Sie die Herstellerkennzeichnung aufbewahren.
Zusätzlich kann Ihnen die Aufbauanleitung bei Ersatzteilbestellungen helfen, Bauteile und Beschläge eindeutig zu identifizieren.

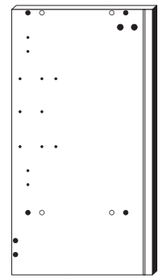

25 1 x

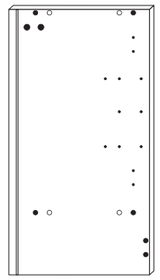

26 1 x

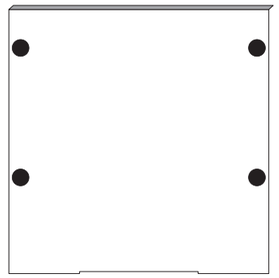

27 1 x

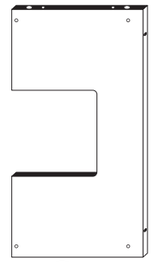

28 2 x

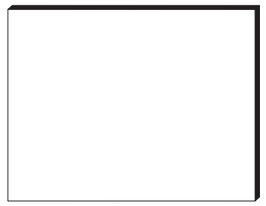

29 1 x

30 1 x

31 2 x

1

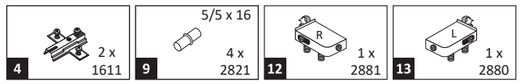

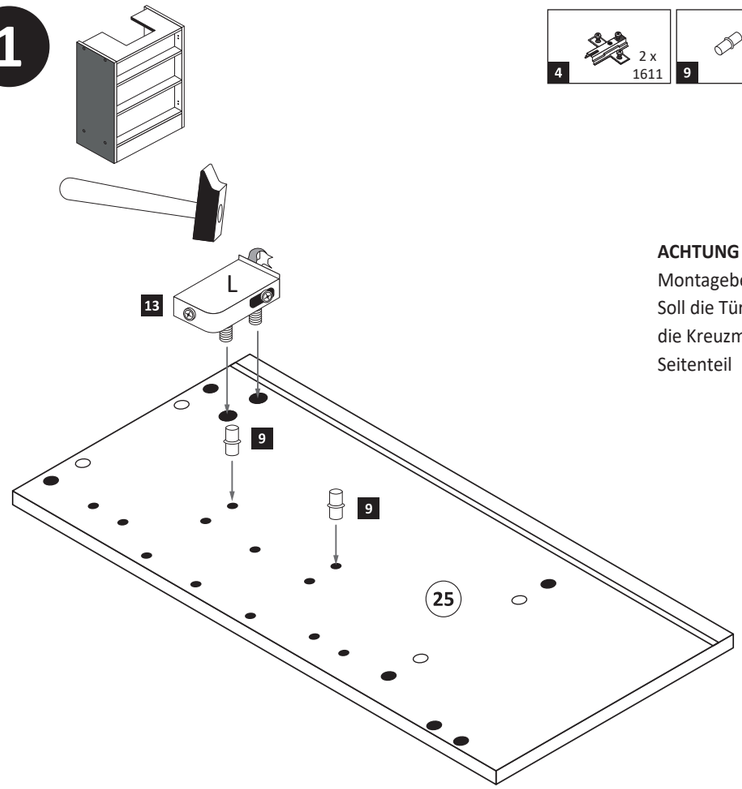

ACHTUNG !
Montagebeispiel Rechtsanschlag !
Soll die Tür links angeschlagen werden, müssen die Kreuzmontageplatten 4 auf dem linken Seitenteil 26 montiert werden.

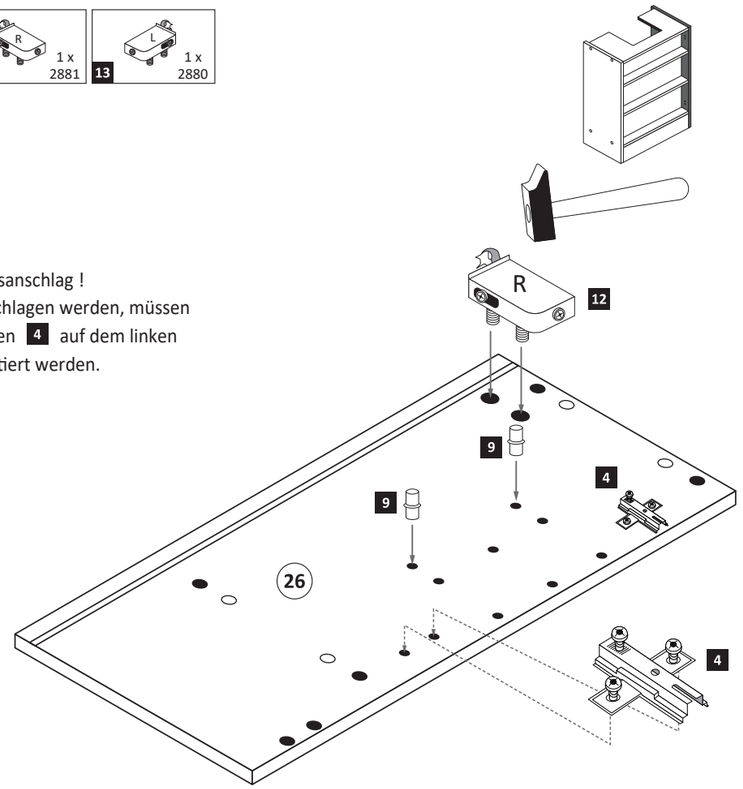

2

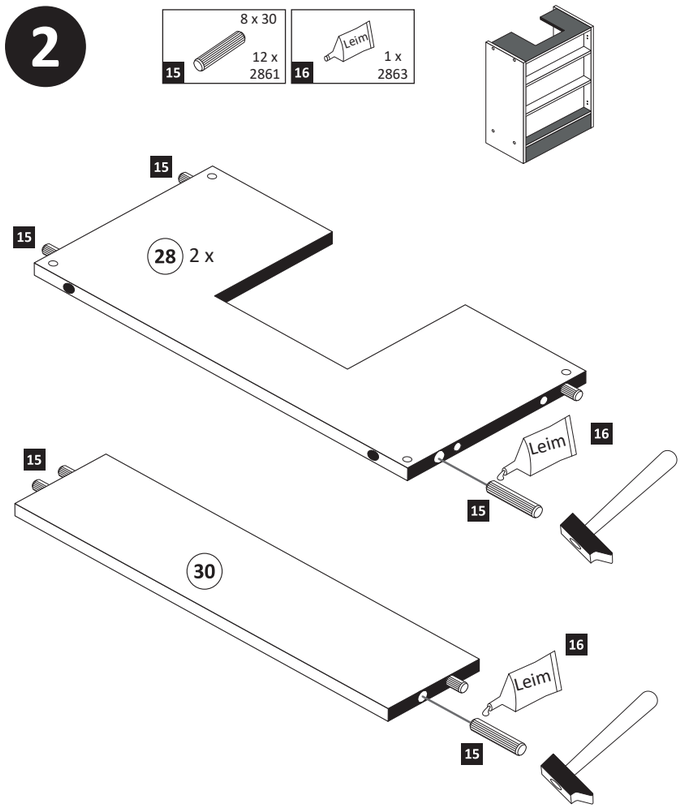

3

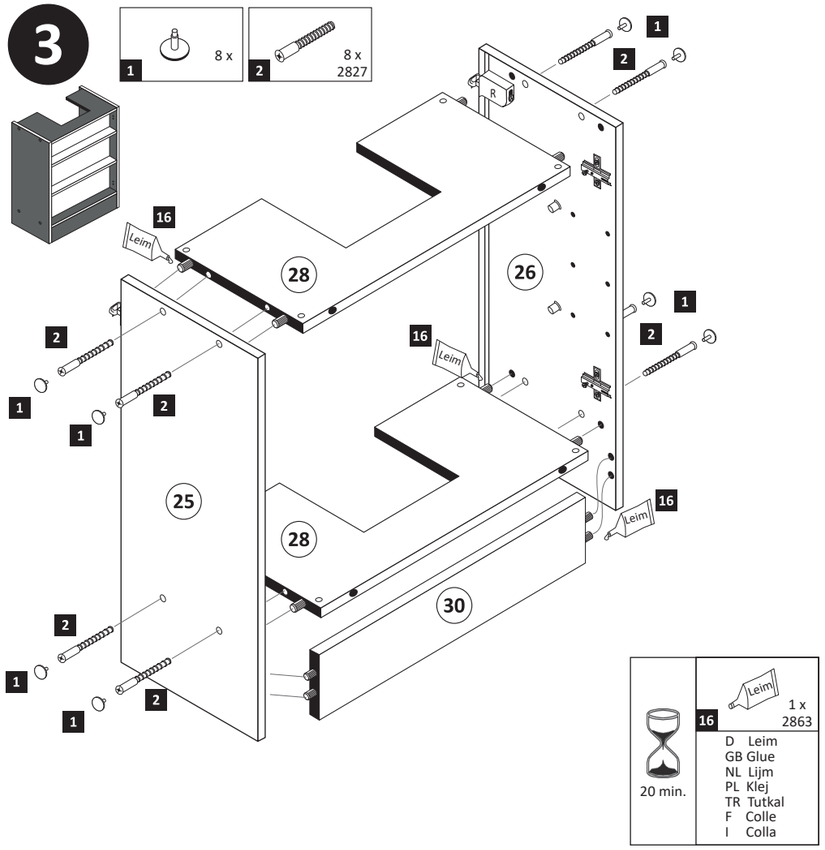
1
8 x
2
8 x
2827
16
Leim
28
26
25
30
20 min.
16
1 x
2863
D Leim
GB Glue
NL Lijm
PL Klej
TR Tutkal
F Colle
I Colla

4

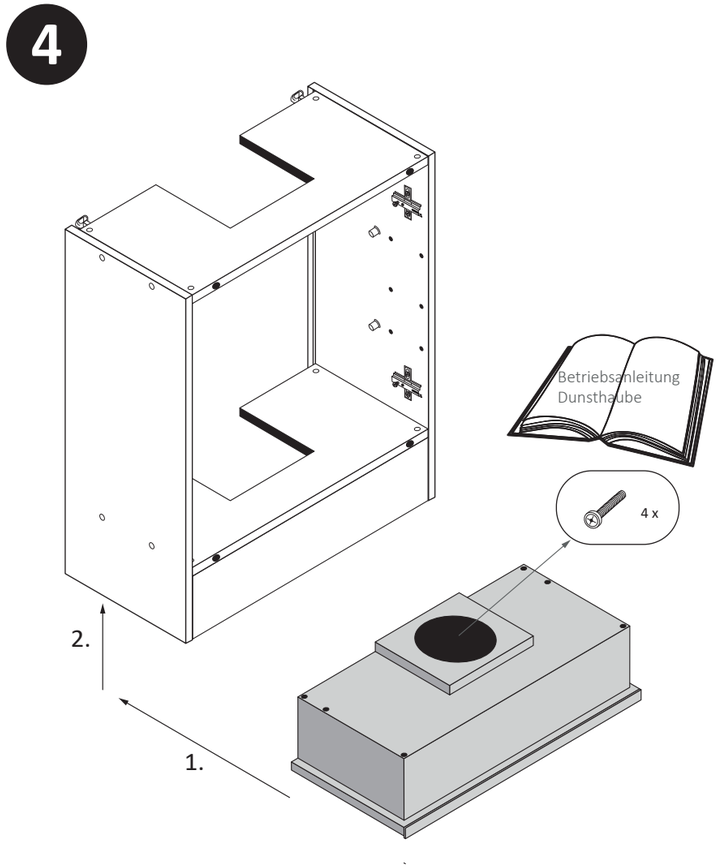
Betriebsanleitung
Dunsthaube
4 x
2.
1.

5

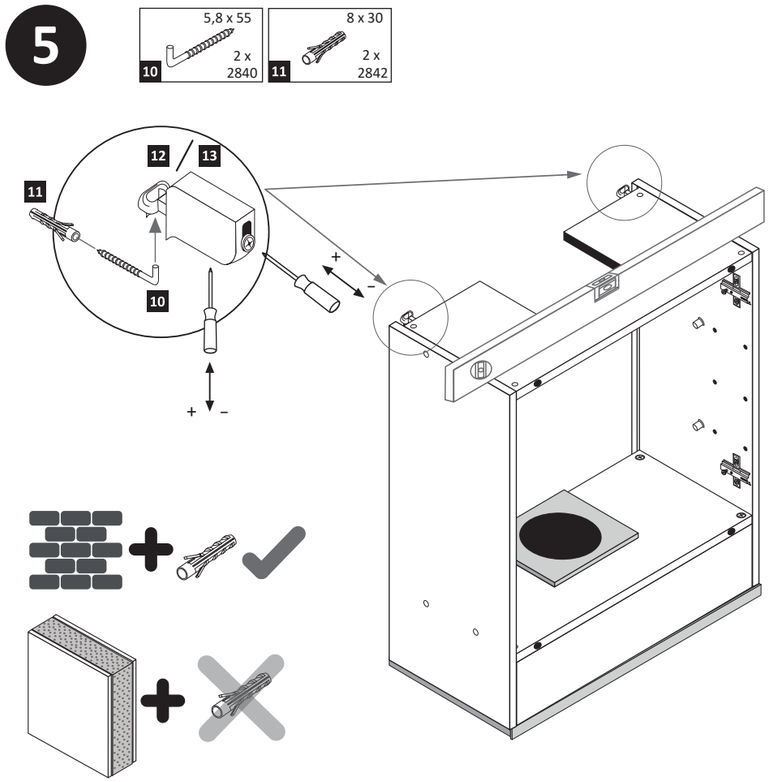
10
5,8 x 55
2 x
2840
11
8 x 30
2 x
2842
12
13
11
10
+
-

6

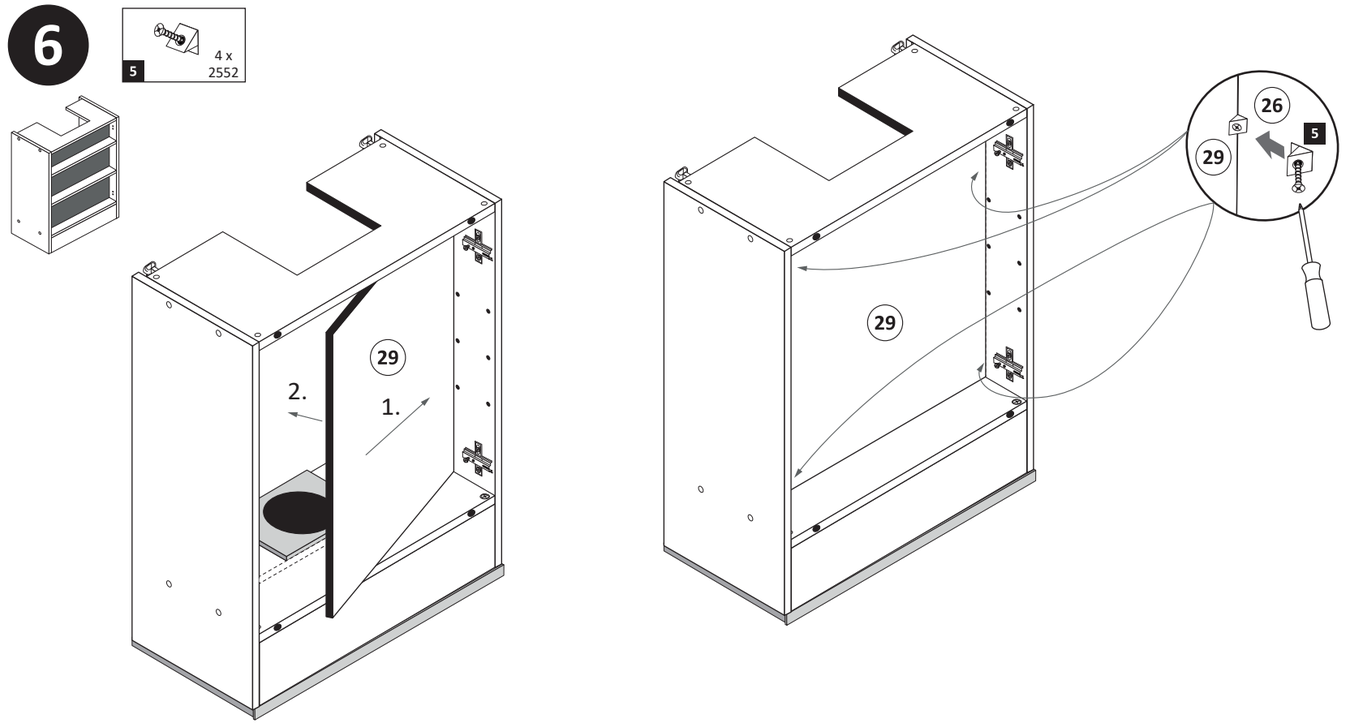
5
4 x
2552
29
2.
1.
26
5

7

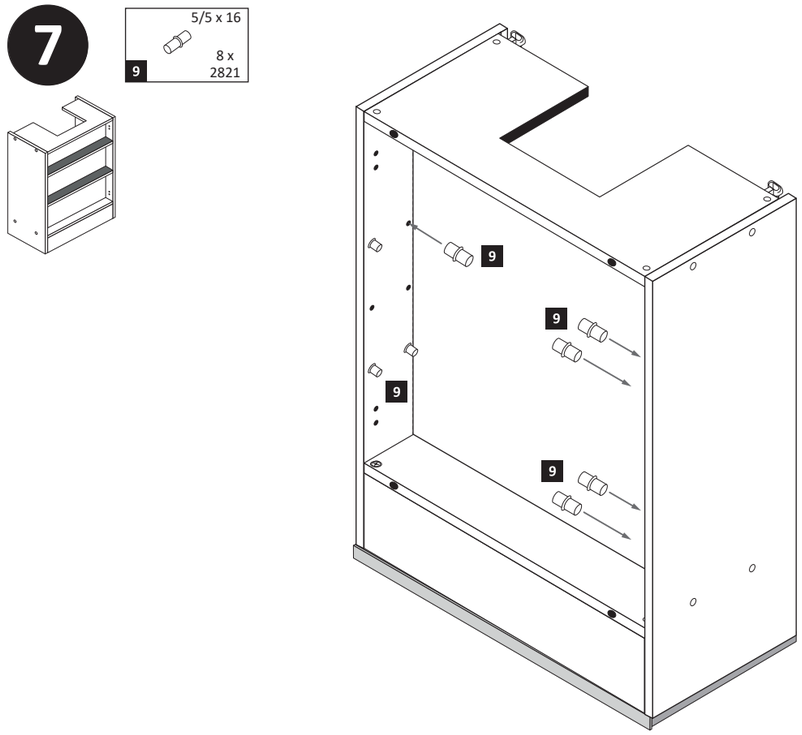
9
5/5 x 16
8 x
2821

8

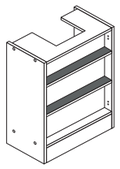

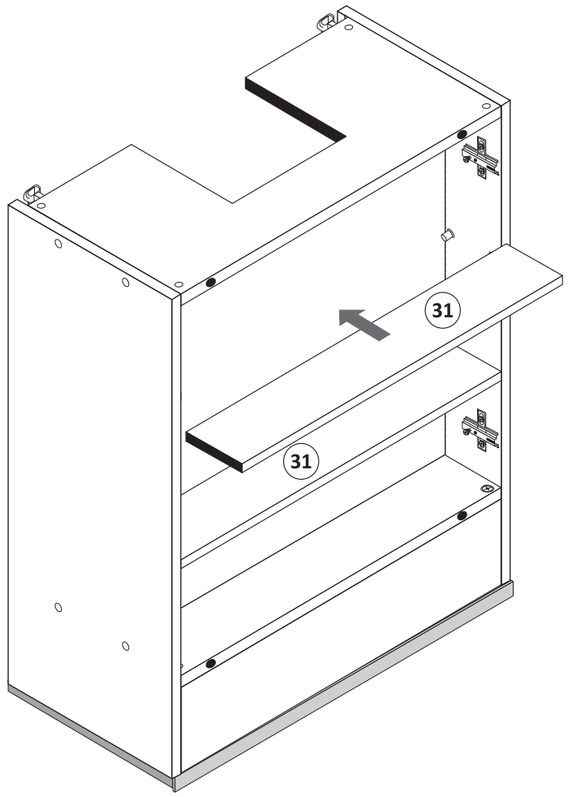

10

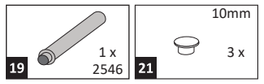

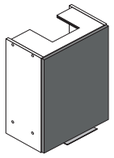

ACHTUNG !
Montagebeispiel Rechtsanschlag !
Soll die Tür links angeschlagen werden,
muss der Push-To-Open Beschlag 19
auf der unteren Boden (28) in die andere
Bohrung montiert werden!

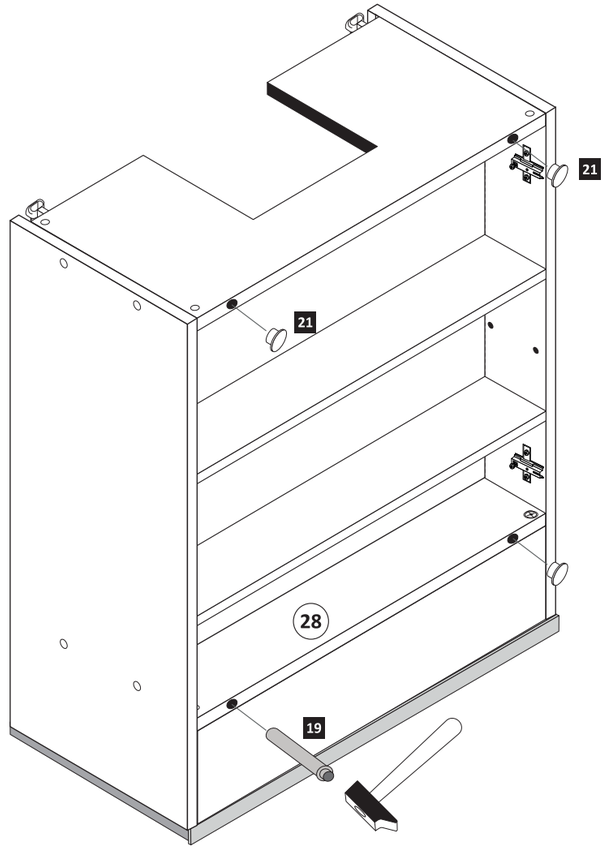

9

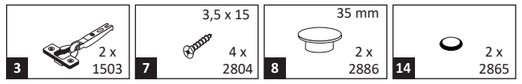

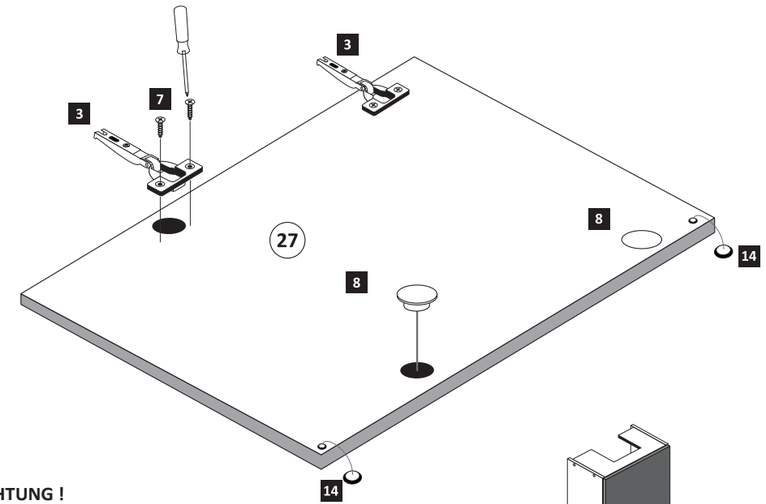

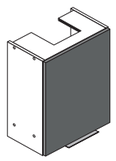

ACHTUNG !
Montagebeispiel Rechtsanschlag !
Soll die Tür links angeschlagen werden,
müssen die Scharniere in die andere
Bohrungen montiert werden!

11

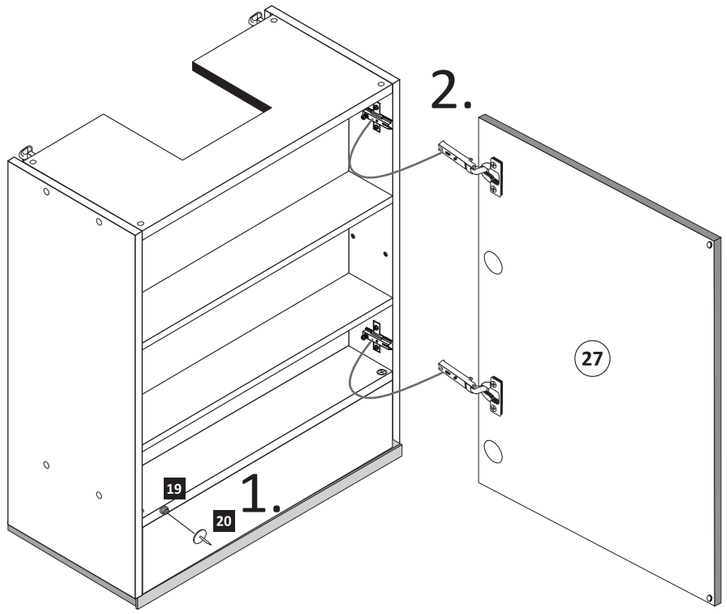

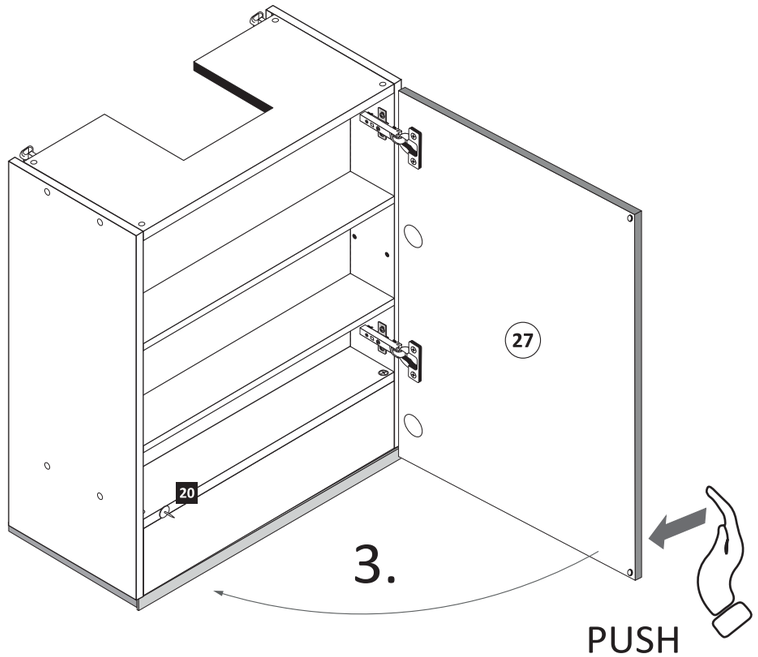

12

20 — 1 x 1947.10

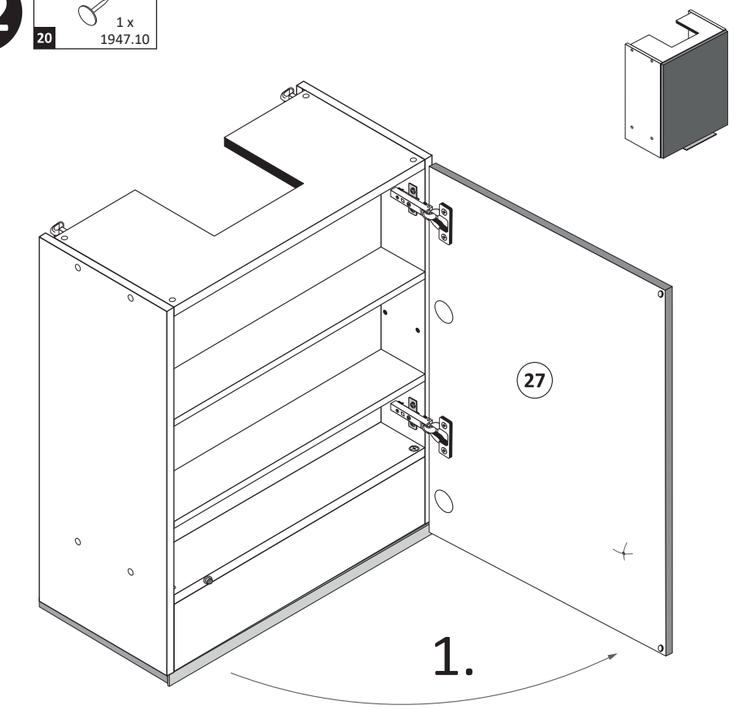

2.

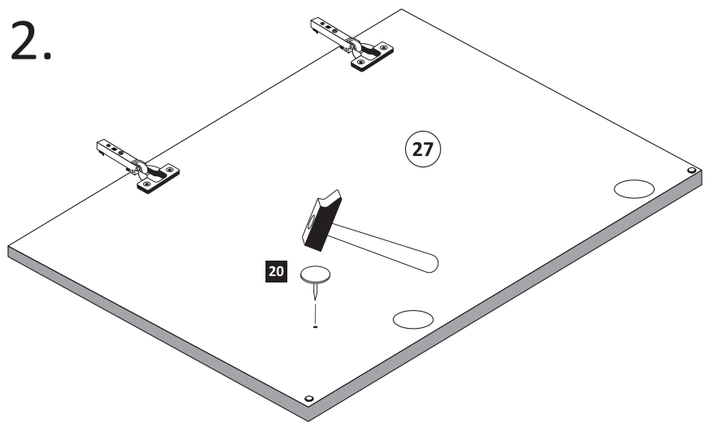

13

17 — 1 x 5693

18 — 4 x 15 — 2 x 2810

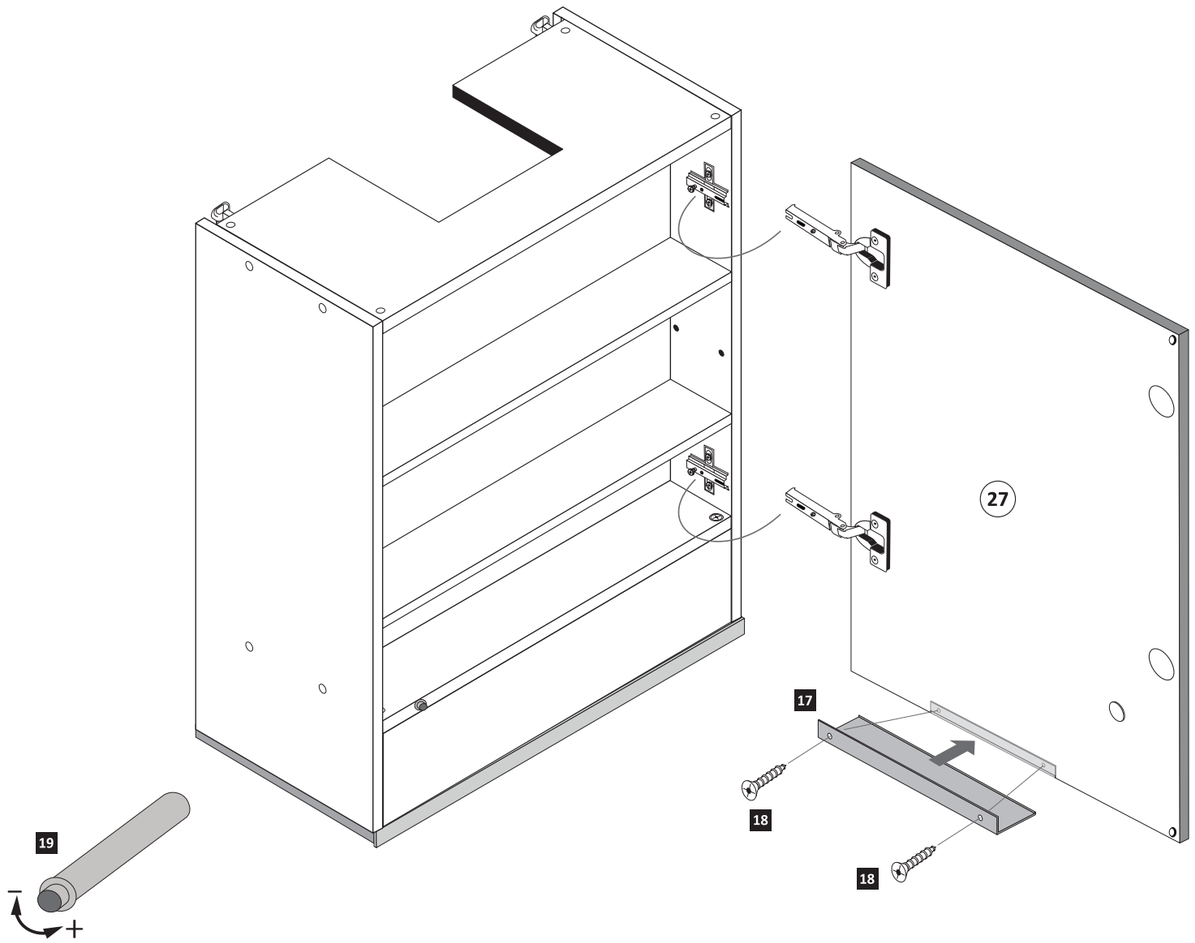

14

6 — 4 x 9 — 2 x — 5 x 30 — 1 x

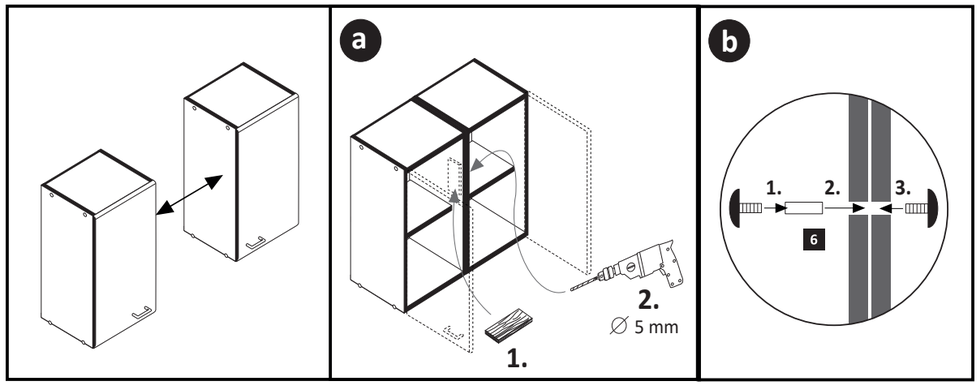

www.till-hilft.de

Artikel-Nr.	Aufbauanleitungs-Nr.	Fertigungsdatum
	87118.333	

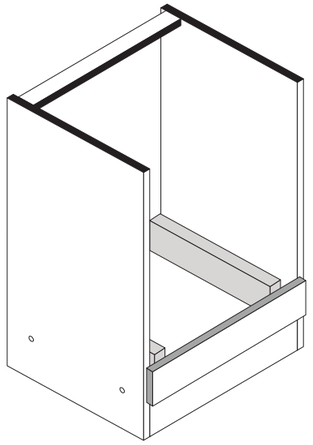

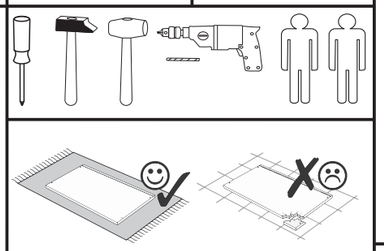

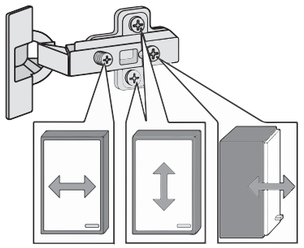

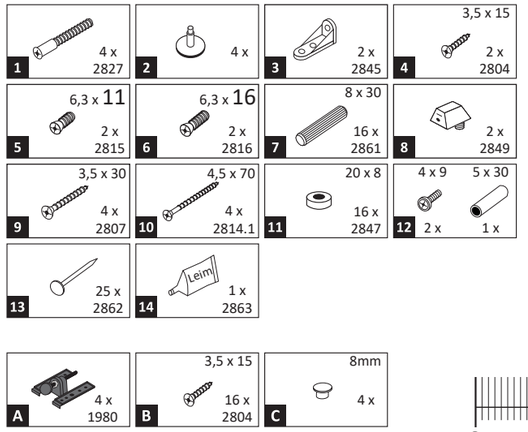

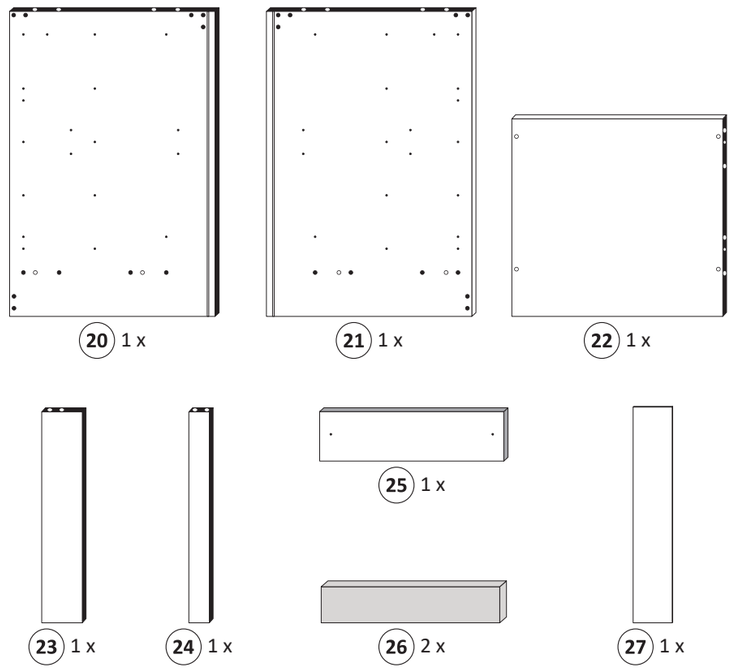

Held Möbel GmbH
Vogelparadies 9
32457 Porta Westfalica

Mail:
info@held-moebel.de

Diese Aufbauanleitung muss bis zum Ende der Nutzungszeit ihres Produktes sorgfältig aufbewahrt werden! Im Rahmen des Produkthaftungsgesetztes müssen Sie die Herstellerkennzeichnung aufbewahren.
Zusätzlich kann Ihnen die Aufbauanleitung bei Ersatzteilbestellungen helfen, Bauteile und Beschläge eindeutig zu identifizieren.

1

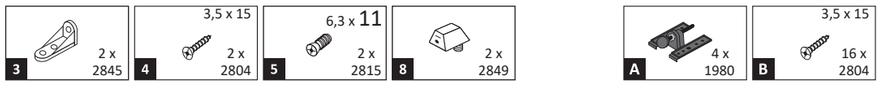

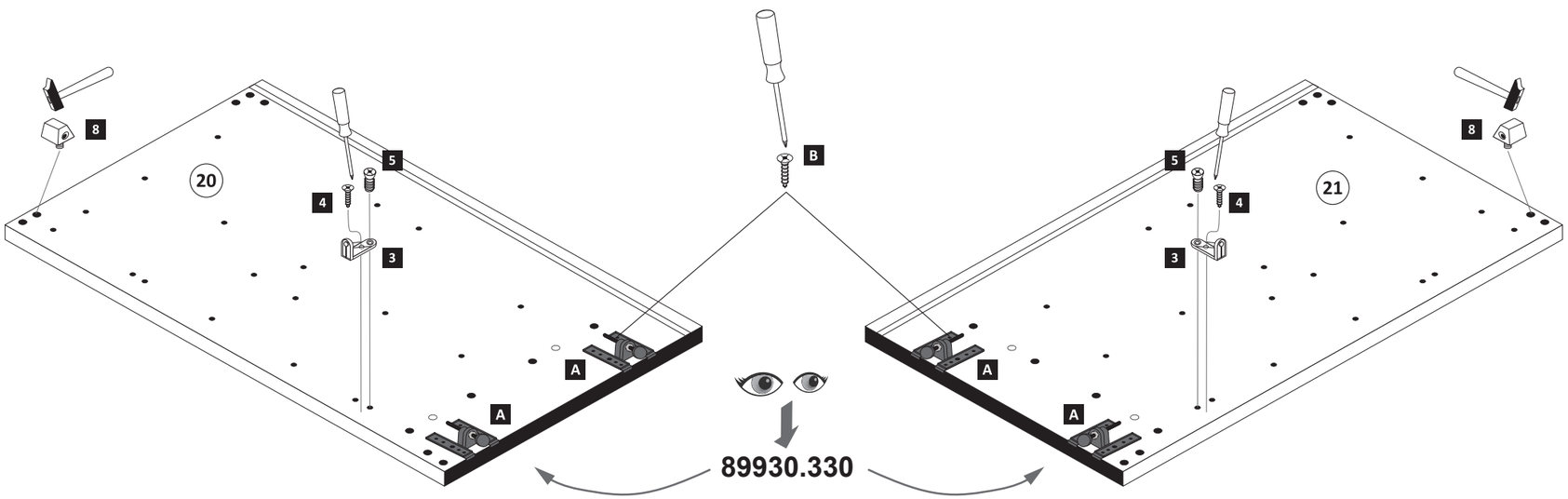

2

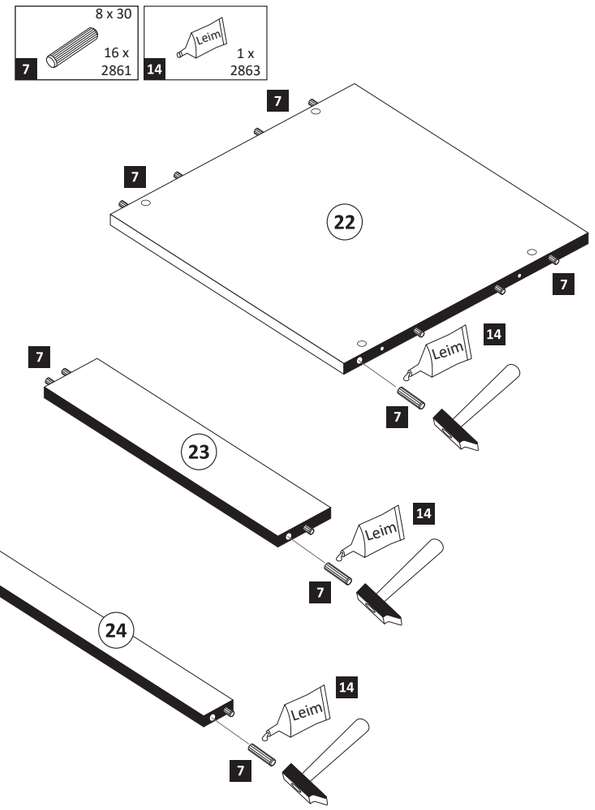

3

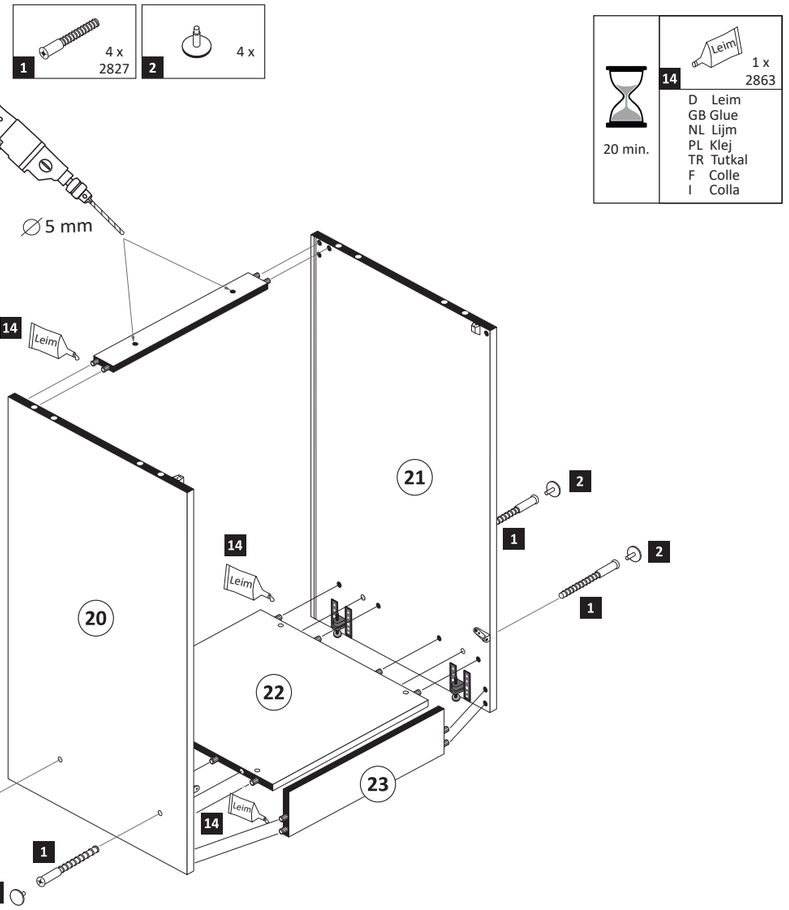
1 4 x 2827
2 4 x
14 1 x 2863
20 min.
D Leim
GB Glue
NL Lijm
PL Klej
TR Tutkal
F Colle
I Colla
∅5 mm
Leim
20
21
22
23

4

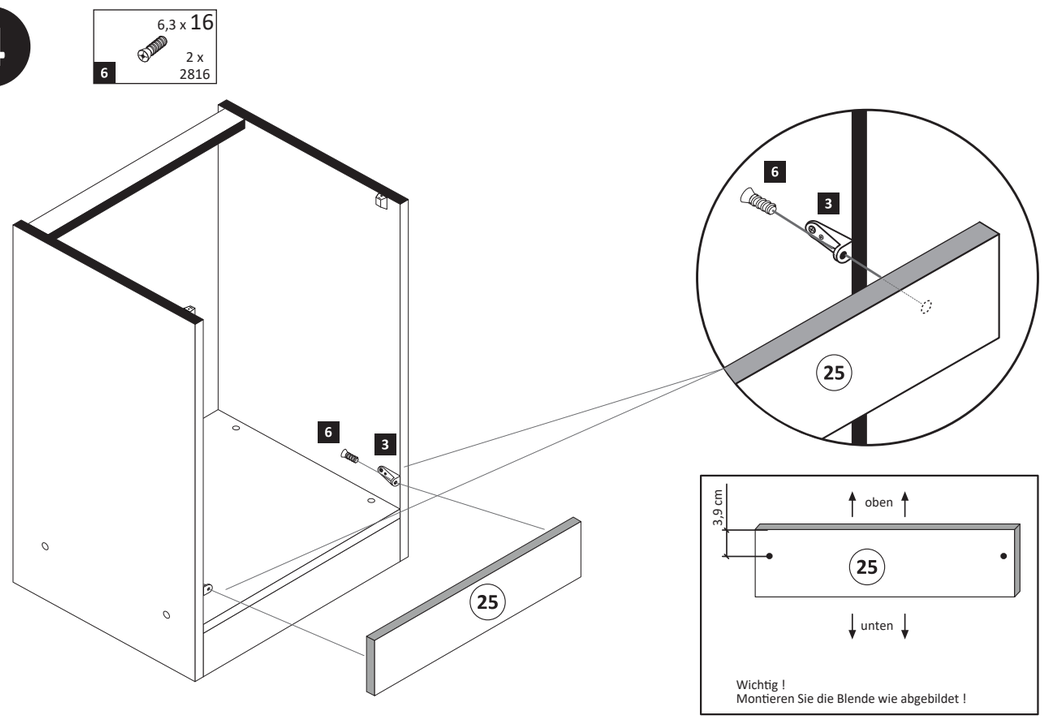
6 6,3 x 16 2 x 2816
25
oben
unten
3,9 cm
Wichtig !
Montieren Sie die Blende wie abgebildet !

5

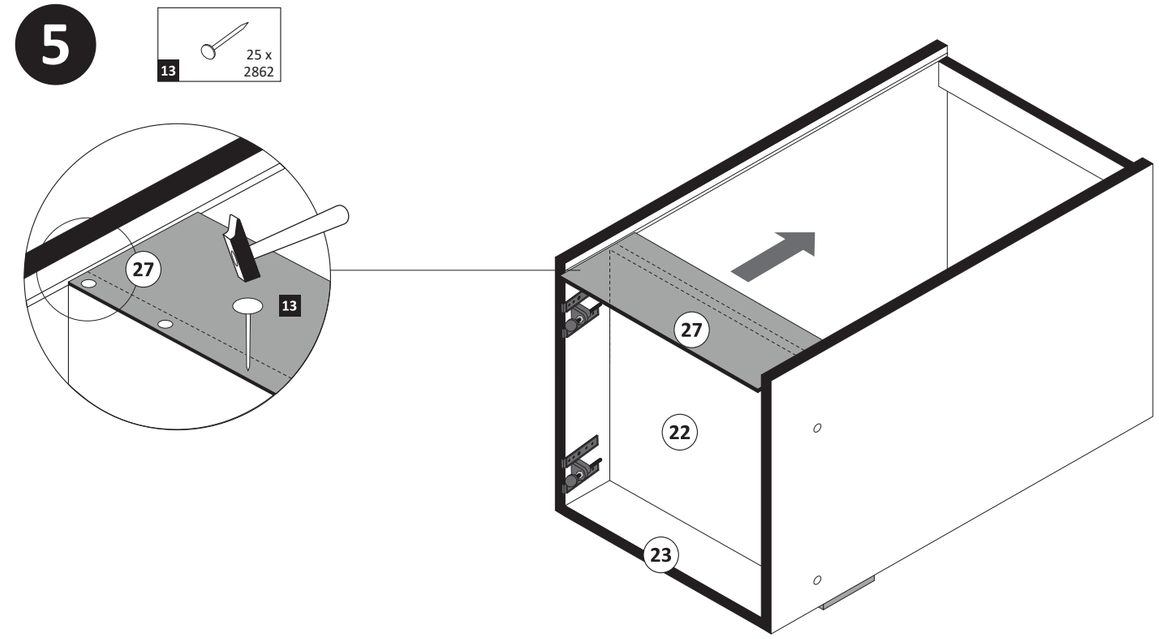
13 25 x 2862
27
22
23

6

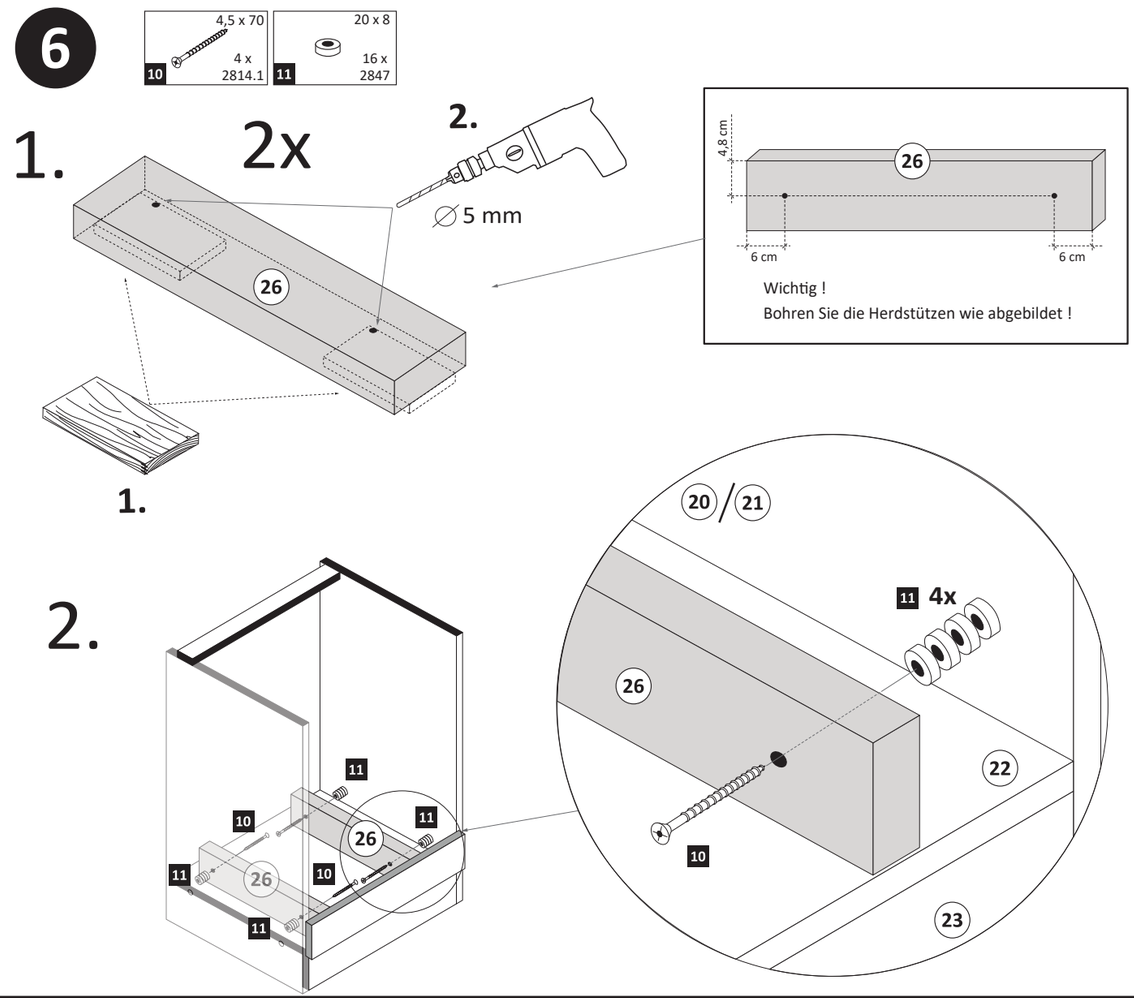
10 4,5 x 70 4 x 2814.1
11 20 x 8 16 x 2847
1.
2x
2.
∅5 mm
26
4,8 cm
6 cm
6 cm
Wichtig !
Bohren Sie die Herdstützen wie abgebildet !
1.
2.
20/21
11 4x
22
23

7

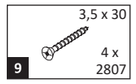
3,5 x 30
4 x
2807
9

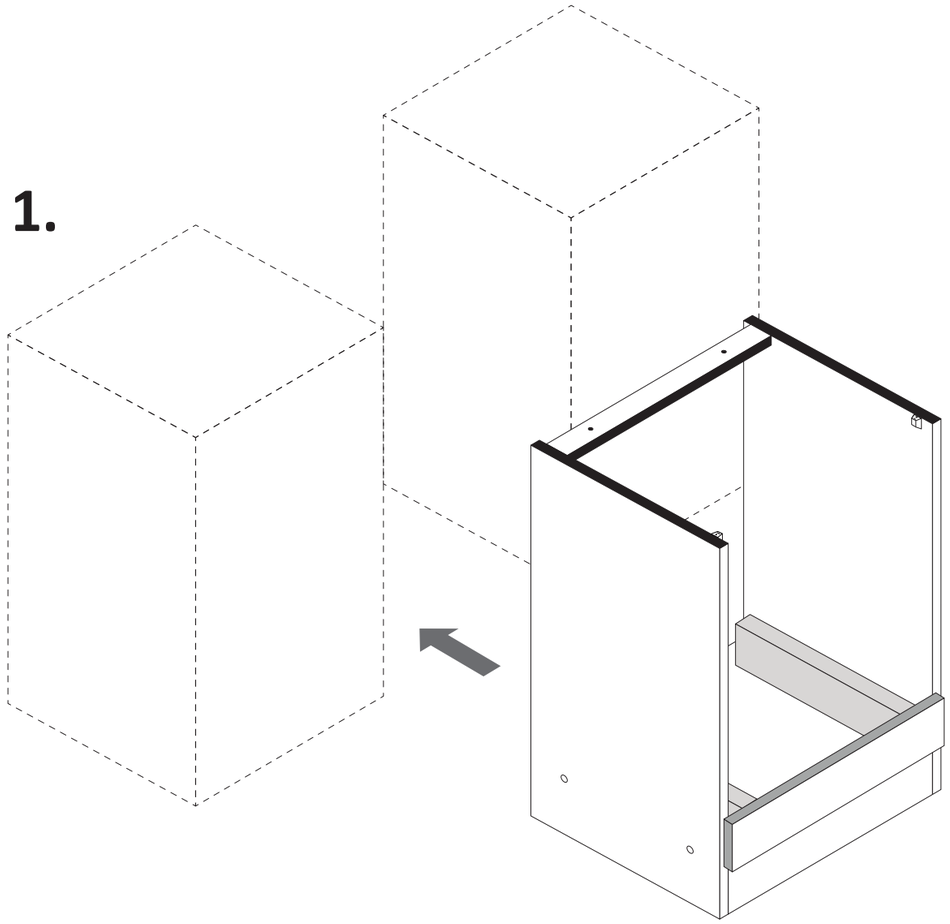
1.

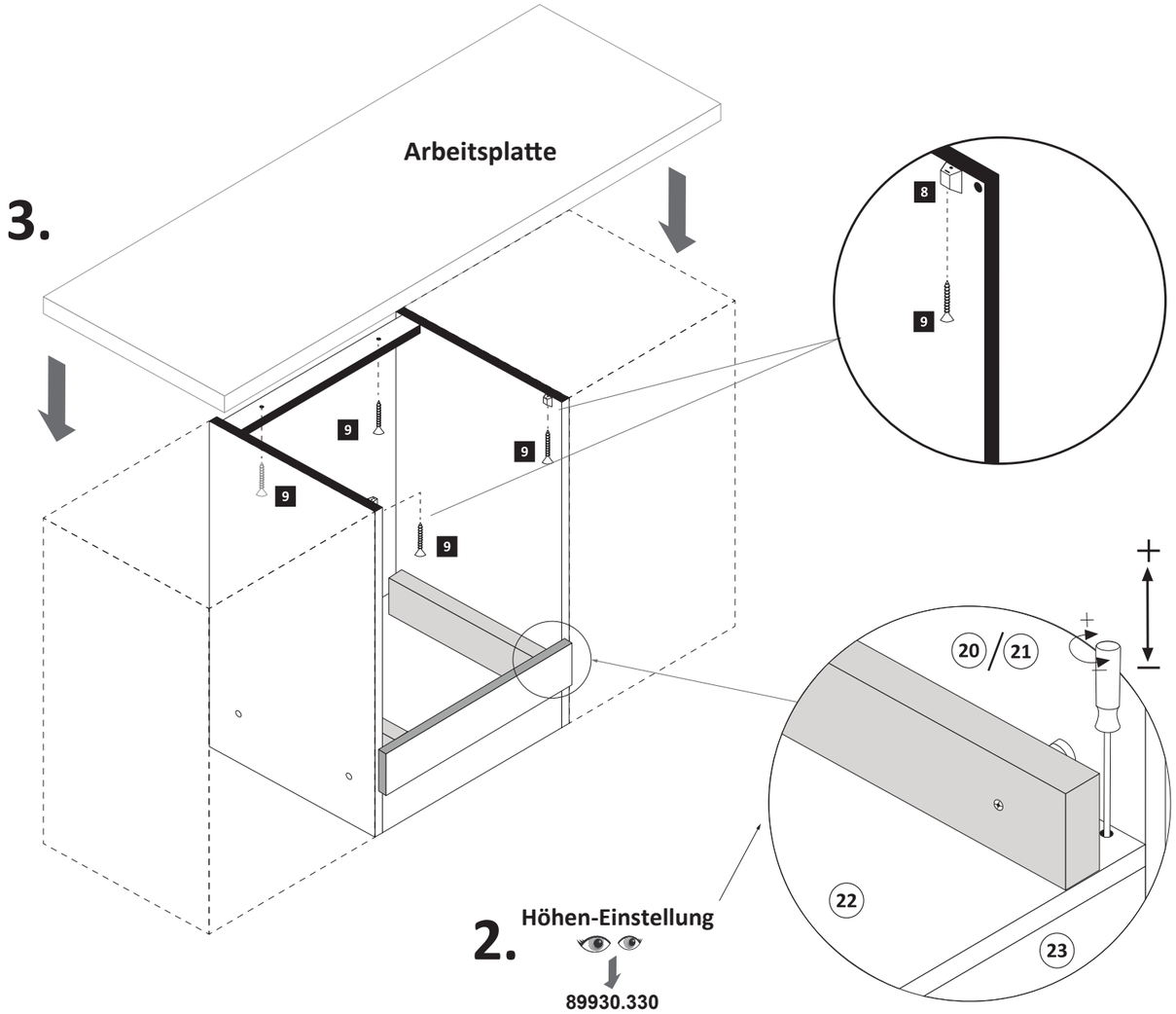
3.
Arbeitsplatte
9
9
9
9
8
9
20
21
22
23
2.
Höhen-Einstellung
89930.330

8

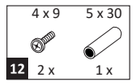
4 x 9
5 x 30
12
2 x
1 x

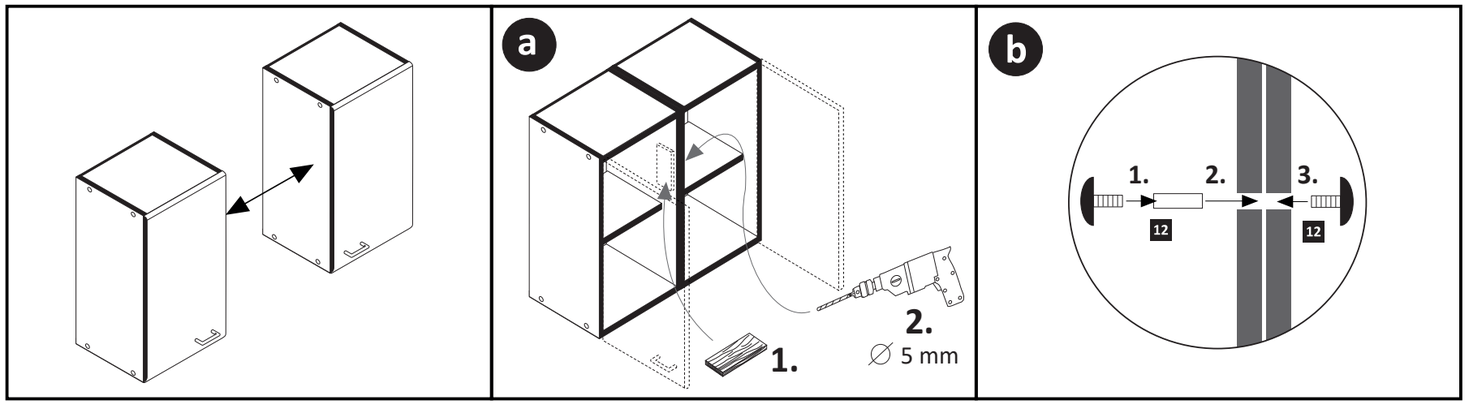
a
1.
2.
∅ 5 mm
b
1.
2.
3.
12
12

Zusatzzettel Küchen Unterbau-Fuß

www.till-hilft.de

89930.330

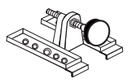

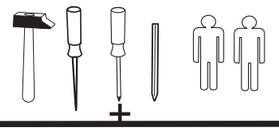

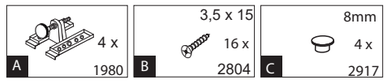

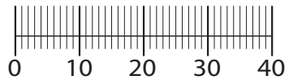

!! WICHTIG!!

Bitte fixieren den Schrank an der Wand bzw. an dem Nachbarschrank erst nach dem die Höheneinstellung mit dem Füßen durchgeführt ist.

1

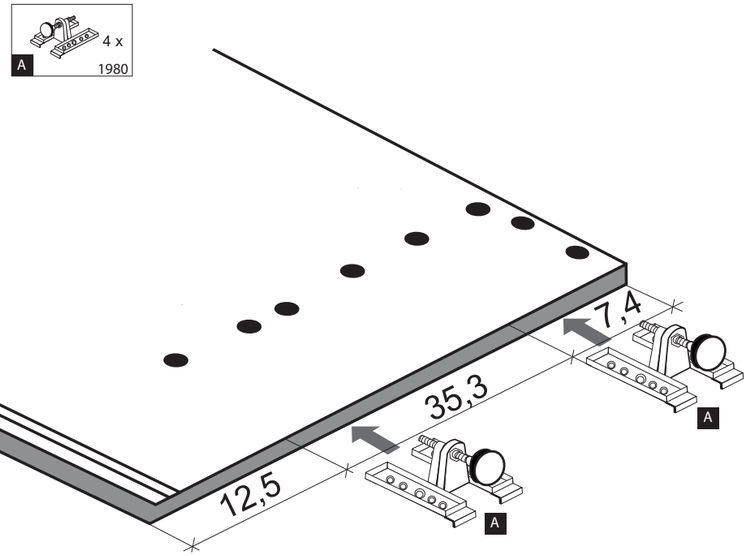

2

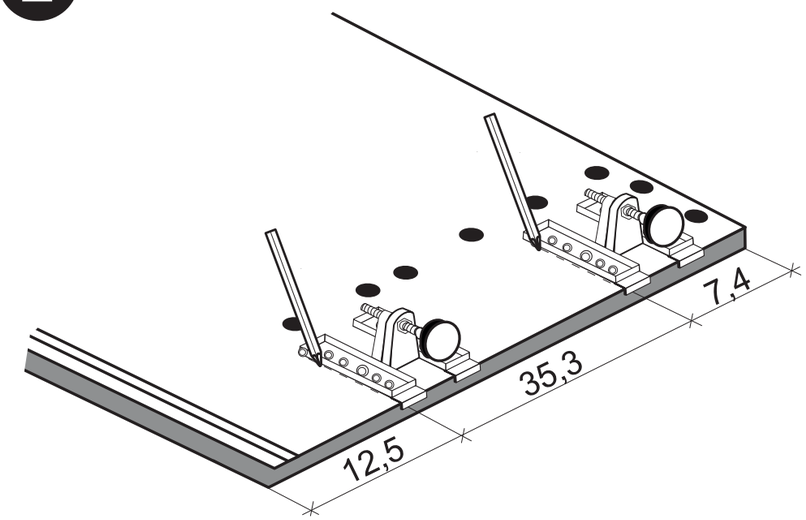

3

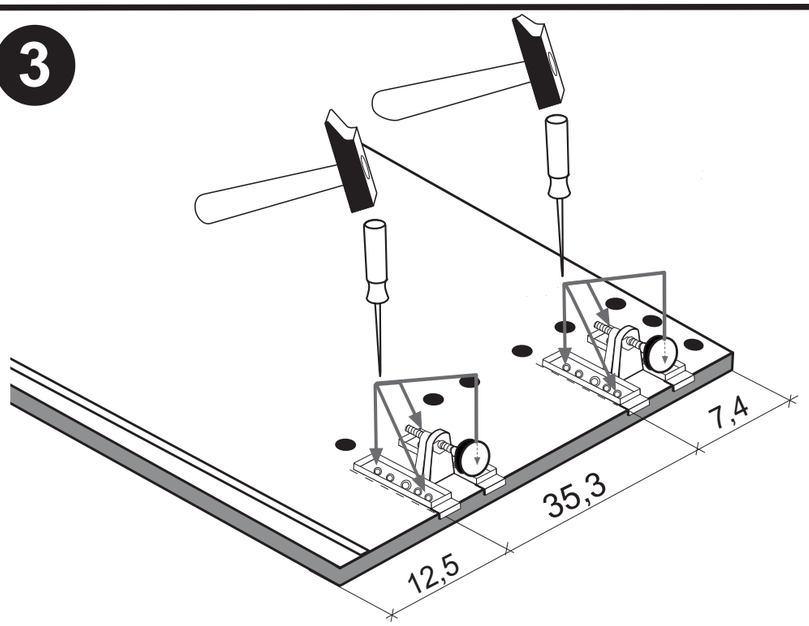

4

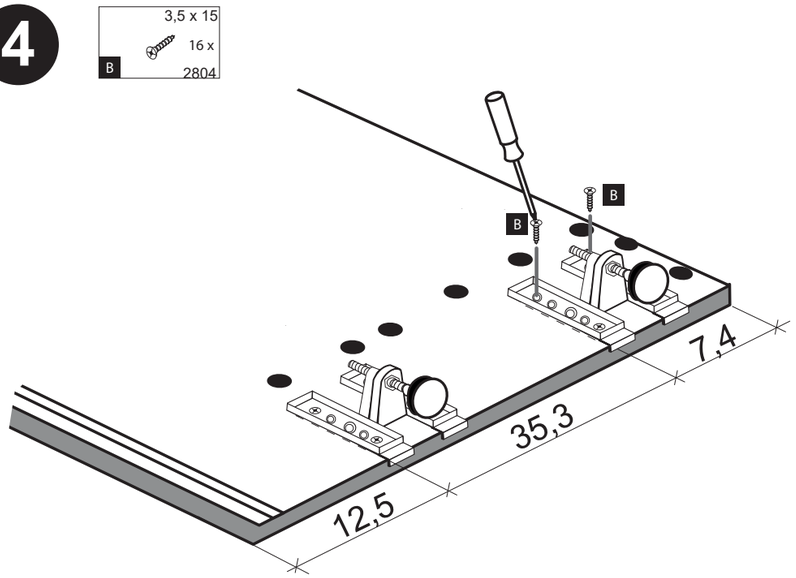

5

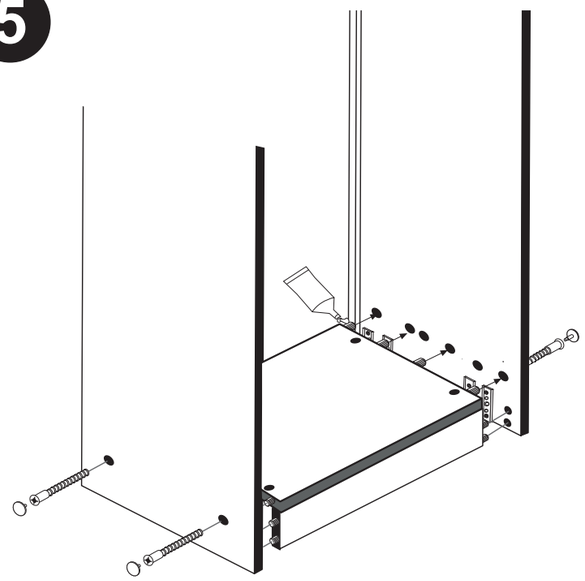

6

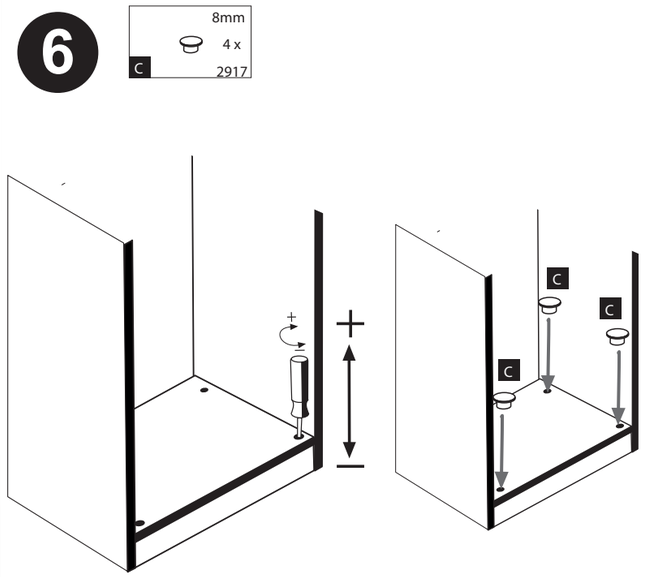

www.till-hilft.de

Artikel-Nr.	Aufbauanleitungs-Nr.	Fertigungsdatum
	87112.518	

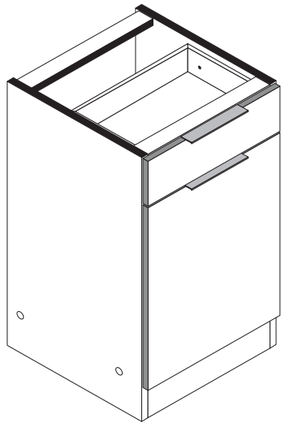

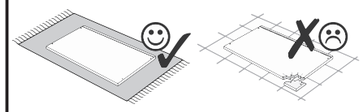

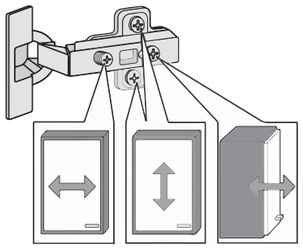

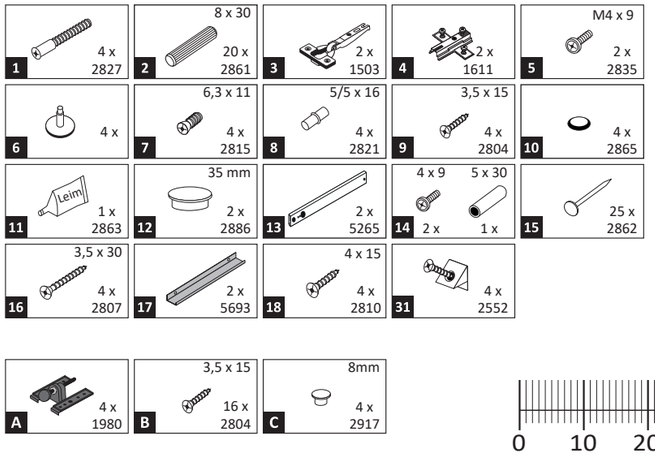

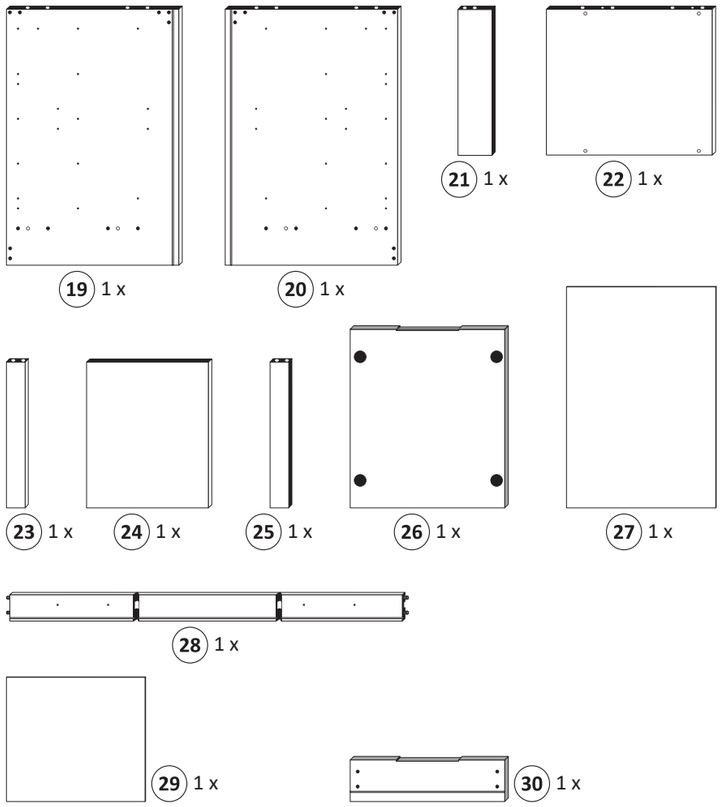

Held Möbel GmbH
Vogelparadies 9
32457 Porta Westfalica

Mail:
info@held-moebel.de

Diese Aufbauanleitung muss bis zum Ende der Nutzungszeit ihres Produktes sorgfältig aufbewahrt werden! Im Rahmen des Produkthaftungsgesetztes müssen Sie die Herstellerkennzeichnung aufbewahren.
Zusätzlich kann Ihnen die Aufbauanleitung bei Ersatzteilbestellungen helfen, Bauteile und Beschläge eindeutig zu identifizieren.

1

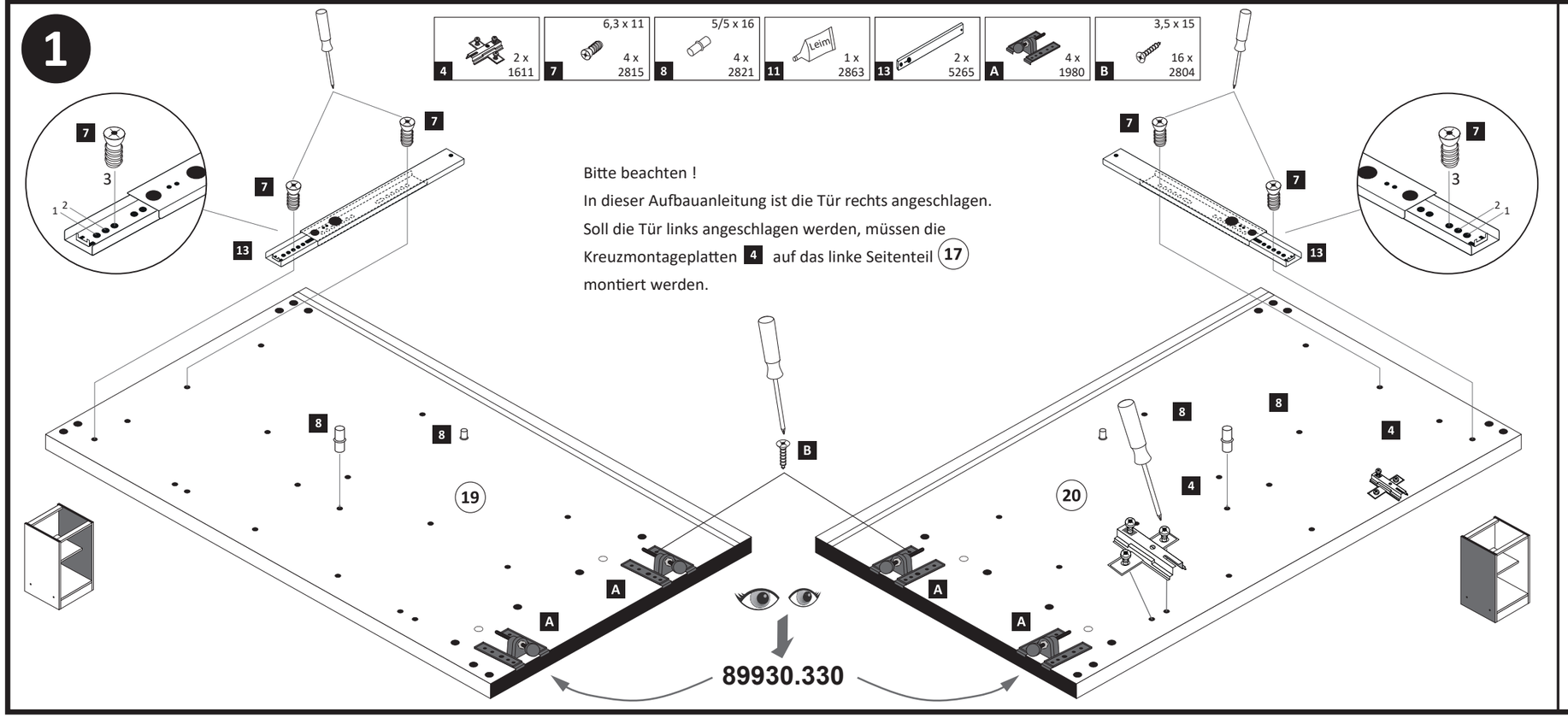

2

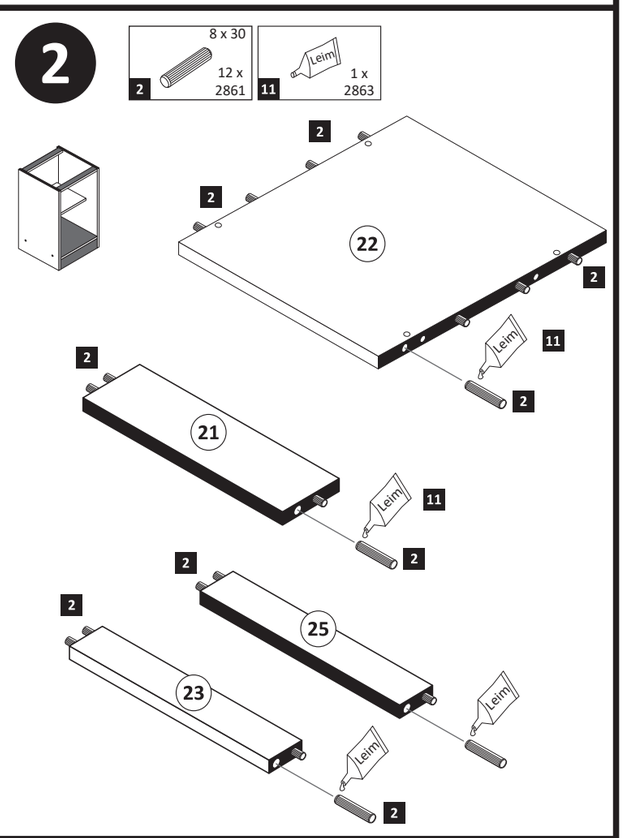

3

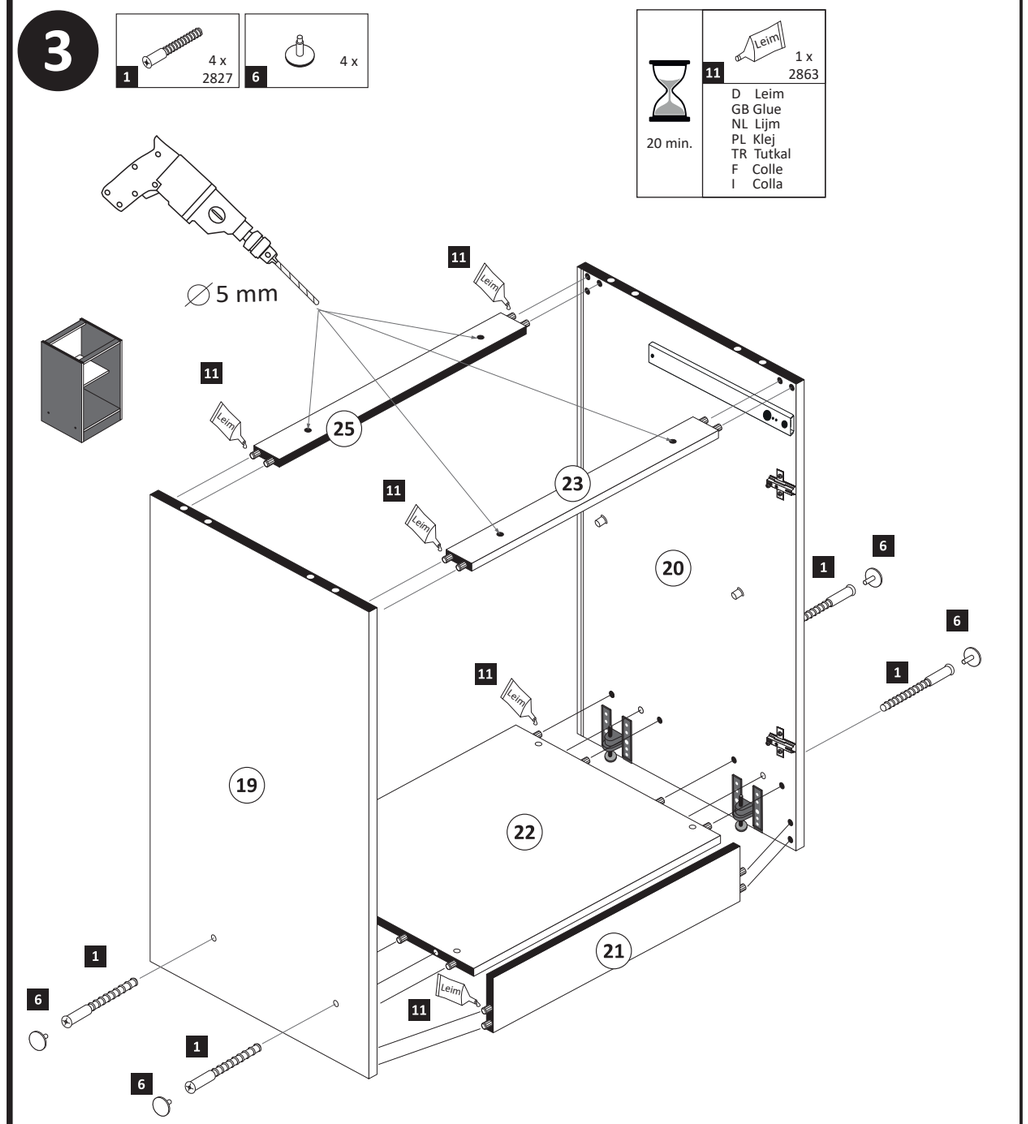
1 4 x 2827
6 4 x
20 min.
11 1 x 2863
D Leim
GB Glue
NL Lijm
PL Klej
TR Tutkal
F Colle
I Colla
∅5 mm
Leim
11
25
23
20
19
22
21
1
6

4

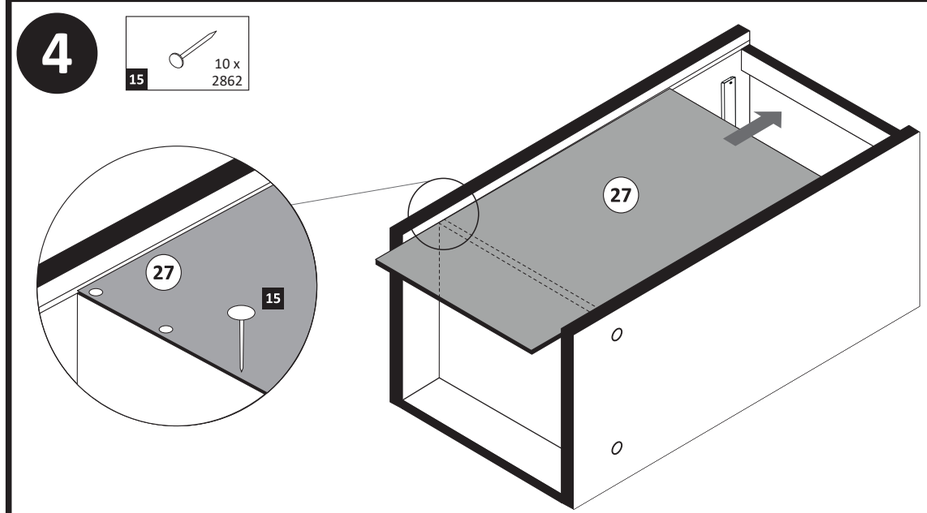
15 10 x 2862
27
15

5

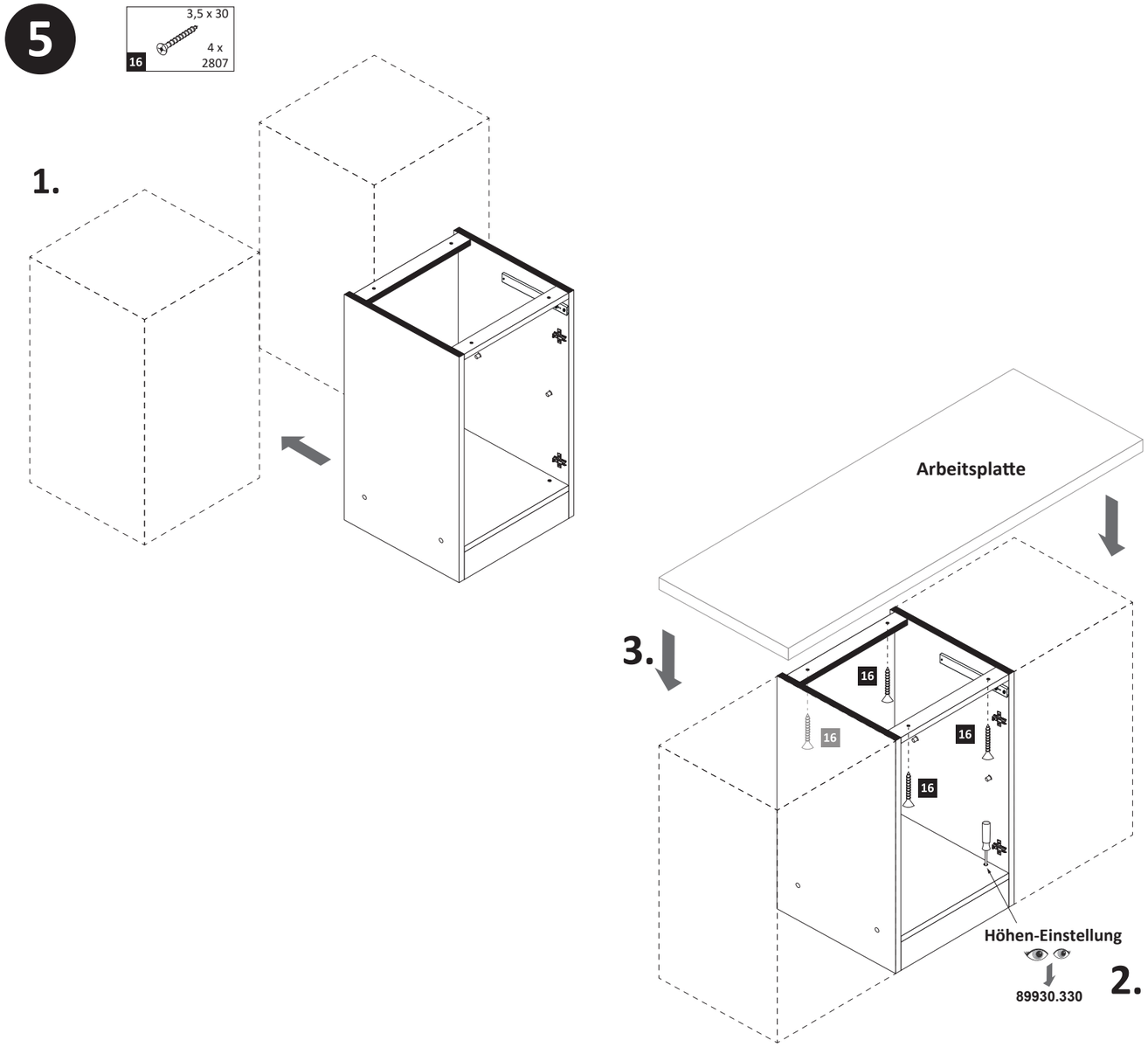
16 3,5 x 30 4 x 2807
1.
2.
3.
Arbeitsplatte
16
Höhen-Einstellung
89930.330

6

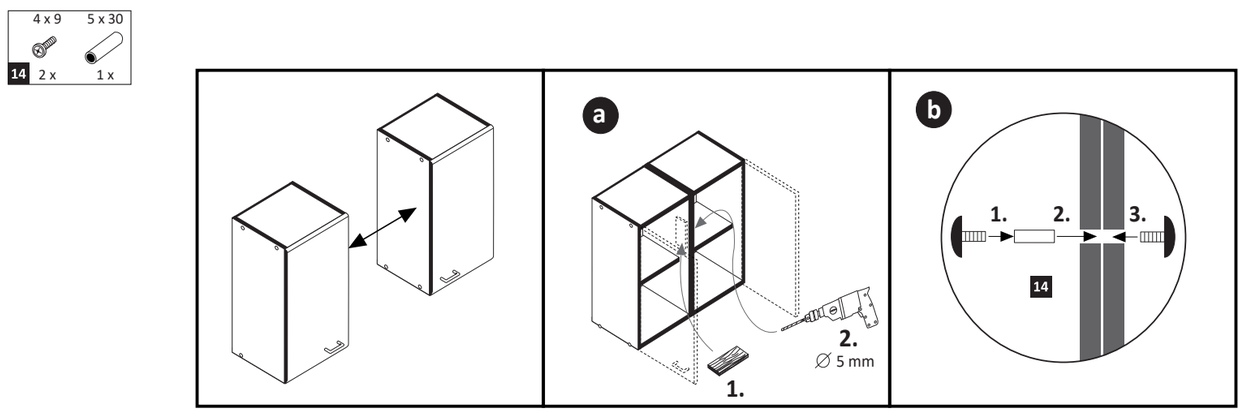
14 4 x 9 2 x
5 x 30 1 x
a
1.
2.
∅ 5 mm
b
1.
2.
3.
14

7

10	2 x	2865
11	1 x	2863
17	1 x	5693
18	4 x 15 2 x	2810
31	4 x	2552

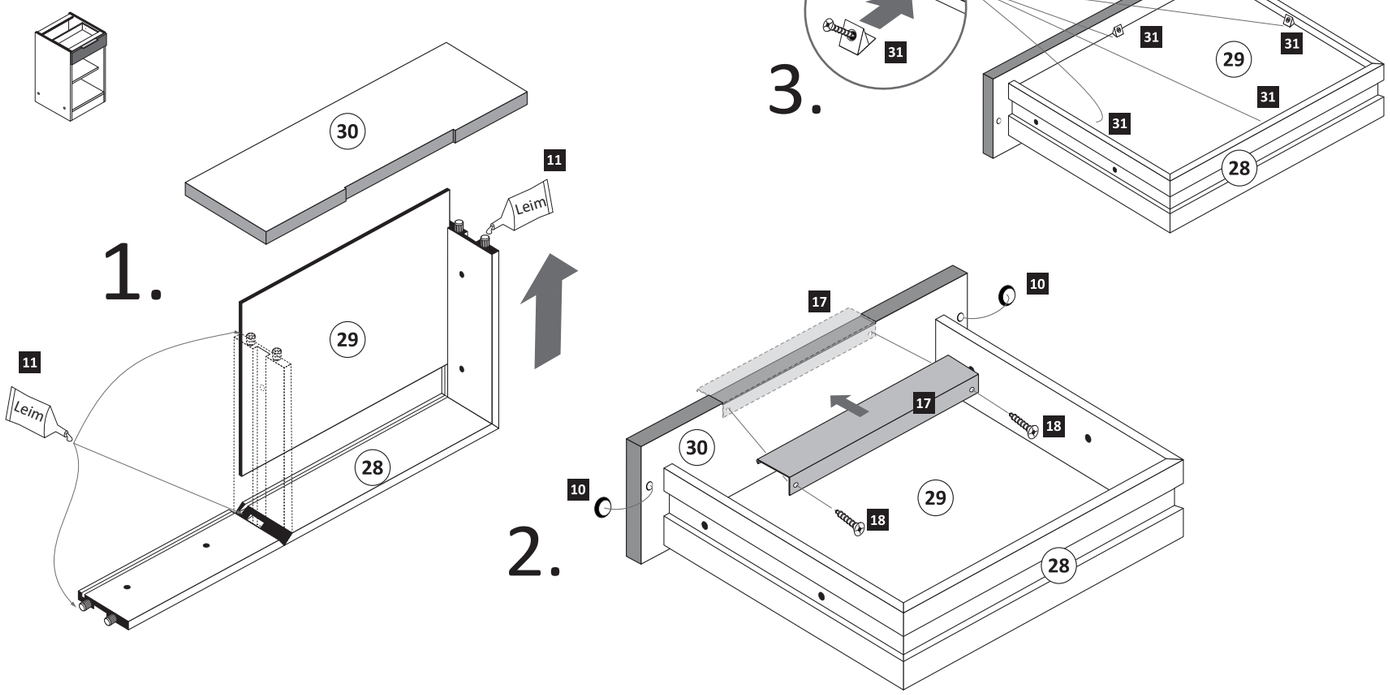

8

5	M4 x 9 2 x	2835

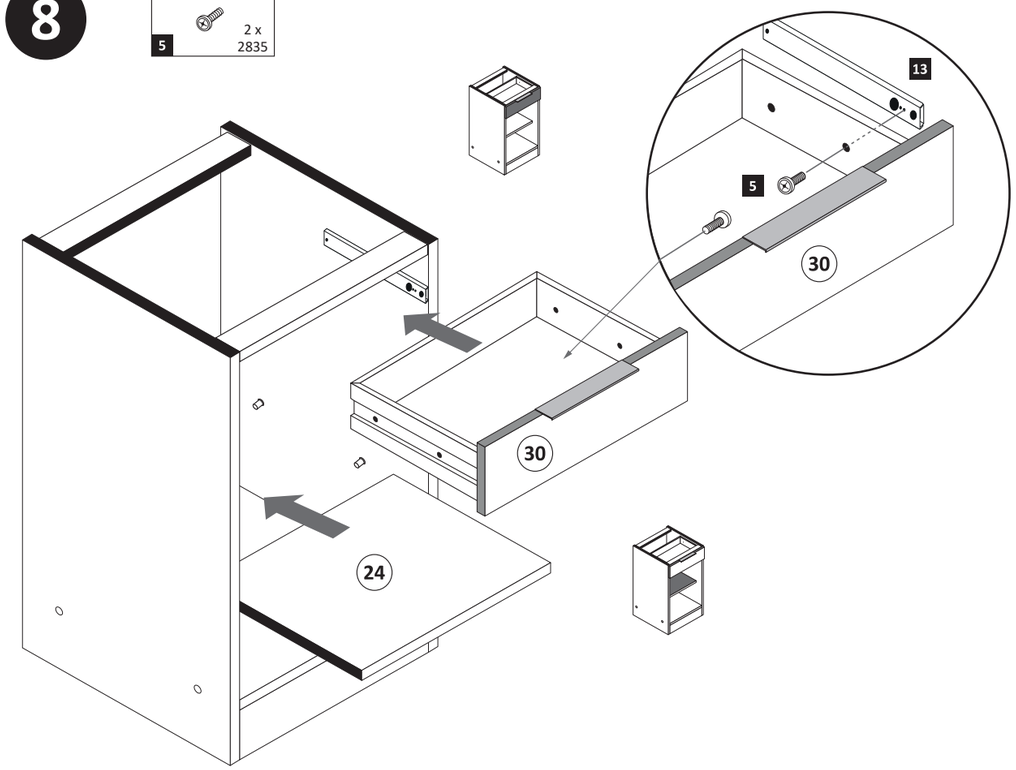

9

3	2 x	1503
9	3,5 x 15 4 x	2804
10	4 x	2865
12	35 mm 2 x	2886

ACHTUNG !
Montagebeispiel
Rechtsanschlag !
Bei Linksanschlag
andere Scharnierbohrung verwenden !

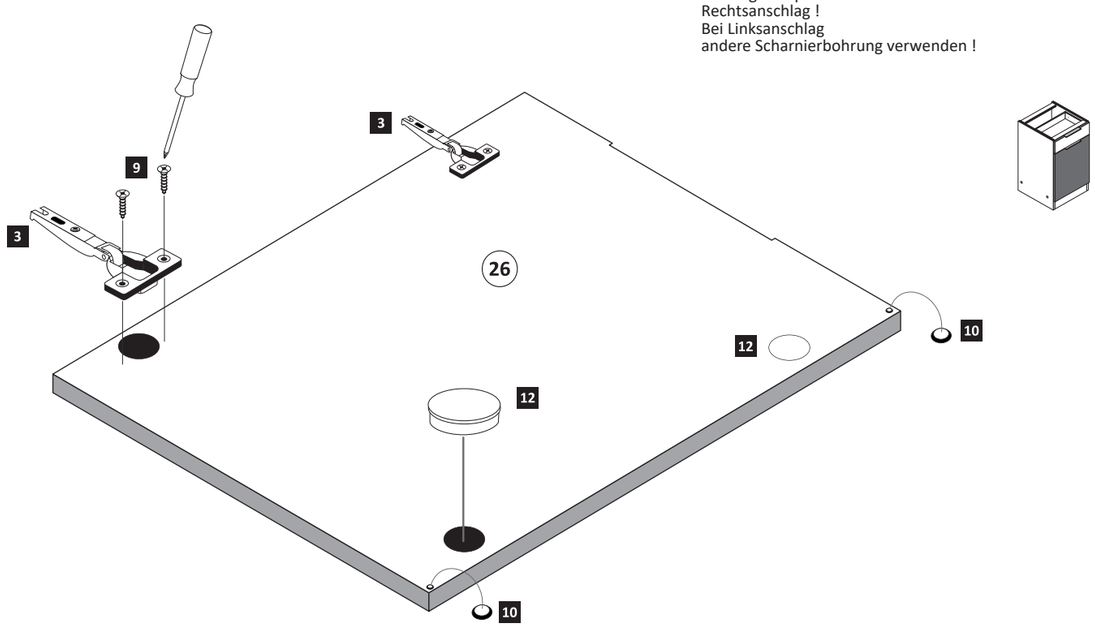

10

17	1 x	5693
18	4 x 15 2 x	2810

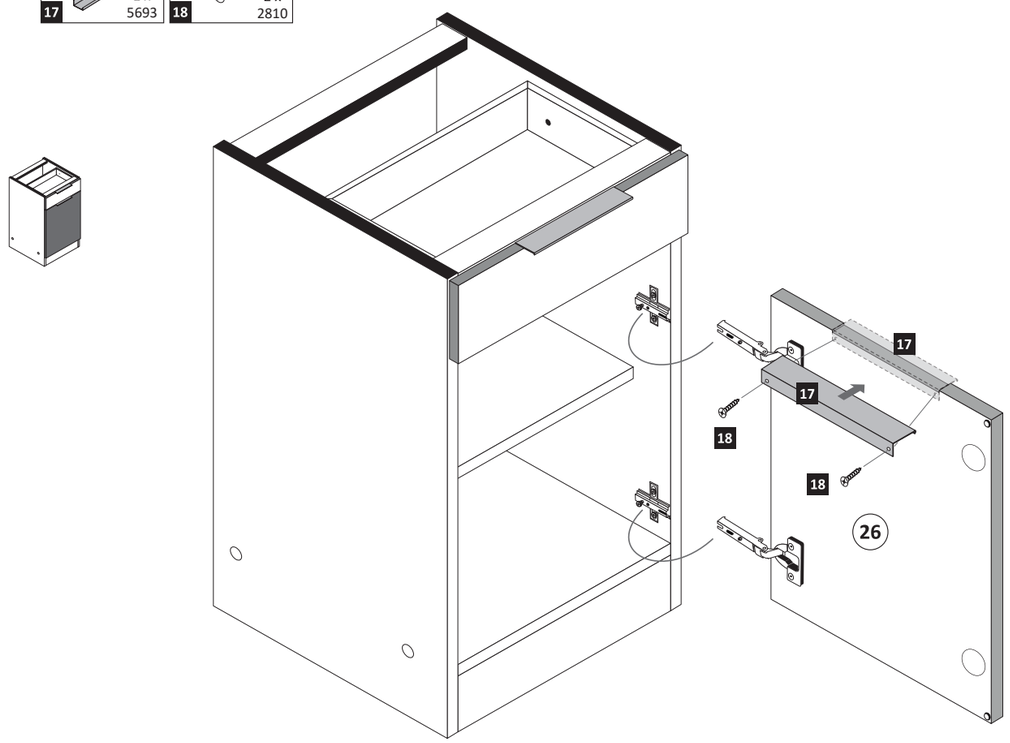

www.till-hilft.de

89918.330

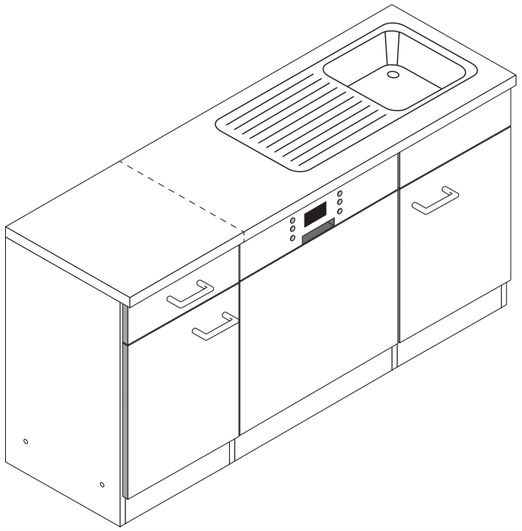

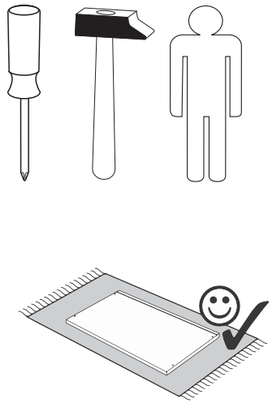

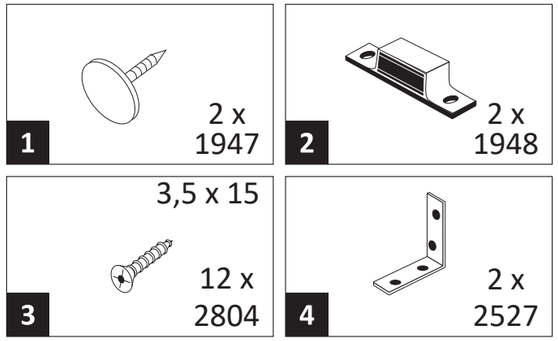

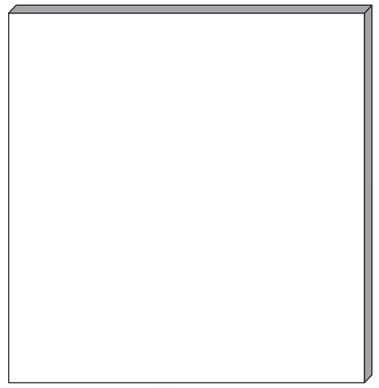

4 1 x

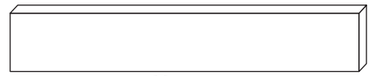

5 1 x

6 2 x

1

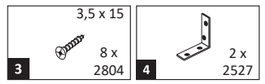

Variante mit Einzelarbeitsplatten

1.

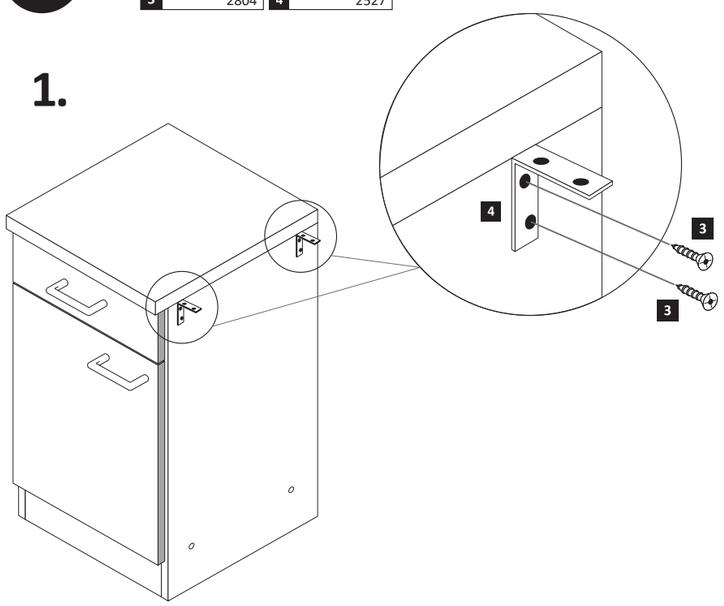

2.

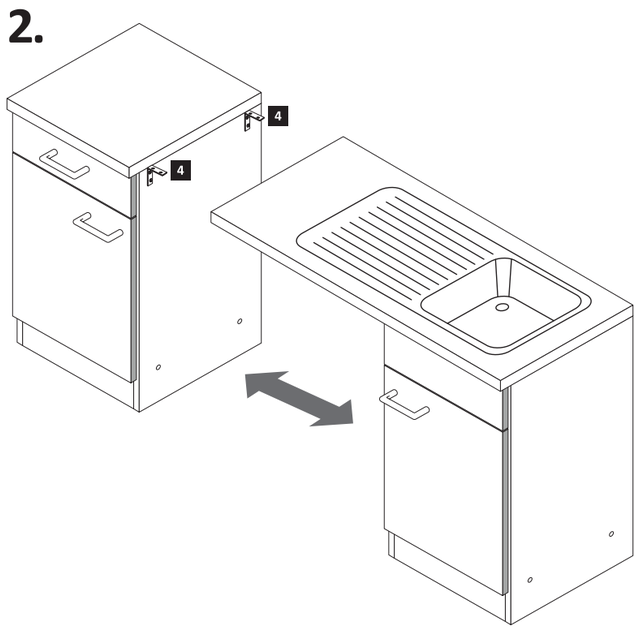

3.

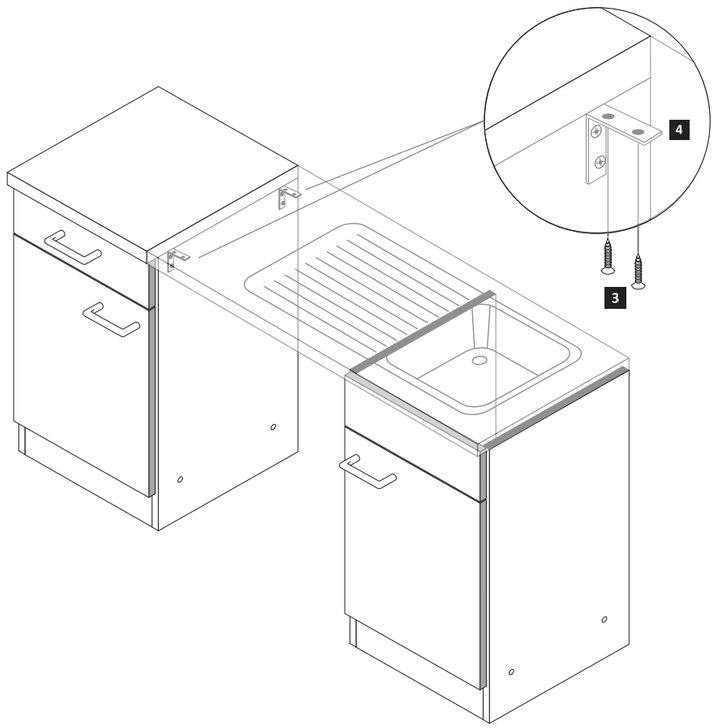

Variante mit durchgehenden Arbeitsplatten

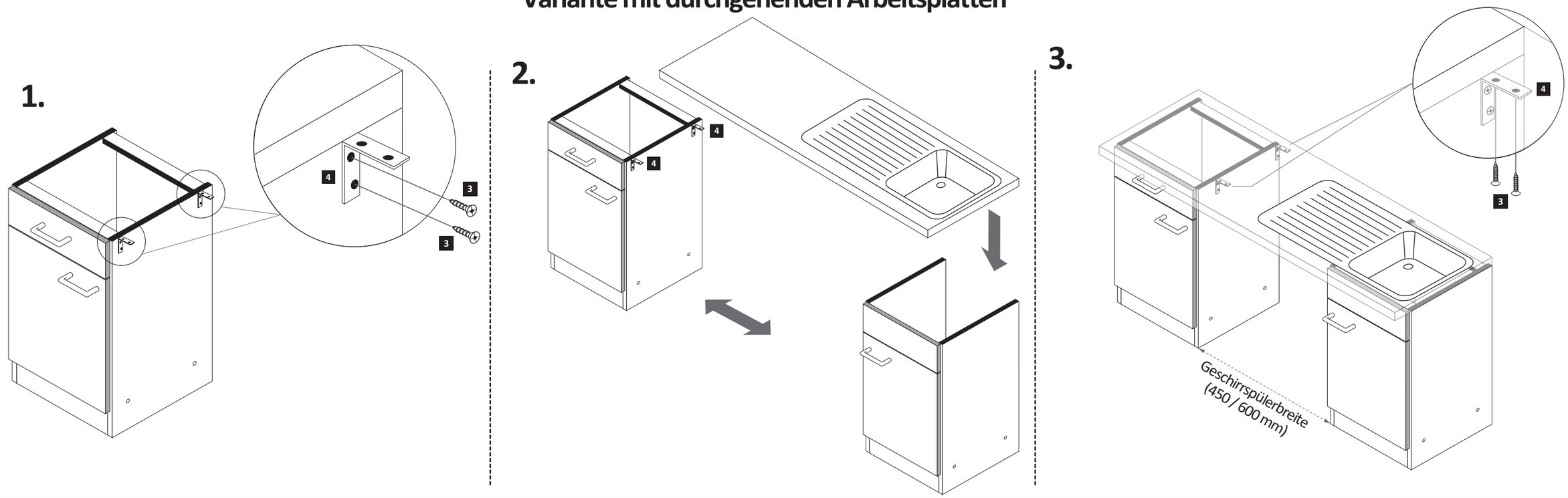

2

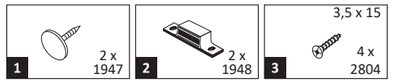

ACHTUNG!
Erst Geschirrspüler-Montage durchführen.

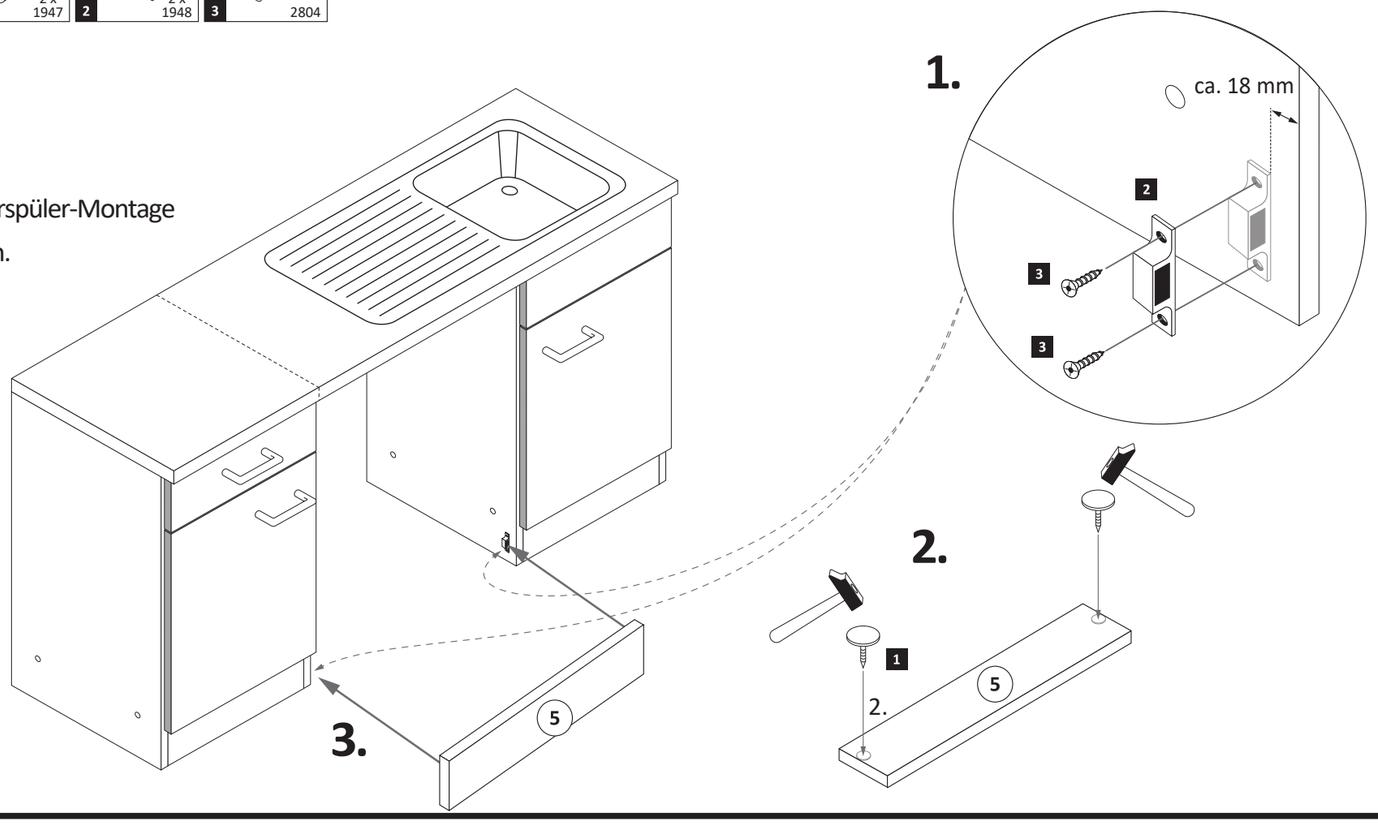

Wenn Sie die Möglichkeit haben, den linken Magnethalter an einen anderen Schrank zumontieren, dann gehen Sie so vor, wie in Variante (A). Sollten Sie die Möglichkeit nicht haben, dann kleben Sie den Geschirrspülersockel (5) mit Hilfe der mitgelieferten Klebestreifen (6) an den Geschirrspüler. Bei der Geschirrspülerfrontmontage (4) gehen Sie bitte nach Hersteller Angaben vor.

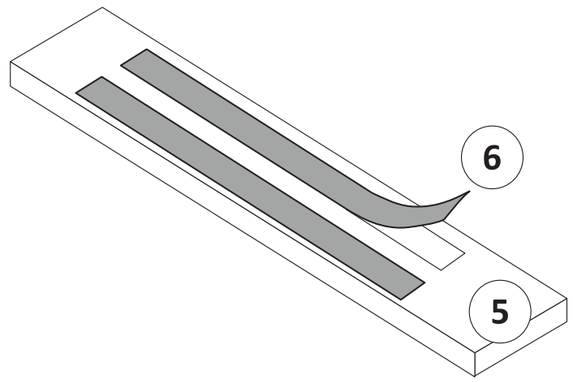

www.till-hilft.de

89947.330

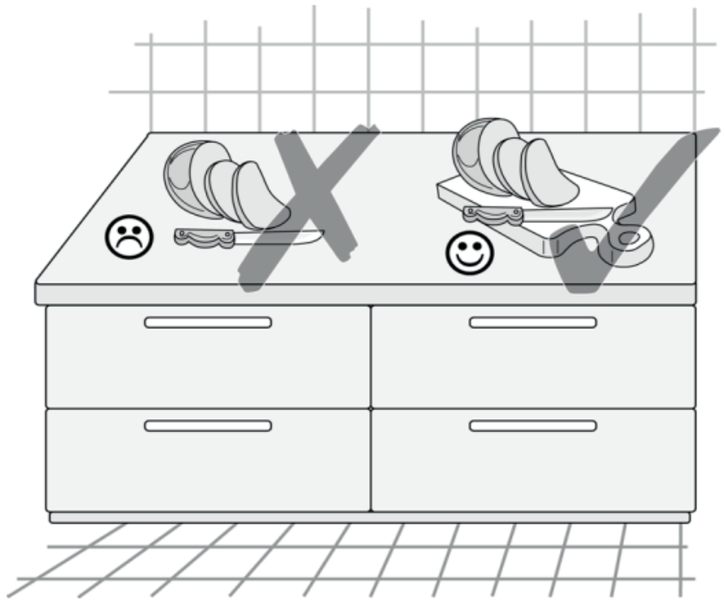

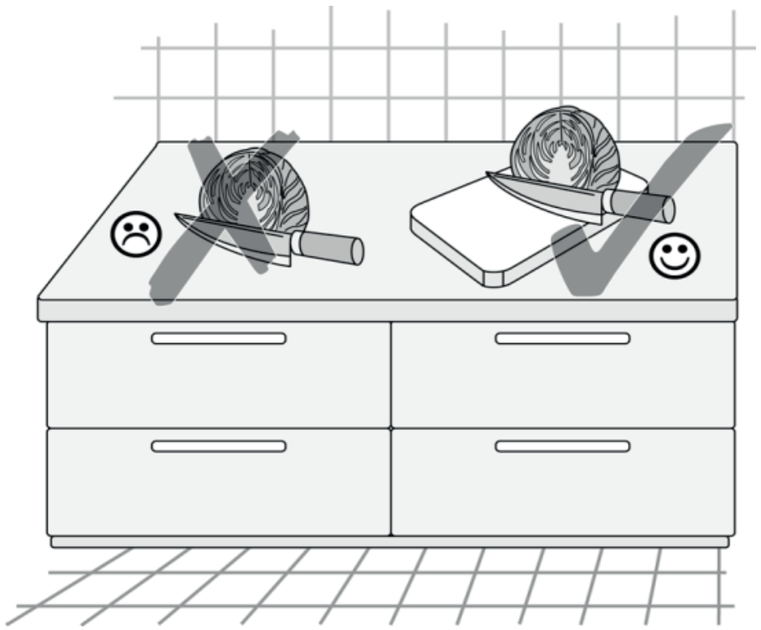

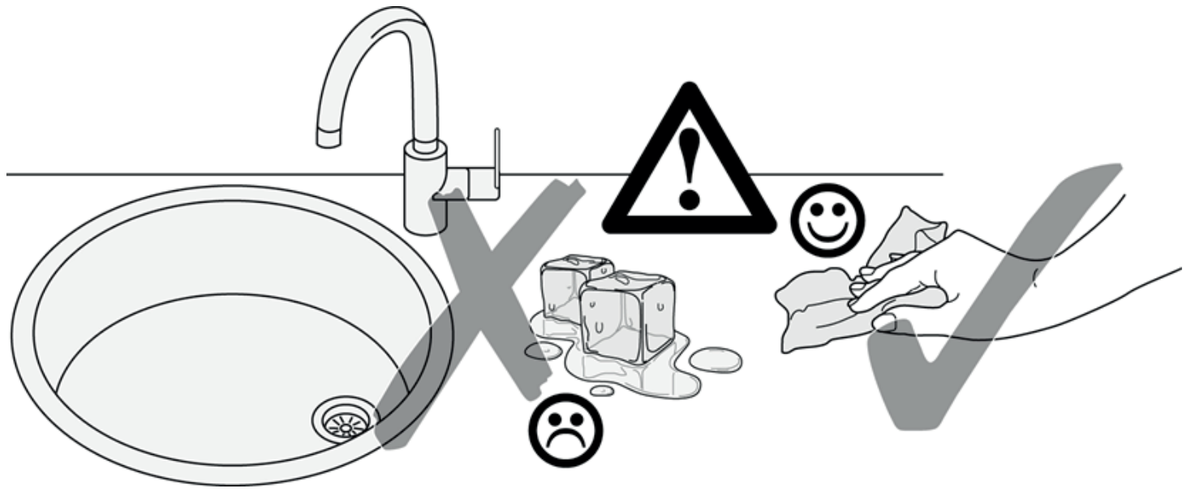

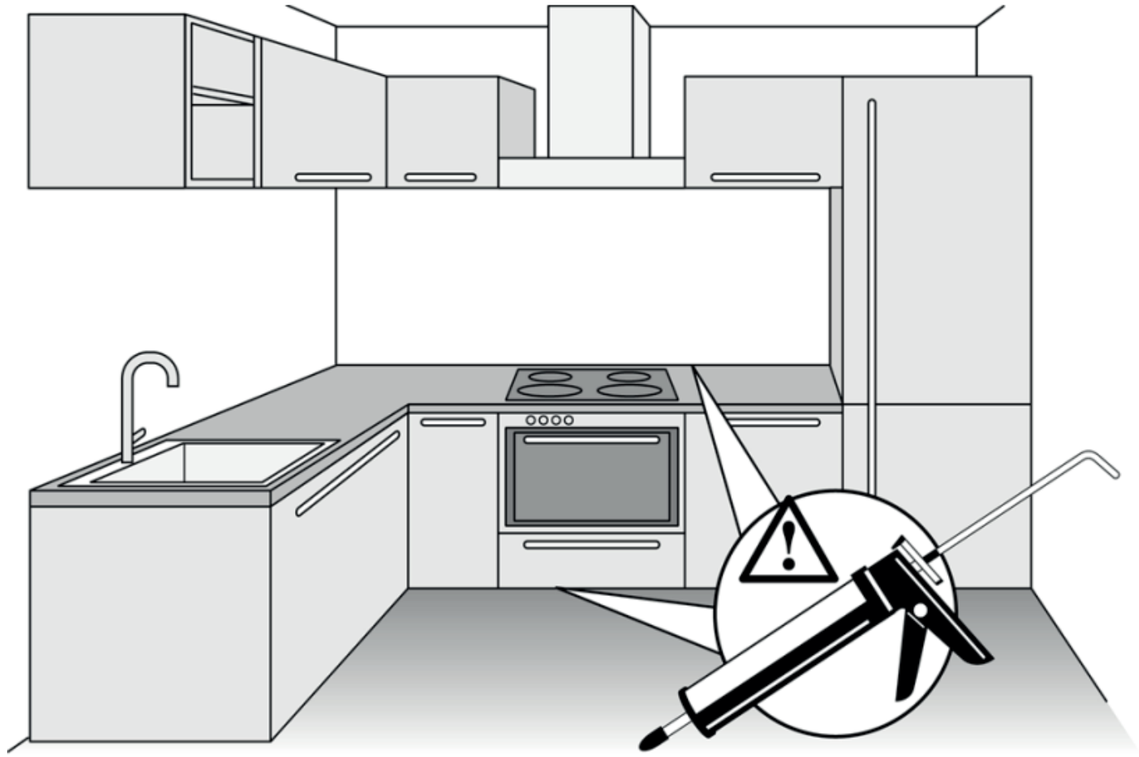

www.till-hilft.de

Artikel-Nr.	Aufbauanleitungs-Nr.	Fertigungsdatum
	87153.540	

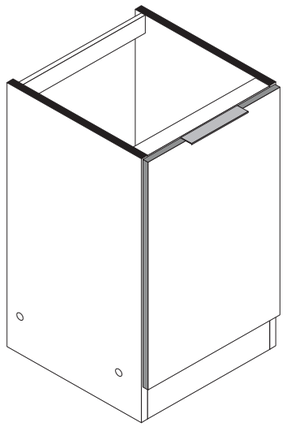

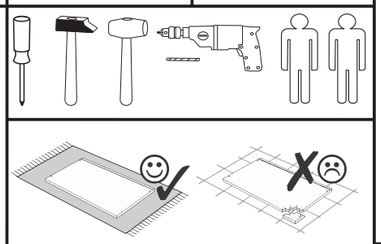

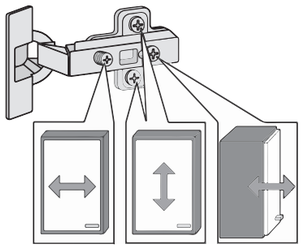

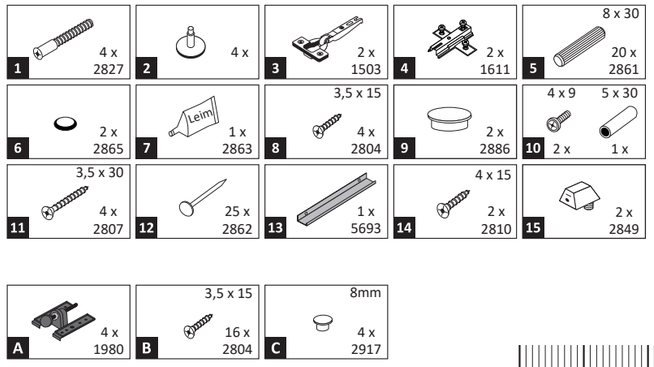

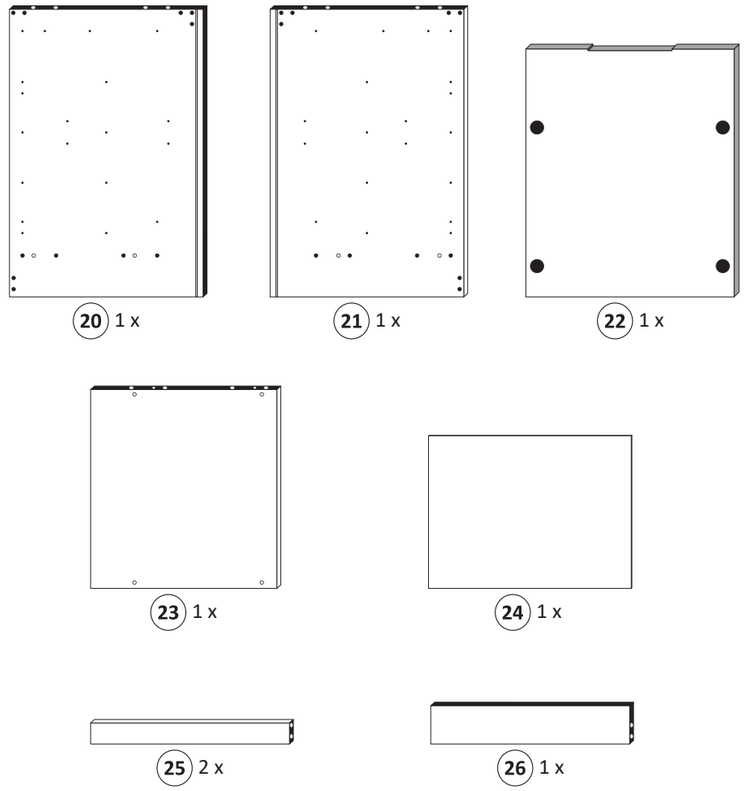

Held Möbel GmbH
Vogelparadies 9
32457 Porta Westfalica

Mail:
info@held-moebel.de

Diese Aufbauanleitung muss bis zum Ende der Nutzungszeit ihres Produktes sorgfältig aufbewahrt werden! Im Rahmen des Produkthaftungsgesetztes müssen Sie die Herstellerkennzeichnung aufbewahren.
Zusätzlich kann Ihnen die Aufbauanleitung bei Ersatzteilbestellungen helfen, Bauteile und Beschläge eindeutig zu identifizieren.

1

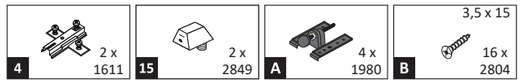

Bitte beachten !
In dieser Aufbauanleitung ist die Tür rechts angeschlagen.
Soll die Tür links angeschlagen werden, müssen die Kreuzmontageplatten 4 auf das linke Seitenteil 20 montiert werden.

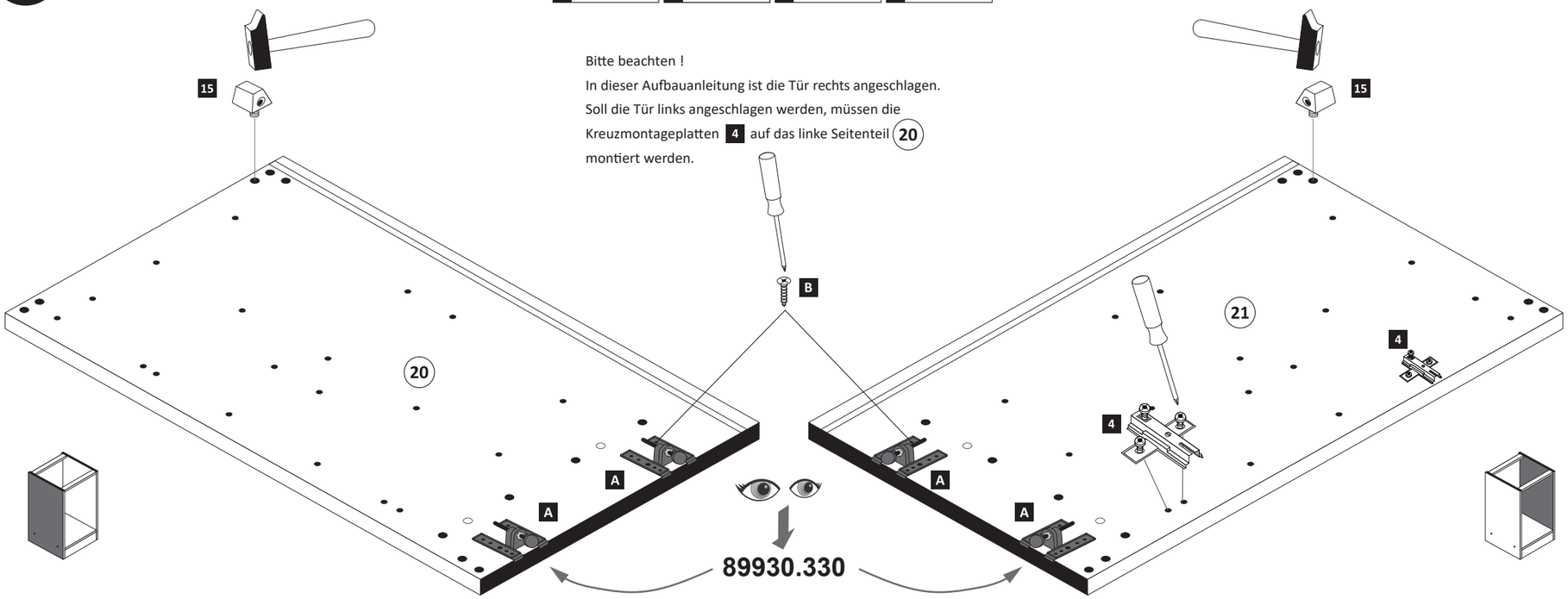

2

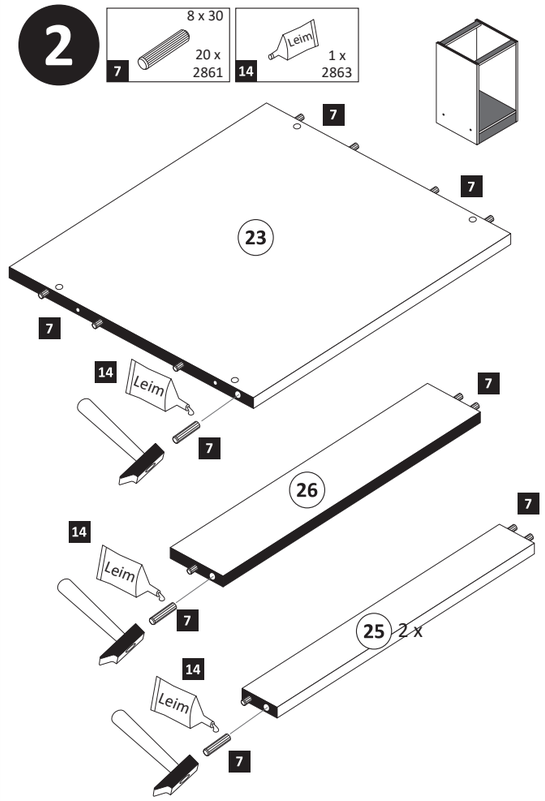

4

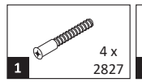
1
4 x
2827

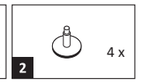
2
4 x

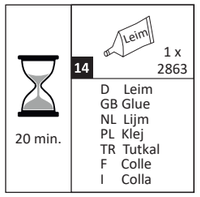
20 min.
14
Leim
1 x
2863
D Leim
GB Glue
NL Lijm
PL Klej
TR Tutkal
F Colle
I Colla

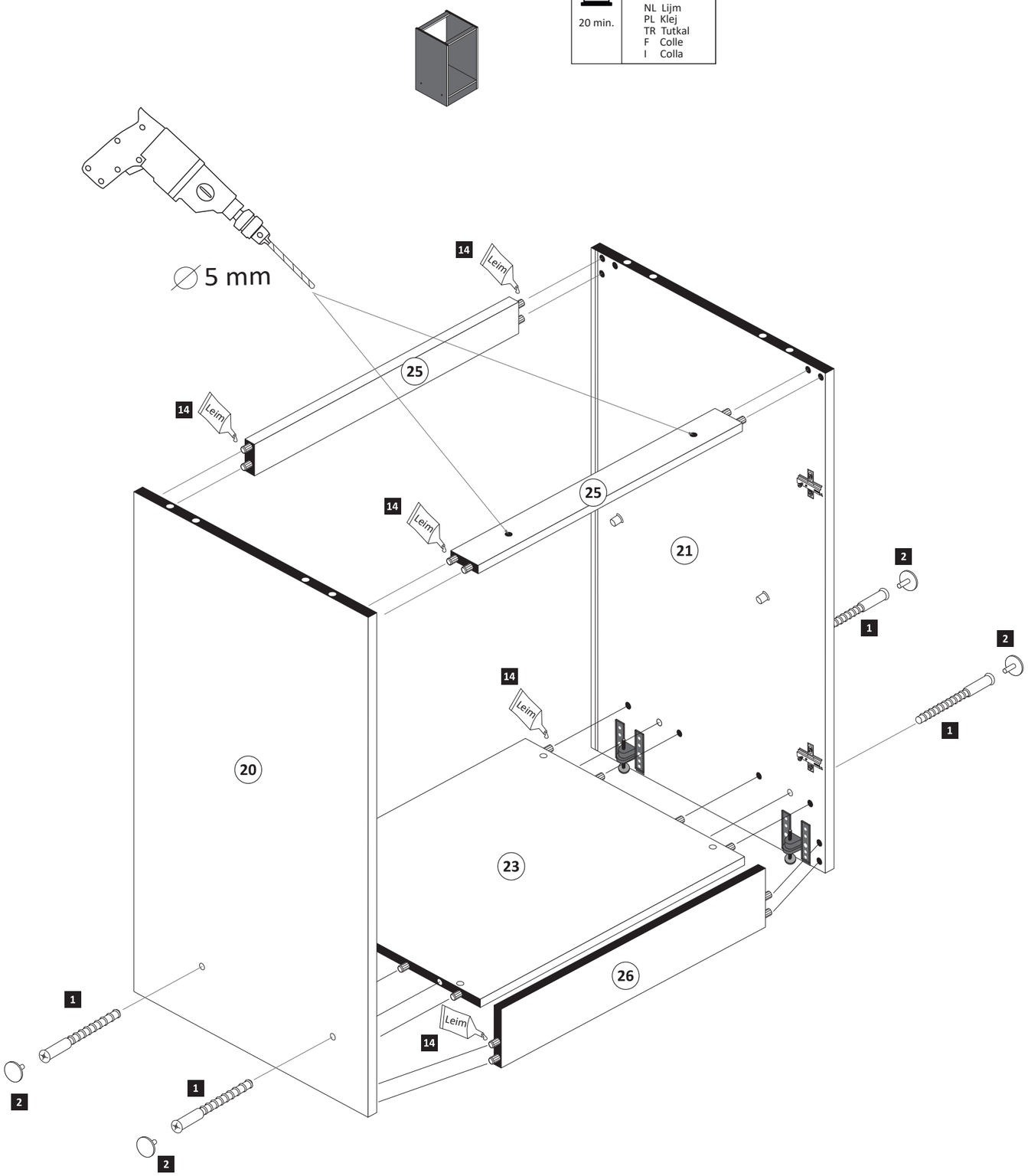
∅ 5 mm
14
Leim
25
21
20
23
26
1
2

5

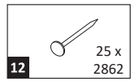
12
25 x
2862

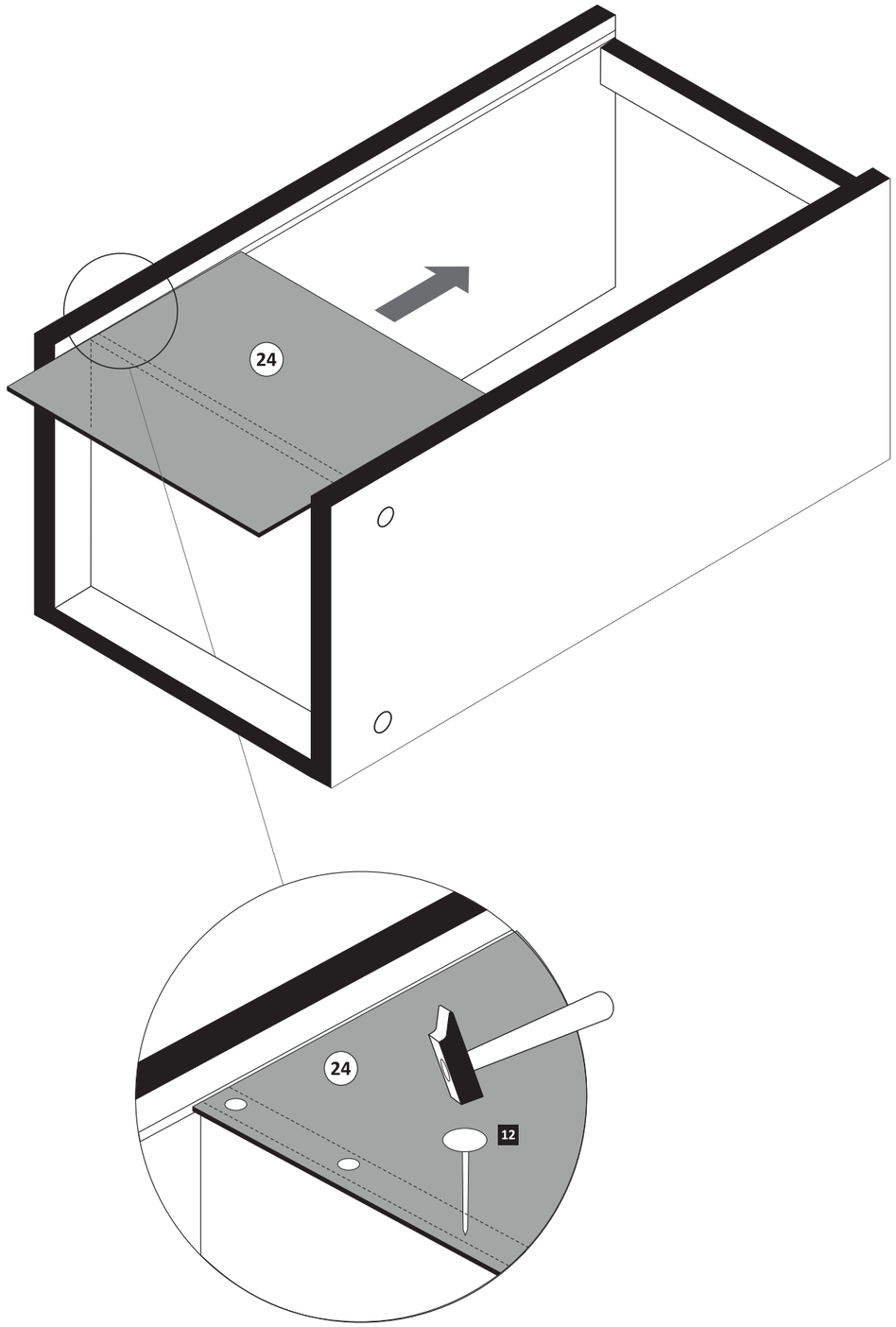
24
12

6

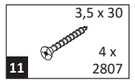

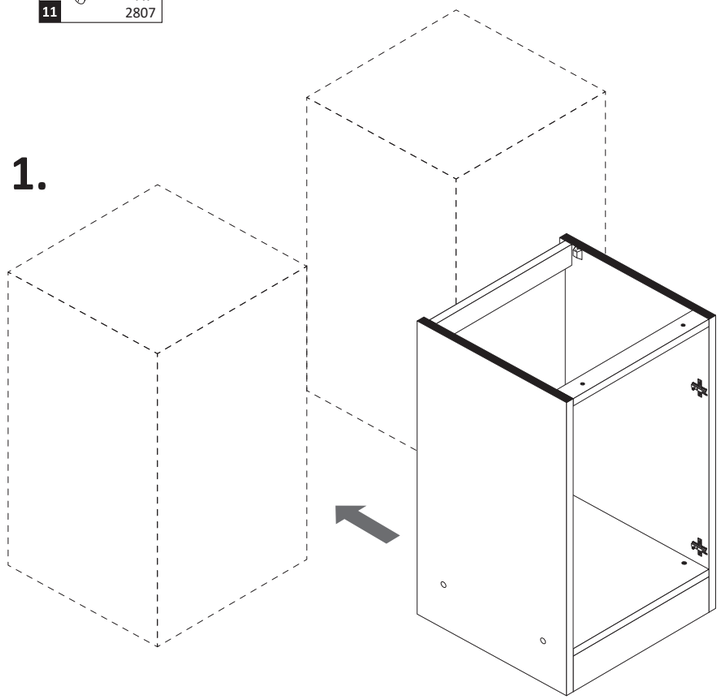

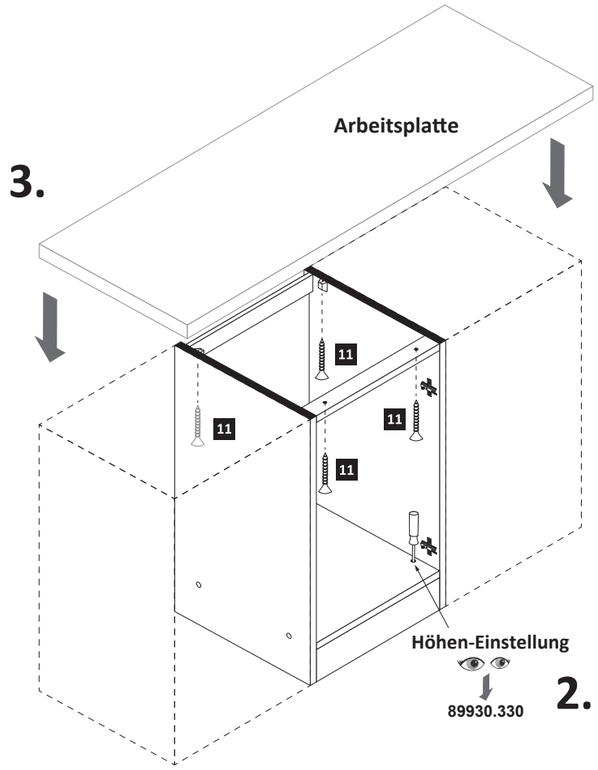

7

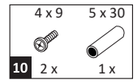

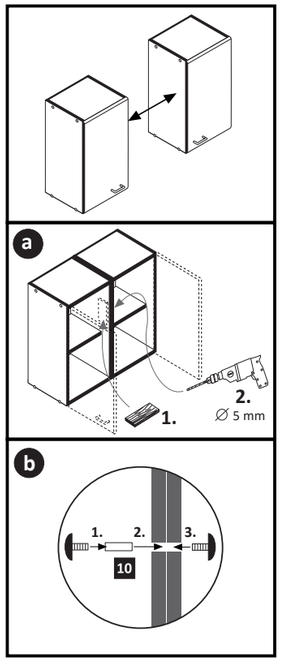

8

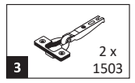

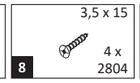

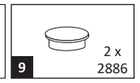

ACHTUNG !
Montagebeispiel Rechtsanschlag !
Soll die Tür links angeschlagen werden, müssen die Scharniere in die gegenseitigen Bohrungen montiert werden.

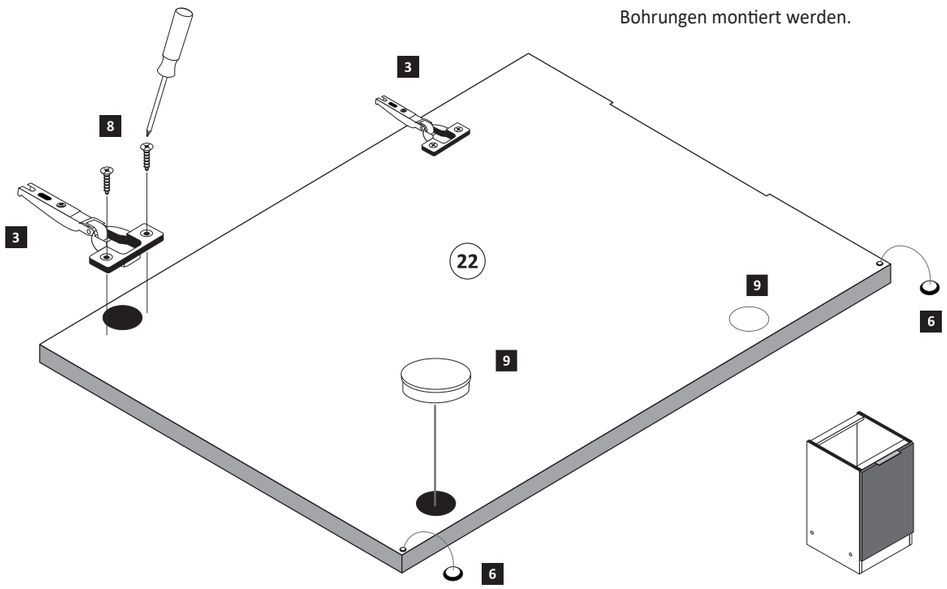

9

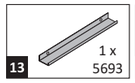

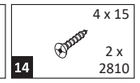

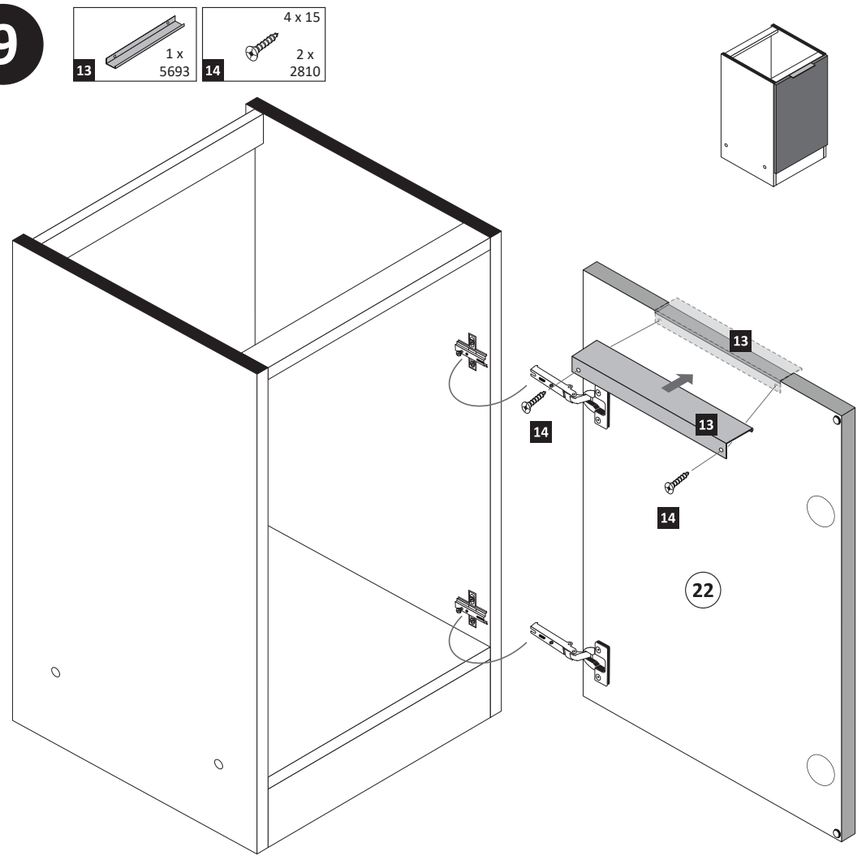

Geschirrspülerfront- und Sockelmontage

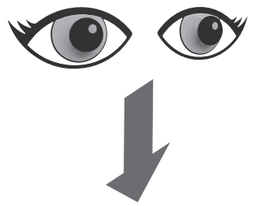

89918.330