RIDDER GmbH
Ridder Straße 1
D-56379 Singhofen
Tel.: +49 (2604) 9541-0
Mail: info@ridder-online.de
www.ridder-online.de

MD CE

1x



2x

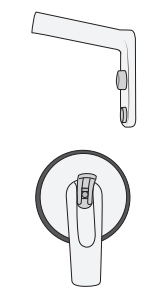

2x



2x



1x



max.
120 kg
264 lbs

FR
Pensez à donner ou recycler.
Association
ou
Magasin
ou
Déchèterie
https://quefairedemesdechets.fr

22
PAP

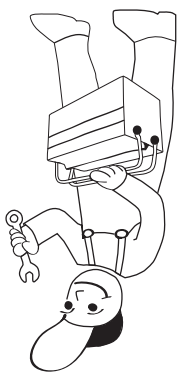

A02600001

RIDDER | Assistent
★★★★ PREMIUM

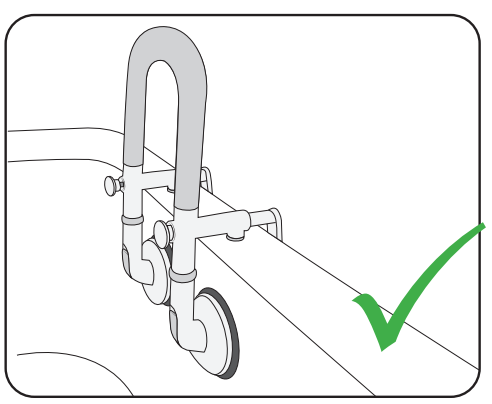

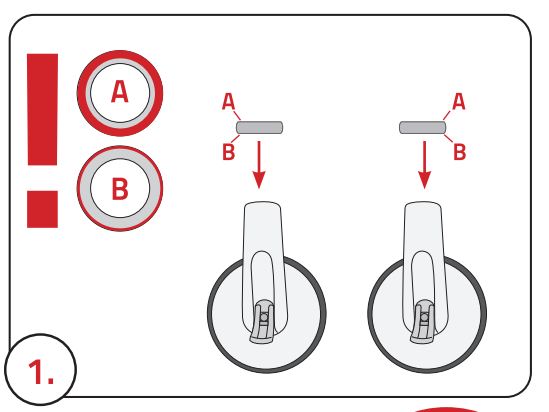


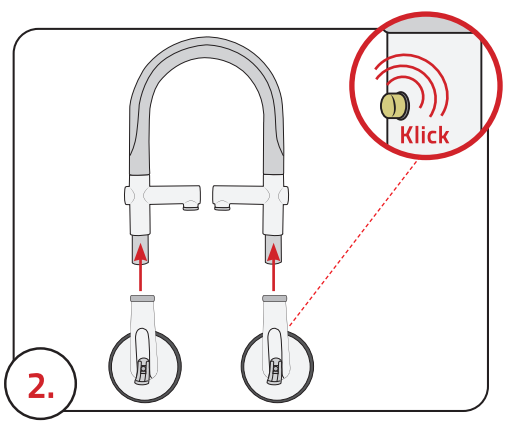


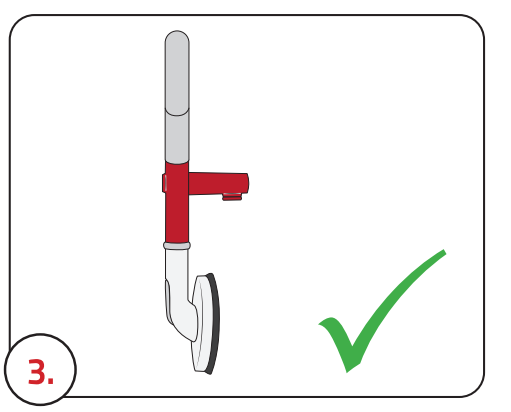


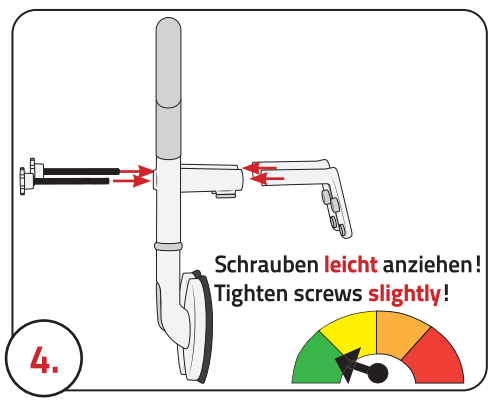


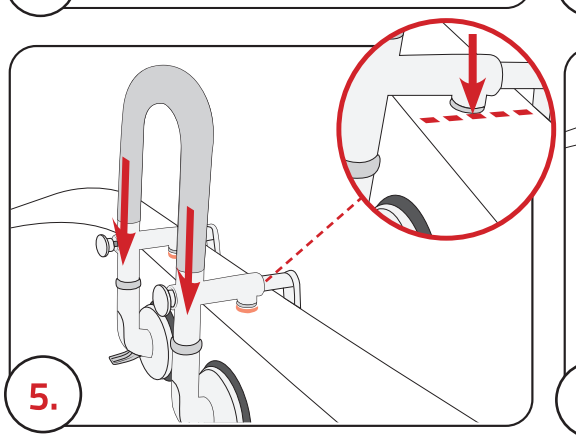


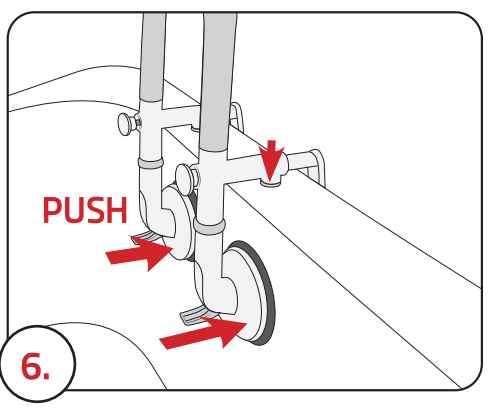


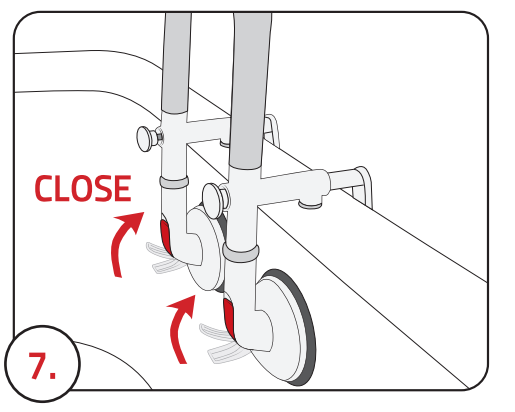


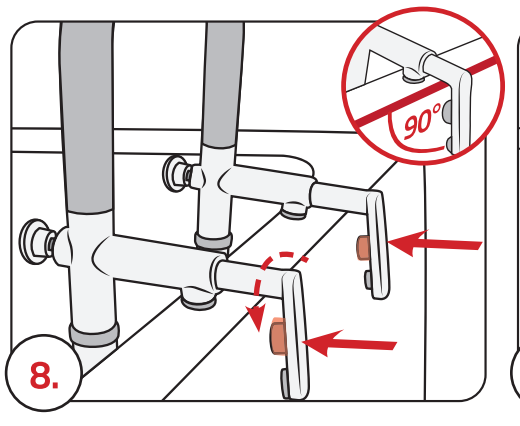


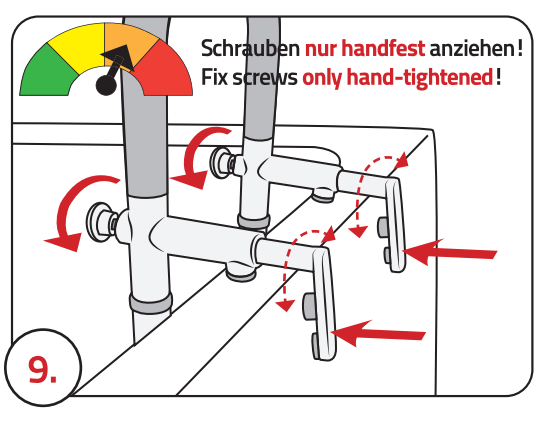


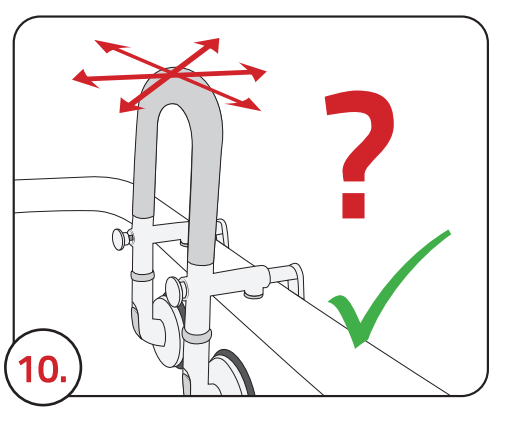


Art.-Nr.: A02600010 7
2402023

## DE HINWEIS!

Sehr geehrter Kunde, bitte lesen Sie vor dem Gebrauch die Sicherheitshinweise sorgfältig durch und bewahren Sie sie für die weitere Nutzung auf. Der Hersteller übernimmt keinerlei Haftung bei fehlerhafter Montage oder unsachgemäßem Gebrauch des Produkts.
**Sicherheitshinweise:** Die Badewannen-Einstiegshilfe mit Saugern dient der Unterstützung des Gleichgewichts beim Ein- und Aussteigen aus der Wanne. Die Befestigungsflächen der beiden Sauger müssen trocken, glatt und diffusionsdicht sein. Die Befestigung muss immer den individuellen Bedingungen des Anwenders angepasst werden. Vor jeder Nutzung muss der Anwender die ausreichende Stabilität der Befestigungsposition beurteilen. Die Badewannen-Einstiegshilfe ist mit den Saugern an der Innenseite der Wanne zu befestigen. Wir empfehlen die Badewannen-Einstiegshilfe vor jedem Gebrauch neu zu befestigen und die ausreichende Festigkeit zu überprüfen. Optional ist auch die Befestigung an der Außenseite der Wanne möglich, hier ist allerdings zuvor von einem Fachmann zu prüfen, ob der Wannenaufbau geeignet und stabil genug ist. Verpackungsmaterialien von Kindern fern halten. Feuchte Oberflächen können die rutschhemmenden Eigenschaften verschlechtern. Empfohlene Nutzungsdauer: max. 5 Jahre. Bei Beschädigung nicht mehr verwenden.
**Reinigungs- und Pflegehinweise:** Bitte beachten Sie die Reinigungs- und Pflegehinweise. Bei unsachgemäßer Druchführung kann das Produkt beschädigt werden. Reinigen Sie das Produkt sanft mit Wasser und handelsüblichem Haushaltsreiniger. Trocknen Sie das Produkt anschließend mit einem Tuch ab.

## GB NOTE!

Dear customer, please read the safety instructions carefully before use and keep the manual for further use. The manufacturer assumes no liability for faulty assembly or improper use of the product.
**Safety instructions:** The accessibility aid with sucition cups supports an easy entry and exit of the tub. The mouniting surface where to fix the two suction cups have to be dry, smooth and diffusion-tight. The mounting has to be adapted to the useres needs and conditions. Before each use, the user needs to check the sufficent stability of the accessibility aid. Please note: Fix the accessibility aid with both suction cups to the inside of the bathtub. We highly recommend to fre-attach the accessibility aid before each use at once so to ensure it's strenght. Optionally the accessibility aid can be fixed at the exterior of the bathtub – in this case please contact an expert, he can decide whether the tub construction is suitable and stable enough! Keep packaging materials away from children. Moist surfaces can impair the anti-slip function. Maximum useful life: 5 years. Do not use if the product is damaged.
**Cleaning and care instructions:** Please pay attention to the cleaning and care instructions. In the case of improper use the product can be damaged. Clean it carefully with water and standard commercial detergents. Subsequently, you can dry the product with a cloth.

## FR REMARQUE!

Cher client, veuillez lire attentivement les consignes de sécurité avant l'utilisation et veuillez les conserver pour une utilisation ultérieure si besoin est. Le fabricant décline toute responsabilité en cas de montage incorrect ou d'utilisation inadaptée.
**Consignes de sécurité:** La poignée d'appui à ventouses contribue à maintenir l'équilibre lorsque l'on entre ou l'on sort de la baignoire. La surface de fixation des deux ventouses doit être sèche, lisse et étanche à la diffusion. Le montage doit être adapté aux besoins individuels de l'utilisateur. Avant chaque utilisation, l'utilisateur doit toujours vérifier si la stabilité de la poignée d'appui est suffisante. Remarque: la poignée d'appui doit être fixée avec les deux ventouses à l'intérieur de la baignoire. Nous vous recommandons vivement de refixer la poignée d'appui avant chaque utilisation et de vous assurer de sa solidité. Il est éventuellement possible de fixer la poignée d'appui à l'extérieur de la baignoire - dans ce cas vous devrez contacter un expert qui devra vérifier si la structure de la baignoire est appropriée et assez stable! Garder les matériaux d'emballage hors de la portée des enfants. Si la surface est humide, les propriétés antidérapantes peuvent être affectées. Durée maximale d'utilisation recommandée: 5 ans. Ne plus utiliser en cas de dommage.
**Consignes de nettoyage et d'entretien:** Veuillez respecter les consignes de nettoyage et d'entretien. Le non-respect de ces consignes peut endommager le produit. Veuillez nettoyer le produit délicatement avec de l'eau et un nettoyant ménager doux. Frotter ensuite le produit avec un chiffon pour le sécher.

## ES ¡NOTA!

Estimado cliente, por favor lea las instrucciones de uso con atención antes de usar el producto y guardelo para futuros usos. El fabricante no se responbiliza de un montaje mal realizado o de un uso indebido del producto.
**Instrucciones de seguridad:** La ayuda de la entrada de la bañera con las ventosas sirve para apoyar el equilibrio al entrar y salir de la tina. Las superficies de montaje de las dos ventosas deben estar secas, lisas y estancas a la difusión. El accesorio debe adaptarse siempre a las condiciones individuales del usuario. Antes de cada uso, el usuario debe evaluar la estabilidad suficiente de la posición de montaje. La ayuda a la entrada de la bañera debe estar unida al interior del baño con las ventosas. Recomendamos volver a colocar el panel de acceso a la bañera antes de cada uso y comprobar la resistencia suficiente. Opcionalmente, también es posible fijar la cubierta al lado exterior de la cubeta, pero en este caso es necesario primero comprobar por un especialista si la construcción de canal es adecuada y suficientemente estable. Mantenga los materiales del embalaje alejados de los niños. Las superficies húmedas pueden afectar la función antideslizante. Recomendamos un uso máximo de 5 años. No usar si el producto si este dañado.
**Instrucciones de limpieza y cuidado:** Por favor preste atención a las instrucciones de limpieza y cuidado. Un uso indebido del producto puede dañarlo. Limpielo cuidado usando papel y un detergente estándar. Puede secarlo con un trapo normal.

## RU внимание!

Уважаемый клиент, перед использованием внимательно прочитайте инструкции по технике безопасности и сохраните их для дальнейшего использования. Производитель не несет ответственности за неправильную установку или неправильное, не целевое использование продукта.
**Безопасность:** Поручень для входа в ванну с присосочным механизмом служит для поддержания баланса и стабильности при входе и выходе из ванны. Поверхность на которую Вы собираетесь крепить обе присоски должна быть сухой, гладкой и плотнопримыкающей к присоскам. Крепление должно быть адаптировано к индивидуальным условиям пользователя в каждом отдельном случае. Перед каждым использованием пользователь должен оценить стабильность и надёжность монтажа. Поручень для входа для ванну должен быть прикреплен к внутренней части ванны с помощью присосок. Перед каждым использованием рекомендуется по новой прикрепить продукт для обеспечения безопасности и проверки стабильности. По желанию, также можно прикрепить продукт к внешней стороне ванны, но в этом случае сначала необходимо удостовериться у специалиста, крепится ли конструкция к внешней стороне ванны достаточно стабильно. Храните упаковочные материалы вдали от детей. вогкая/мокрая поверхность может ухудшить противо-скользящую функцию. Рекомендуемый срок службы продукта - макс. 5 лет. Не используйте продукт, если он повреждён.
**Инструкции по чистке и уходу:** Пожалуйста примите во внимание инструкции по чистке и уходу. Неправильное, не целевое использование продукта может привести к повреждению изделия. Аккуратно очистите продукт водой и коммерческим чистящим средством. Затем высушите продукт тряпкой.

## CZ POZNÁMKA!

Vážení zákazníci, přečtěte si prosím před jeho použitím pečlivě bezpečnostní pokyny a dodržujte je při používání našeho výrobku. Výrobce nepřebírá žádnou odpovědnost při chybné montáži nebo při nesprávném použití produktu.
**Bezpečnostní instrukce:** Pomůcka pro vstup do vany s přísavkami slouží k podpoře rovnováhy při vstupu a výstupu z vany. Montážní plochy obou přísavek musí být suché, hladké a difúzně těsné. Příchytka musí být vždy přizpůsobena individuálním podmínkám uživatele. Před každým použitím musí uživatel posoudit dostatečnou stabilitu montážní polohy. Pomůcka pro vstup do vany musí být připevněna k vnitřku vany pomocí přísavek. Doporučujeme před každým použitím znovu připevnit přístupový panel vany a zkontrolovat dostatečnou pevnost. Případně je také možné připevnit kryt na vnější stranu vany, avšak v tomto případě je nejprve nutné nechat zkontrolovat odborníkem, zda je konstrukce vany dostatečně vhodná a stabilní. Uchovávejte obalové materiály mimo dosah dětí. Vlhké povrchy mohou zhoršit protiskluzové vlasnosti. Doporučené maximální použití: 5 let. Nepoužívejte, pokud je výrobek poškozen.
**Pokyny k čištění a péči:** Věnujte pozornost pokynům na čištění a péči. V případě nesprávného použití může dojít k poškození výrobku. Pečlivě jej vyčistěte vodou a běžnými komerčními čistícími prostředky. Následně můžete výrobek sušit hadříkem.

## DK BEMÆRK!

Kære kunde, læs venligst sikkerhedsmanualen omhyggeligt, før brug af produktet, og gem denne for senere brug. Producenten påtager sig intet ansvar for mangelfuld montering eller forkert brug af produktet.
**Sikkerhedsinstruktioner:** Tilgængelighedshjælpen med sukkerkopper understøtter en let adgang og udgang af karret. Mounitng-overfladen, hvor de to sugekopper skal fastgøres, skal være tørre, glatte og diffusionstætte. Monteringen skal tilpasses brugerens behov og forhold. Beofre hver brug, brugeren skal kontrollere tilgængelighedsstøttens tilstrækkelige stabilitet. Bemærk venligst: Løs tilgængelighedshjælpen med begge sugekopper på indersiden af badekarret. Vi anbefaler stærkt at frigøre tilgængelighedshjælpen før hver brug på en gang for at sikre, at det er stærkt. Eventuelt kan tilgængelighedsstøtten fastgøres på ydersiden af badekarret. I så fald bedes du kontakte en ekspert, han kan afgøre, om karbadkonstruktionen er egnet og stabil nok! Opbevar emballagematerialer væk fra børn. Fugtige overflader kan pavirke anti-slip funktionen. The anbefalede maksimumbrug er 5 år. Benyt ikke produktet, hvis dette er skadet.
**Instruktioner til rengøring og vedligeholdelse:** Læs venligt både instruktioner til rengøring samt vedligeholdelse. I tilfælde af forkert brug, kan produktet blive beskadiget. Rengør produktet grundigt, med vand og almindelige rengøringsmidler. Derefter kan produktet tørres af med en klud.

## EE MÄRGE!

Hea klient, palun lugege enne kasutamist ohutu kasutamise juhiseid ja hoidke need edaspidiseks kasutamiseks alles. Tootja ei vastuta toote vale kokkupaneku või ebaõige kasutamise eest.
**Turvalise kasutamise juhised:** Vanni sisenemisabi imemisega tassidega aitab tasakaalus vanni sisenemisel ja väljumisel. Kahe tolmuimeja paigalduspinnad peavad olema kuivad, siledad ja difusioonikindlad. Manust tuleb alati kohandada vastavalt kasutaja individuaalsetele tingimustele. Enne iga kasutamist peab kasutaja hindama paigaldusasendi piisavat stabiilsust. Vanni sisenemisabi peab olema ühendatud vanni siseküljega imikutoitega. Soovitame enne kasutamist iga kord kasutada vanni põrandapaneeli ja piisava tugevuse kontrollimiseks. Vajadusel on kaane kate võimalik külgseina külge kinnitada, kuid sel juhul peab spetsialist esmalt kontrollima, kas väikese konstruktsiooniga on sobiv ja piisavalt stabiilne. Hoidke pakendimaterjalid lastelt ära. Niiske pind voib mojutada libisemisvastast funktsiooni. Maksimaalne soovitatav kasutusiga on 5 aastat. Rikkis toodet kasutada ei tohi.
**Puhastus- ja hooldusjuhend:** Palun järgi puhastus- ja hooldusjuhendit. Mitteotstarbeka kasutamise tagajärjel võib toodet kahjustada. Puhasta hoolikalt vee ja tavalise pesuvahendiga. Pärast pesemist kuivata toodet lapiga.

## FI HUOMAUTUS!

Hyvä asiakas, lukekaa turvallisuusohjeet huolellisesti ennen käyttöä ja säilyttäkää ne myöhempää käyttöä varten. Valmistaja ei vastaa tuotteiden ohjeidenvastaisteta asennuksesta tai asiankuulumattomasta käytöstä.
**Turvallisuusohjeet:** Kylpyammeen nousutuki imukupeilla helpottaa siirtymistä kylpyammeeseen ja sieltä pois. Kylpyammeen imukuppien kiinnityspintojen on oltava kuivia, sileitä ja tiiviitä. Kiinnityksessä on aina huomioitava käyttäjän yksilölliset olosuhteet. Imukuppikiinnityksen lujuus on tarkistettava aina ennen jokaista käyttökertaa. Kylpyammeen nousutuki imukupeilla on kiinnitettävä kylpyammeen sisäpinnalle. Suosittelemme myös, että nousutuki kiinnitetään aina uudelleen ennen jokaista käyttökertaa sekä tarkistetaan että nousutuki on kiinnitetty riittävän lujasti. Kylpyammeen nousutuki voidaan kiinnittää myös ammeen ulkopuolelle mutta tällöin on tarpeen pyytää asiantuntijaa tarkistamaan, että kylpyammeen rakenne on kiinnitykseen sopiva ja riittävän vahva. Pidä pakkausmateriaalit poissa lasten ulottuvilta. Kosteat pinnat voivat heikentää liukastumisen estäviä ominaisuuksia. Tuotteiden suositeltu käyttöikä on enintään 5 vuotta. Tuotetta ei saa käyttää jos sen on vaurioitunut.
**Puhdistus- ja hoito-ohjeet:** Huomioikaa puhdistus- ja hoito-ohjeet. Epäasianmukainen puhdistus voi vahingoittaa tuotetta. Puhdista tuote kevyesti vedellä ja kaupallisella puhdistusaineella. Kuivatkaa tuote sitten kankaalla.

## HR BILJEŠKA!

Poštovani kupce, pažljivo pročitajte sigurnosne upute prije uporabe i čuvajte priručnik za daljnju uporabu. Proizvođač ne preuzima nikakvu odgovornost za neispravnu montažu ili nepravilno korištenje proizvoda.
**Sigurnosne upute:** Pomoć pri ulasku u kadu s usisnim čašama služi za podupiranje ravnoteže pri ulasku i izlazu iz kadom. Montažne površine dvaju usisavača moraju biti suhe, glatke i nepropusne za difuziju. Prilog mora uvijek biti prilagođen individualnim uvjetima korisnika. Prije svake uporabe, korisnik mora procijeniti dovoljnu stabilnost položaja ugradnje. Pomoć pri ulasku u kadu mora biti pričvršćena na unutrašnjost kupke s usisnim čašama. Prije svake uporabe preporučujemo ponovno pričvršćenje pristupne ploče kadice i provjeru dovoljne čvrstoće. Po izboru, također je moguće pričvrstiti poklopac na vanjsku stranu kanala, ali u ovom slučaju je potrebno najprije provjeriti je li konstrukcija konstrukcije prikladna i dovoljno stabilna. Držite materijal za pakiranje od djece. Vlažne površine mogu umanjiti zaštitu protiv Proklizavanja. Preporučena maksimalna upotreba je 5 godina. Nemojte ga koristiti ako je proizvod oštećen.
**Upute za čišćenje i njegu:** Obratite pozornost na upute za čišćenje i njegu. U slučaju nepravilne uporabe proizvod se može oštetiti. Pažljivo ga očistite vodom i standardnim komercijalnim deterdžentima. Nakon toga proizvod možete osušiti krpom.

## HU CÉLZÁS!

Tisztelt vásárló, kérjük, figyelmesen olvassa el figyelmesen a biztonsági utasításokat, és tartsa meg őket további felhasználás céljából. A gyártó nem vállal felelősséget a termék helytelen beszereléséért vagy helytelen használatáért.
**Biztonság:** A segédcsészékkel való akadálymentesítés segíti a kád könnyű belépését és kilépését. A két tapadókorongot rögzítő felületnek száraznak, sima és diffúziómentesnek kell lennie. A szerelvényt a felhasználói igényekhez és feltételekhez kell igazítani. Minden felhasználásnál a felhasználónak ellenőriznie kell az akadálymentesítési támogatás elégséges stabilitását. Kérjük, vegye figyelembe: az akadálymentességet mindkét tapadókoronggal rögzítse a kád belsejébe. Javasoljuk, hogy az akadálymentesítési segédeszközöket minden egyes használat előtt azonnal rögzítse, hogy biztosítsa annak erősségét. Opcionálisan az akadálymentesítési segédeszköz a kád külső oldalán rögzíthető - ebben az esetben kérjük, forduljon szakértőhöz, és eldöntheti, hogy a kádak megfelelőek és stabilak-e. Tartsa távol a csomagolóanyagokat a gyermekektől. A nedves felületek csökkenthetik a csúszásgátló funkciót. A termék ajánlott élettartama max. 5 év. Ne használja, ha sérült.
**Tisztítási és ápolási utasítások:** Kérjük, vegye figyelembe a tisztítási és ápolási utasításokat. A nem megfelelő kezelés károsíthatja a terméket. Óvatosan tisztítsa meg a terméket vízzel és háztartási tisztítószerrel. Ezután szárítsa meg a terméket egy ruhával.

## IT NOTA!

Gentile cliente, leggere attentamente le istruzioni di sicurezza prima dell'uso e conservare il manuale per ulteriori utilizzi. Il produttore non si assume alcuna responsabilità per il montaggio difettoso o l'uso improprio del prodotto.
**Istruzioni di sicurezza:** L'aiuto di entrata della vasca con le ventose serve a sostenere l'equilibrio quando entrano e escono dalla vasca. Le superfici di montaggio delle due aspirapolvere devono essere asciutte, lisce e strette. L'attaccamento deve sempre essere adattato alle singole condizioni dell'utente. Prima di ogni uso, l'utente deve valutare la stabilità sufficiente della posizione di montaggio. L'aiuto di entrata della vasca deve essere fissato all'interno del bagno con le ventose. Si raccomanda di ricollegare il pannello di accesso alla vasca prima di ogni uso e verificare la resistenza sufficiente. Facoltativamente, è anche possibile collegare il coperchio al lato esterno della vaschetta, ma in questo caso è necessario verificare da un esperto se la costruzione del vano è adatta e sufficientemente stabile. Tenere i materiali di imballaggio lontani dai bambini. Le superfici umide possono compromettere l'azione antiscivolo. Utilizzo massimo consigliato: 5 anni. Non usare se il prodotto è danneggiato.
**Istruzioni per la pulizia e la cura:** Si prega di prestare attenzione alle istruzioni di pulizia e cura. In caso di uso improprio, il prodotto può essere danneggiato. Pulire accuratamente con acqua e detergenti commerciali standard. Successivamente, è possibile asciugare il prodotto con un panno.

## LT PASTABA!

Gerbiamas kliente, atidžiai perskaitykite saugos reikalavimus prieš naudojant ir laikykitės naudojimosi instrukcijos. Gamintojas neprisiima atsakomybės, jeigu prekė buvo netinkamai surinkta arba netinkamai naudojama.
**Saugos instrukcija:** Vonios įleidimo pagalba su siurbimo puodeliais padeda palaikyti pusiausvyrą, kai patenka į kubilą ir iš jo. Dviejų dulkių siurblių montavimo paviršiai turi būti sausi, lygūs ir difuzijai sandarūs. Priedas visada turi būti pritaikytas prie individualių naudotojo sąlygų. Prieš kiekvieną naudojimą naudotojas turi įvertinti pakankamą montavimo padėties stabilumą. Vonios įėjimo pagalba turi būti pritvirtinti prie vonią su siurbimo puodeliais. Prieš kiekvieną naudojimą rekomenduojame pritvirtinti vonios priei-gos skydą ir patikrinti, ar jis pakankamai stiprus. Pasirinktinai, taip pat galima dangtelį pritvirtinti prie išorinės lovio pusės, tačiau šiuo atveju specialisui pirmiausia reikia patikrinti, ar konstrukcija yra tinkama ir pakankamai stabili. Laikyti pakuotės medžiagas nuo vaikų. Drėgnas paviršius silpnina neslystančio paviršiaus funkciją. Rekomenduojamas maksimalus naudojimas - 5 metai. Nesinaudokite pažeistu ar sugadintu produktu.
**Valymo ir priežiūros instrukcijos:** Atkreipkite dėmesį į valymo ir priežiūros instrukcijas. Netinkamai naudojant, produktas gali būti pažeistas. Valykite vandeniu ir valymui tinkančiais valikliais. Nusausinkite sausa šluoste.

## LV PIEZĪME!

Cien klient, Pirms lietošanas rūpīgi izlasiet drošības norādījumus un saglabājiet šo instrukciju turpmākai uzziņai. Ražotājs neuzņemas nekādu atbildību par produkta nepareizu uzstādīšanu vai nepareizu lietošanu.
**Drošības norādījumi:** Vannas ieejas atbalsts ar piesūcekņiem palīdz uzturēt līdzsvaru, ieejot un izkļūt no vannas. Divu putekļu sūcēju stiprinājuma virsmām jābūt sausām, gludām un necaurlaidīgām. Pielikums vienmēr jāpielāgo lietotāja individuālajiem apstākļiem. Pirms katras lietošanas reizes lietotājam jānovērtē montāžas pozīcijas pietiekama stabilitāte. Vannas ieejas atbalsts jāpiestiprina vannas iekšpusei ar piesūcekņiem. Pirms katras lietošanas reizes iesakām atkārtoti piestiprināt vannas piekļuves paneli un pārbaudīt pietiekamu stiprību. Pēc izvēles ir iespējams arī piestiprināt pārsegu sienas ārējai malai, taču šajā gadījumā speciālists vispirms ir jāpārbauda, vai sile konstrukcija ir piemērota un pietiekami stabila. Uzglabāt iepakojuma materiālus prom no bērniem. Mitrā virsma var pasliktināt pretslīdes funkciju. Maksimālais ieteicamais lietošanas laiks ir 5 gadi. Nelietot, ja produkts ir bojāts.
**Tīrīšanas un apkopes norādījumi:** Ievērojiet tīrīšanas un apkopes norādījumus. Nepienācīgas lietošanas gadījumā produktu var sabojāt. Jātīra rūpīgi ar ūdeni un standarta komerciālajiem tīrīšanas līdzekļiem. Pēc tam var noslaucīt ar drānu.

## NL AANWIJZING!

Geachte klant, a.u.b. voor gebruik zorgvuldig de veiligheidsaanwijzingen doorlezen en deze voor later gebruik opbergen. De fabrikant wijst alle verantwoordelijkheid bij niet correcte montage of onoordeelkundig gebruik van het product af.
**Veiligheidsaanwijzing:** De toegankelijkheidssteun met suikerkoppies ondersteunt een gemakkelijke toegang en uitgang van het bad. Het mounitngoppervlak waar de twee zuigbekers moeten worden aangebracht, moeten droog, glad en diffusieterst zijn. De montage moet aangepast worden aan de behoeften en omstandigheden van de gebruiker. Beofre elk gebruik, de gebruiker moet de voldoende stabiliteit van de toegankelijkheidssteun controleren. Let op: maak de toegankelijkheidssteun met beide zuigkoppen aan de binnenzijde van de badkuip vast. We raden u aan om de toegankelijkheidshulp voor elk gebruik tegelijkertijd vrij te koppelen, zodat u de kracht ervan kunt garanderen. Eventueel kan de toegankelijkheidshulp aan de buitenkant van de badkuip worden bevestigd. In dit geval kunt u contact opnemen met een deskundige, hij kan beslissen of de badkamerklank geschikt en stabiel genoeg is! Verwijder verpakkingsmateriaal van kinderen. Vochtige oppervlakken kunnen de antislip eigenschappen verminderen. De geadviseerde gebruiksduur van het product is max. 5 jaren. Bij beschadigingen niet meer gebruiken.
**Reiniging en onderhoud:** Wilt u a.u.b. de reinigings-, en onderhoudsadviezen in acht nemen. Bij onoordeelkundig gebruik kan het product beschadigen. Reinig het product voorzichtig met water en een in de detailhandel verkrijgbaar huishoudreinigingsmiddel. Droog daarna het product met een doek af.

## NO ANVISNINGER!

Kjare kunde, les sikkerhetsinstruksjonene noye for du bruker produktet og oppbevar dem for senere bruk. Produsenten patar seg intet ansvar for feil montering eller feil bruk av produktet.
**Sikkerhetsanvisninger:** Badekarhåndtak med sugerkopper gjør det enkelt å gå ut og inn av badekaret. Overflaten hvor du skal feste de to sugekoppene, må være tørr, glatt og diffusjonstett. Monteringen må tilpasses brukerens behov og forhold. Før hver bruk, må brukeren sjekke stabiliteten på badekarhåndtaket. Vær oppmerksom på: Fest badekarhåndtak med begge sugekoppene på innsiden av badekaret. Vi anbefaler på det sterkeste å feste badekarhåndtaket før hver bruk for å sikre at den sitter riktig. Eventuelt kan badekarhåndtak festes på utsiden av badekaret - i så fall ta kontakt med en ekspert, som kan avgjøre om karkonstruksjonen er egnet og stabil nok! Hold emballasjemateriell borte fra barn. Fuktige overflater kan svekke anti-skli funksjonen. Anbefalt brukstid for produktet: maksimalt 5 ar. Produktet ma ikke brukes hvis det har skader.
**Anvisninger for rengjoring og stell:** Folg anvisningene for rengjoring og stell. Hvis det utfores feil, kan produktet bli skadet. Rengjor produktet forsiktig med vann og vanlig rengjoringsmiddel. Tork produktet med en klut etterpa.

## PT NOTA!

Estimado Cliente, por favor, leia com atenção as instruções de segurança antes de utilização e guarde este manual para futuras consultas. O fabricante não se responsabiliza por má montagem ou uso indevido do produto.
**Instruções de segurança:** A Barra de entrada de banheira com ventosas ajuda a entrar e sair da banheira em segurança e sem perda de equilíbrio.
A superfície onde irá assentar as ventosas deverá estar limpa e seca. A montagem deve ser realizada e adaptada a cada utilizador. Antes de cada utilização, deve ser verificada a estabilidade da barra. Verificar se as ventosas estão bem fixas no interior da banheira. Recomendamos que retire e depois volte a colocar a barra de entrada a cada utilização e garantir sempre a resistência e estabilidade da barra. Opcionalmente, também é possível prender a barra ao lado exterior da banheira, mas neste caso, recomendamos fortemente que recorra a um especialista por forma a verificar se existe estabilidade suficiente. Mantenha as embalagens afastadas das crianças. As superficies humidas podem anular o efeito antiderrapante. A utilização máxima recomendada é de 5 anos. Não utilizar o produto se este estiver danificado.
**Instruções de limpeza e outros cuidados a ter:** Por favor, tenha em atenção as instruções de limpeza e cuidados a ter. No caso de utilização indevida, o produto pode danificar-se. Limpar cuidadosamente com água e detergentes comuns. De seguida, pode limpar o produto com um pano.

## SE NOTERA!

Bästa kund, var noga med att läsa säkerhetsanvisningarna noggrant före användning och förvara dem för vidare användning. Tillverkaren åtar sig inget ansvar för felaktig installation eller felaktig användning av produkten.
**Säkerhetsåtgärder:** Tillgänglighetsbiståndet med sugkoppar stöder en enkel inmatning och utträde av badkaret. Mounitngytan där man fixar de två sugkopparna måste vara torr, jämn och diffusionstät. Monteringen måste anpassas efter användarens behov och förhållanden. Beofre varje användning, användaren behöver kontrollera tillgänglighetens tillräckliga stabilitet. Observera: åtgärda tillgänglighetsstöd med båda sugkopparna på insidan av badkaret. Vi rekommenderar att du frikopplar tillgänglighetshjälpen före varje användning samtidigt för att säkerställa att det är starkt. Eventuellt kan tillgänglighetshjälpen fixeras på utsidan av badkaret. I så fall kontakta en expert, han kan bestämma om badkarbyggnaden är lämplig och stabil nog! Förvara förpackningsmaterial borta från barn. Fuktiga ytor kan försämra antislippfunktionen. Den rekommenderade användningsperioden för produkten är max. 5 år. Använd inte om den är skadat.
**Rengöring och skötselråd:** Observera rengörings- och skötselråd. Felaktig användning kan skada produkten. Rengör produkten försiktigt med vatten och lämplig rengöringsmedel. Torka sedan produkten med en trasa.

## SI OPOMBA!

Dragi kupec,pred uporabo natančno preberite varnostna navodila in priročnik shranite za nadaljnjo uporabo. Proizvajalec ne prevzema odgovornosti za napačno montažo ali nepravilno uporabo izdelka.
**Varnostna navodila:** Batni vstopni pripomoček s sesalnimi kozarci služi za vzdrževanje ravnovesja med vstopanjem v in izven kad. Montažne površine dveh sesalnikov morajo biti suhe, gladke in nepredušne. Priponko je vedno treba prilagajati posameznim pogojem uporabnika. Pred vsako uporabo mora uporabnik oceniti zadostno stabilnost montažnega položaja. Vhodni pripomoček za kad mora biti pritrjen na notranjo stran kopeli s sesalnimi pokrovi. Priporočamo, da pred vsako uporabo ponovno pritrdite ploščo za dostop do kad in preverite, ali je dovolj močna.Možno je, da je pokrov mogoče pritrditi tudi na zunanjo stran korita, vendar je v tem primeru najprej treba preveriti, ali je korita konstrukcija primerna in dovolj stabilna. Odstranite embalažni material od otrok. Vlažne površine lahko poslabšajo funkcijo proti zdrsu. Priporočena maksimalna uporaba: 5 let. Ne uporabljajte, če je izdelek poškodovan.
**Navodila za čiščenje in nego:** Prosimo, upoštevajte navodila za čiščenje in nego. V primeru nepravilne uporabe se izdelek lahko poškoduje. Previdno ga očistite z vodo in standardnimi čistilnimi sredstvi. Nato lahko izdelek posušite s krpo.

## RO NOTĂ!

Dragi clienti, citiți cu atenție instrucțiunile de siguranță înainte de utilizare și păstrați manualul pentru utilizare ulterioară. Producătorul nu își asumă răspunderea pentru montarea defectuoasă sau utilizarea necorespunzătoare a produsului.
**Instructiuni de siguranta:** Sistemul de accesibilitate cu ventuze facilitează intrarea și ieșirea din rezervor. Suprafața de montare pe care sunt atașate cele două ventuze trebuie să fie uscată, netedă și etanșă. Ansamblul trebuie să fie adaptat nevoilor și condițiilor utilizatorului. Înainte de fiecare utilizare, utilizatorul trebuie să verifice dacă ajutorul pentru accesibilitate este suficient de stabil. Vă rugăm să rețineți: Atașați dispozitivul de accesibilitate la cadă cu ambele ventuze. Vă recomandăm să atașați din nou dispozitivul de intrare în cadă înainte de fiecare utilizare și să verificați dacă este suficient de puternic. Ajutorul pentru accesibilitate poate fi atașat opțional la exteriorul căzii. În acest caz, vă rugăm să contactați un expert care poate decide cadă construcția cuvei este stabilă și suficientă. Țineți materialul de ambalare departe de copii. Suprafețele umede pot afecta efectul antiderapant. Utilizare maximă recomandată: 5 ani. Nu utilizați dacă produsul este deteriorat.
**Instructiuni de curatare si ingrijire:** Acordați atenție instrucțiunilor de curățare și de întreținere. În cazul utilizării necorespunzătoare, produsul poate fi deteriorat. Curățați-l cu atenție cu apă și detergenți comerciali standard. Ulterior, puteți usca produsul cu o cârpă.