Produktinformation

Trundholm 1

19 mm Systemhaus

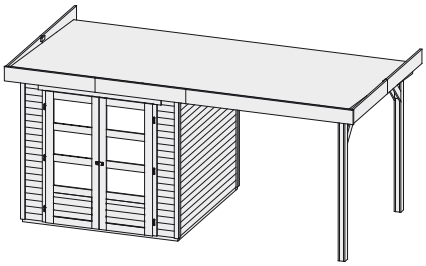

Außenmaße	B 213 × T 217 cm
Sockelmaße	B 209 × T 213 cm
Innenmaße	B 205 × T 209 cm
Dachstand *inkl Schleppdach*	B 467 × T 238 cm
Dachüberstand *vorne / seitlich / hinten*	18 / 16,5 / 7 cm
Seitenwandhöhe	195 cm
Firsthöhe	211 cm
Umbauter Raum	9 m³
Dachfläche *inkl Schleppdach*	11 m²
Dachneigung	3°
Türflügel Außenmaße	B 70,5 × T 3,6 × H 176,5 cm
Tür Durchgangsmaße	B 139 × H 175 cm
Tür Lichtausschnitt *á Element*	B 51,5 × H 32 cm
Fenster Anzahl	-
Fenster Außenmaße	-
Fenster Lichtausschnitt	-
Bedarf Schindeln *Pakete*	-
Zulässige Schneelast	85 kg/m²
Paketmaße *Haus*	L 212 × B 103 × H 44 cm / 278 kg
Paketmaße *Schleppdach*	L 235 × B 103 × H 24 cm / 122 kg

Bitte beachten Sie dazu den Punkt Vorbereitung der Stellfläche bzw des Fundaments

Fundamentplan (in mm)

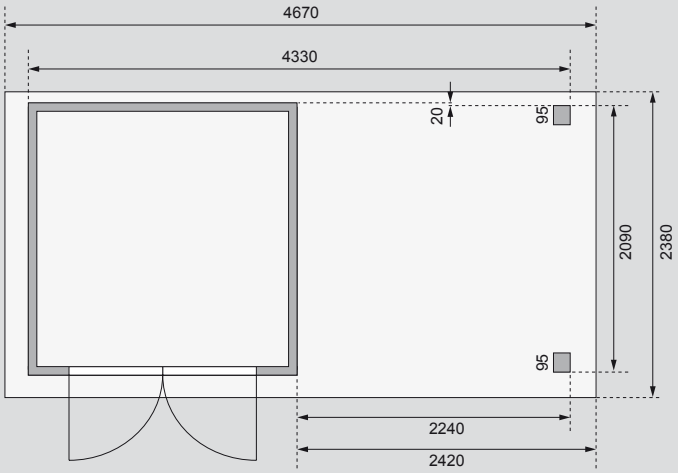

Ausführung
- Nordische Fichte, naturbelassen

Wand
- Steck-Schraub-System
- 19 mm Rundprofil mit Nut und Feder

Dach
- Dachplatte

Tür
- Doppelflügeltür, vormontiert
- 3 Lichtausschnitte á Türflügel
- Kunstglas
- Sicherheitsüberfalle
- Justierbare Türbänder für optimale Ausrichtung

Unterkonstruktion
- ca 60 mm breite Bodenbalken, kesseldruckimprägniert