BOXSPRING-SET

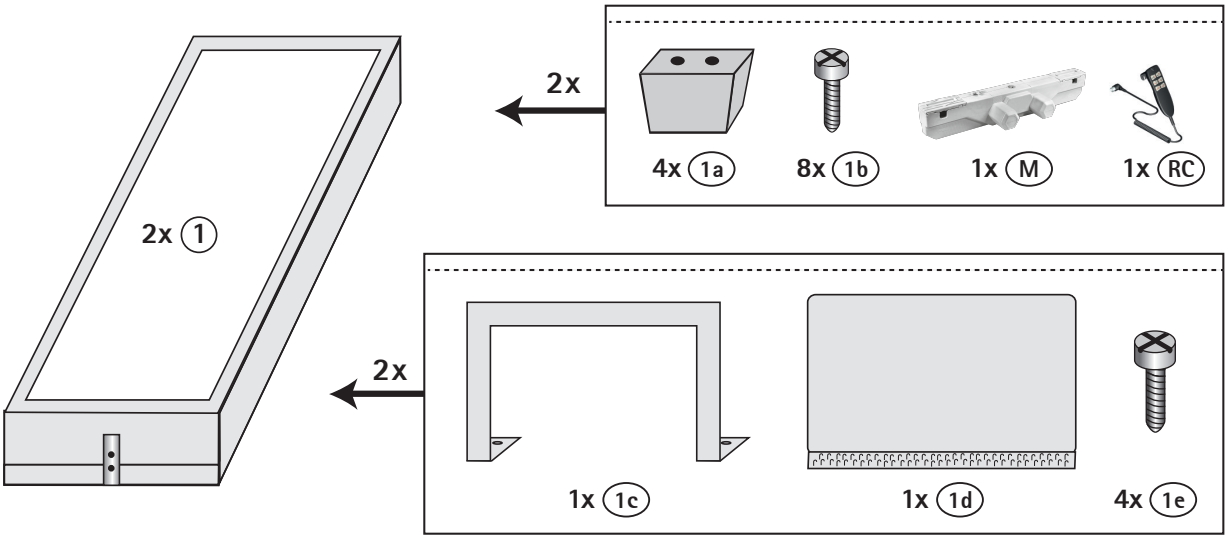

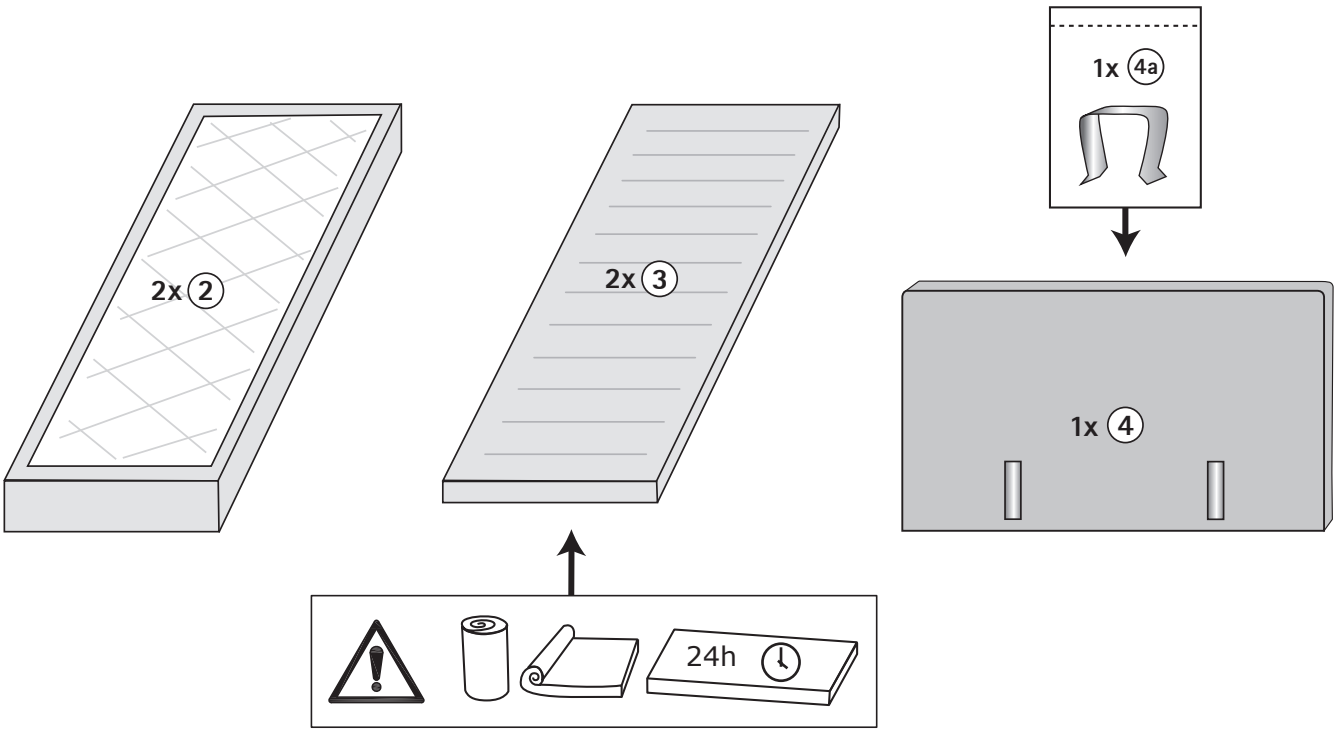

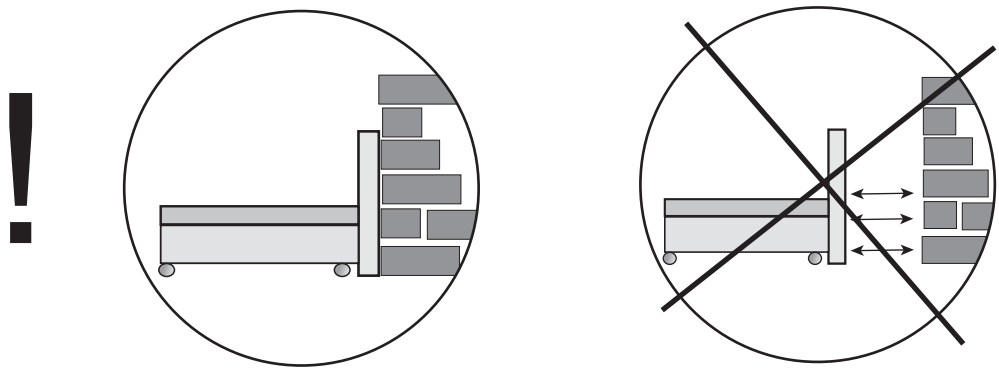

BX850 180x200 10278046 10/19

1.

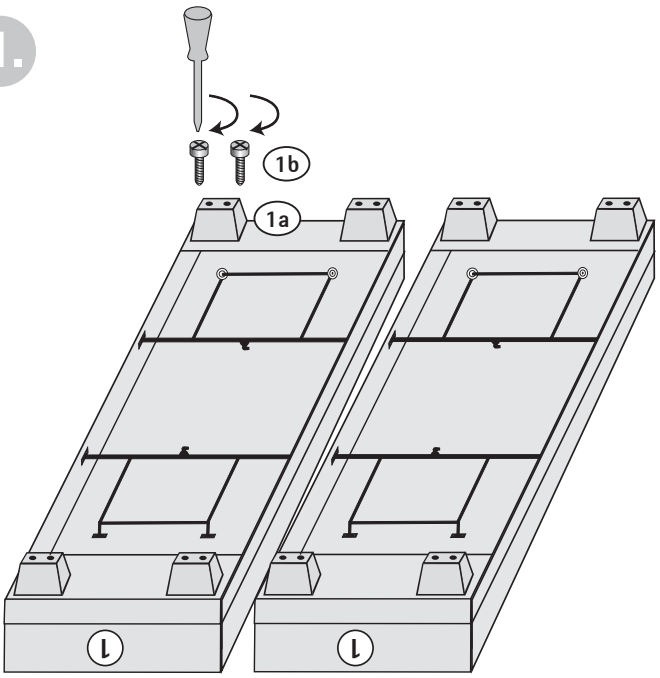

2. a.

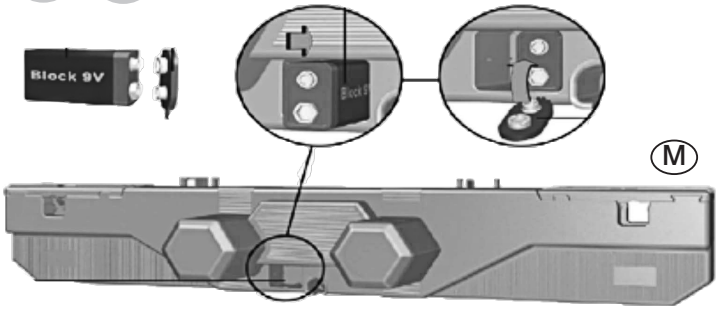

b.

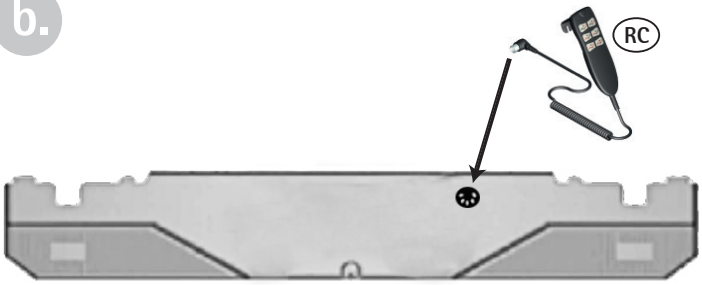

c.

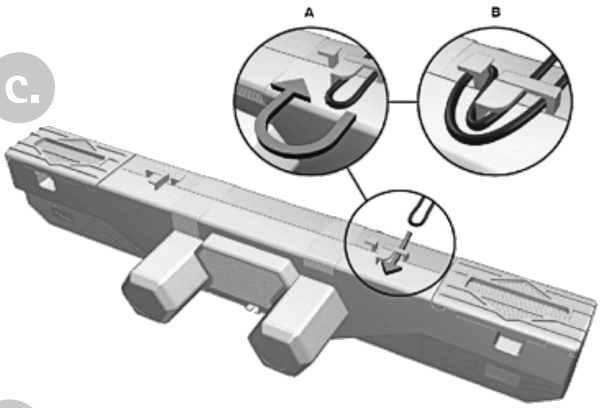

d.

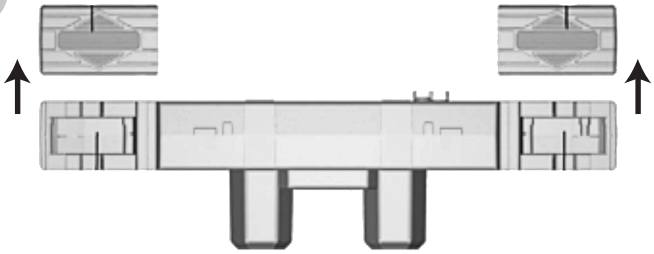

3. a.

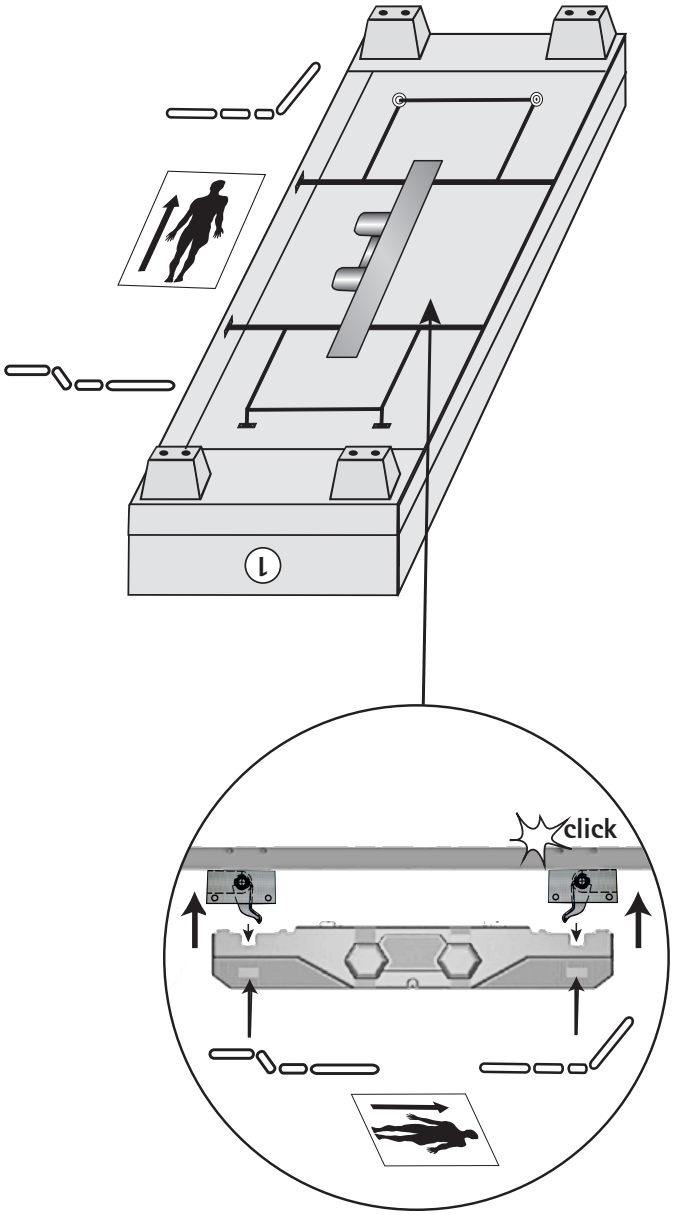

b.

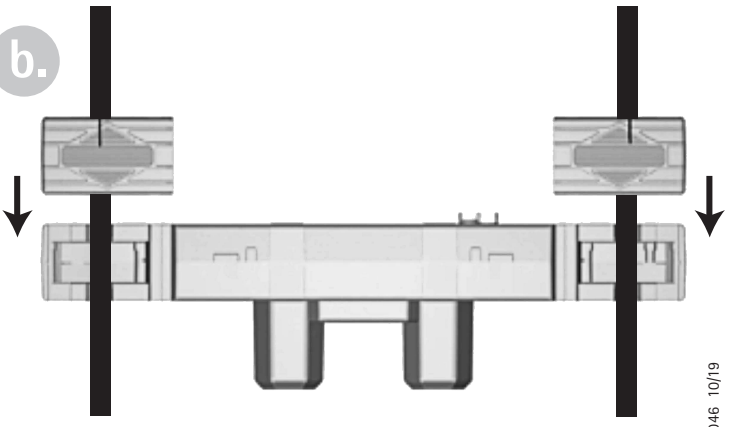

BX850 180x200 10278046 10/19

4.

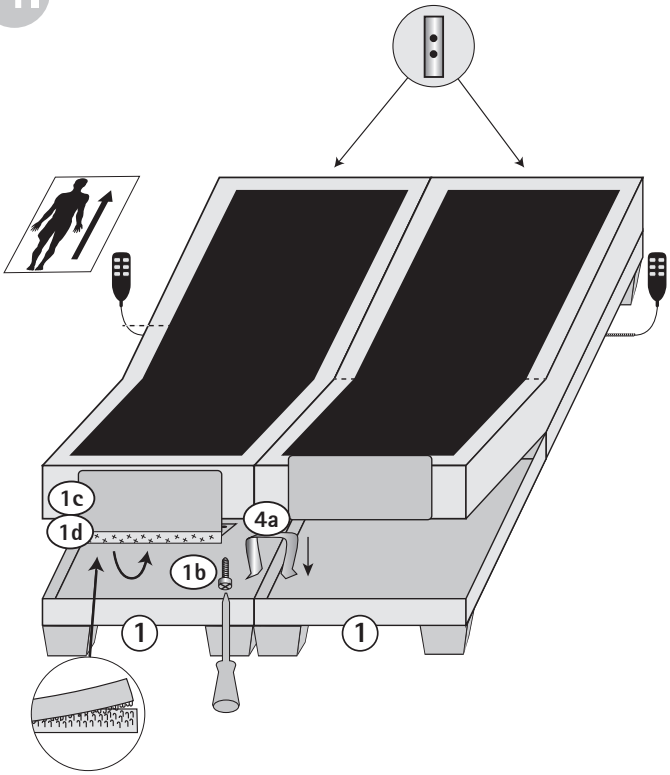

5.

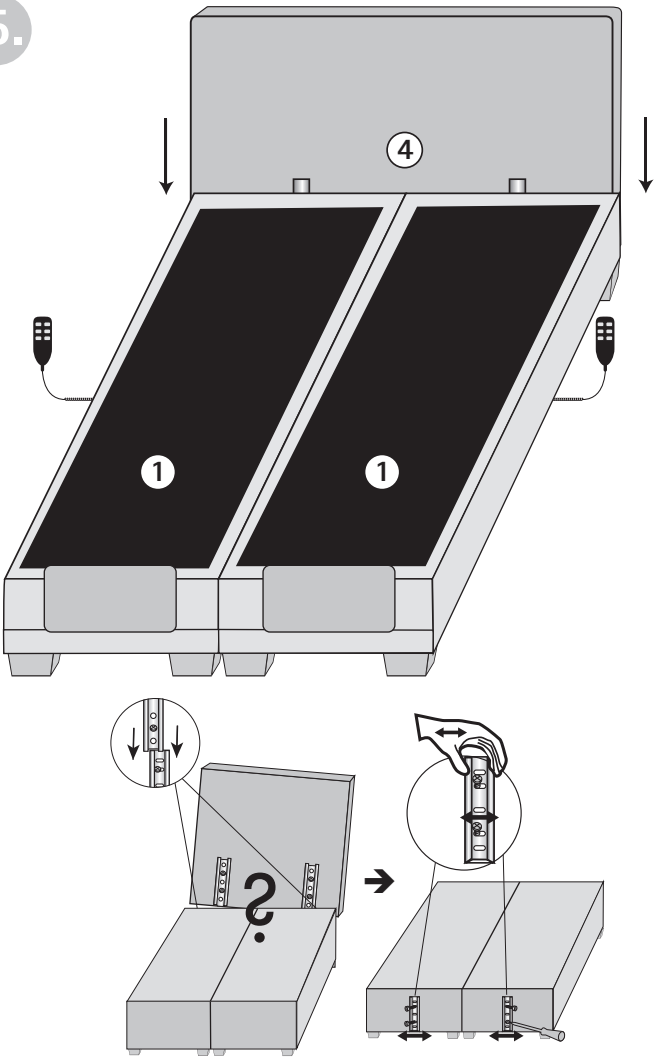

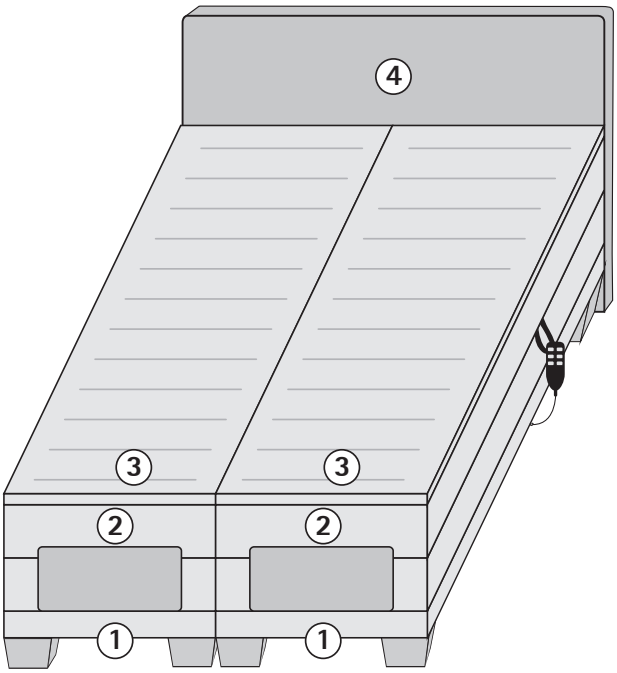

BX850 180x200 10278046 10/19